WASHER-DRYER
KOMBINERAD TVÄTTMASKIN & TORKTUMLARE
KOMBIMASKINE

INSTRUCTION MANUAL	EN
BRUKSANVISNING	SV
VEJLEDNING	DA

Innehållsförteckning

1. ANVISNINGAR FÖR EN SÄKER OCH KORREKT ANVÄNDNING 2
2. INSTALLATIONSANVISNINGAR 6
3. BESKRIVNING AV REGLAGE 11
4. ANVÄNDNING AV TVÄTTFUNKTIONEN 12
5. ANVÄNDNING AV TORKTUMLINGSFUNKTIONEN 19
6. RENGÖRING OCH UNDERHÅLL 22
7. ÅTGÄRDER VID FUNKTIONSFEL OCH DRIFTSTÖRNINGAR 25
8. YTTERLIGARE INFORMATION FÖR ANVÄNDAREN 27

Denna apparat är märkt i enlighet med kraven i direktiv 2012/19/EU om avfall som utgörs av eller innehåller elektriska eller elektroniska produkter (WEEE).
Detta direktiv innehåller bestämmelser för hantering och återvinning av kasserade apparater som gäller inom hela Europeiska unionen.
Symbolen av en överkryssad soptunna på apparaten eller förpackningen anger att apparaten ska källsorteras när den inte längre ska användas. Lämna in apparaten till närmaste återvinningscentral för elektriskt och elektroniskt avfall. Du kan även lämna in den till återförsäljaren vid köp av en likvärdig apparat.
En korrekt utförd källsortering av den kasserade apparaten för påföljande återvinning, behandling och miljövänligt bortskaffande bidrar till att värna om miljön och hälsan och underlättar återanvändning och/eller återvinningen av de material som apparaten är tillverkad av.
Otillåten kassering av apparaten beivras enligt gällande nationell lagstiftning.

LÄS NOGGRANT IGENOM BRUKSANVISNINGEN.
OBS!
Läs noggrant igenom samtliga instruktioner i denna bruksanvisning så att du känner till vad som krävs för att använda maskinen på ett korrekt och säkert sätt.
Förvara alltid bruksanvisningen i närheten av maskinen för framtida konsultation.
Se till att bruksanvisningen alltid medföljer maskinen vid ägarbyte eller flytt.

1. ANVISNINGAR FÖR EN SÄKER OCH KORREKT ANVÄNDNING

OBS!
Syftet med dessa anvisningar är att främja säkerheten.
Läs noggrant igenom dem innan maskinen installeras och tas i bruk.

Kassering av förpackningsmaterial

- Låt inte förpackningsmaterialet ligga framme utan uppsikt. Sortera de olika förpackningsmaterialen och lämna dem till närmaste återvinningscentral.
- Förvara förpackningsmaterialet (plastpåsar, frigolit, metallprofiler o.s.v.) utom räckhåll för barn.

Hantering av kasserad maskin

- **Den kasserade maskinen måste göras obrukbar. Förstör eller ta bort lucklåset så att lekande barn inte kan bli instängda i maskinen och därmed utsättas för livsfara. Dra ut stickkontakten ur eluttaget och kapa av nätkabeln.**
  Lämna sedan maskinen till närmaste återvinningscentral.

Värna om miljön!

- Utnyttja hela den rekommenderade kapaciteten. Överskrid inte max. tillåten tvättmängd.
- Använd inte förtvätt för lätt eller normalt smutsad tvätt.
- Följ tillverkarens rekommendationer beträffande tvättmedelsdosering.
- Välj max. centrifugeringsvarvtal som passar den aktuella tvättypen. Höga centrifugeringsvarvtal minskar torktiden och sparar energi.
- Programmen som arbetar med lägre temperaturer visar sig vara mest effektiva med avseende på energiförbrukning. Det rekommenderas därmed att ta del av informationen som tillhandahålls av tillverkaren på etiketterna på plaggen som ska tvättas. På detta sätt optimeras temperaturerna och doseringen av tvättmedel för att undvika överdriven förbrukning.
- Det rekommenderas att följa anvisningarna i bruksanvisningen samt indikationerna från tillverkarna av tvättmedel, sköljmedel och tillsatser (lösningsmedel, avfettningsmedel, fläckborttagningsmedel o.s.v.) för en korrekt användning och dosering av dessa. Underlåtenhet att följa rekommendationerna kan leda till skador på apparaten.
- **OBSERVERA**: ju högre centrifugeringshastighet, desto högre buller och desto lägre restfukthalt. Ju lägre restfukthalt i slutet av tvätten, desto lägre energiförbrukning under torkningen."

- Information om tvättmedel, tillsatser och rengöringsmedel för hemmabruk finns tillgänglig på webbplatsen www.cleanright.eu.

Säkerhetsinformation

- Denna apparat är avsedd för hushållsbruk eller för liknande användning, som exempelvis personalkök i butiker, på kontor och andra arbetsplatser, i lantbruk och för användning av gäster på hotell, motell, bed and breakfast och andra typer av boende. Apparaten är överensstämmande med nu gällande direktiv 2014/35 / EU och 2014/30 / EU.
- Läs noggrant igenom bruksanvisningen innan maskinen installeras och tas i bruk.
- Kontrollera före bruk att trumenheten har lossats genom att transportsäkringarna har tagits bort (se anvisningarna). Om trumenheten inte har lossats kan den förorsaka skador på maskinen och på intilliggande köksskåp eller -utrustning.
- Denna bruksanvisning hör ihop med maskinen. Se till att den förvaras i gott skick tillsammans med maskinen. Installationen ska utföras av behörig personal och enligt gällande föreskrifter. Maskinen är avsedd att användas för följande funktioner: Tvätt och torktumling av kläder eller textilier som enligt tillverkarens tvättrådsetikett tål maskintvätt och/eller torktumling. Alla andra användningsområden anses felaktiga. **Tillverkaren frånsäger sig allt ansvar för felaktig användning.**
- Märkplåten med tekniska data, serienummer och CE-märke syns när du öppnar luckan. **Märkplåten får aldrig tas bort.**
- **El- och vattenanslutningar som krävs för att installera maskinen får endast ombesörjas av behörig personal.**
- Maskinen måste jordas enligt gällande elsäkerhetsföreskrifter. **Tillverkaren frånsäger sig allt ansvar för person- eller sakskador som har uppstått på grund av att maskinen är felaktigt jordad eller jordanslutning saknas.**
- Installera en allpolig brytare med ett kontaktavstånd på min. 3 mm om maskinen ansluts permanent till elnätet (ej via stickkontakt).
- Nätkabelns stickkontakt och respektive eluttag ska vara av samma typ och överensstämma med gällande föreskrifter. Kontrollera att nätspänningen och -frekvensen överensstämmer med de värden som anges på maskinens märkplåt. Undvik att använda adaptrar eller shuntar. Dra aldrig ut stickkontakten genom att dra i nätkabeln.
- **Maskinen kopplas från elnätet endast om du drar ut stickkontakten ur eluttaget eller slår från huvudströmbrytaren. Stickkontakten måste vara åtkomlig efter installationen.**
- VARNING: apparaten får inte strömförsörjas via en extern omkopplare som exempelvis en timer, och inte heller kopplas till en krets som regelbundet aktiveras och inaktiveras av en ledning.
- Använd nya slangar (medföljer maskinen) vid installationen av maskinen. Återanvänd inte de gamla slangarna.
- Se till att nätkabeln inte hamnar under maskinen.
- Maskinen får absolut inte användas i fordon, på båtar eller flygplan. Den får heller inte användas i speciella omgivningsmiljöer som t.ex. innehåller

explosiva eller frätande dammpartiklar, ångor, gaser o.s.v. eller explosiva och/eller frätande vätskor.

- Placera inte maskinen i omgivningsmiljöer där det finns risk för frostbildning. Nedisade rör kan sprängas sönder p.g.a. trycket.
- Haka fast tömningsslangen över kanten på tvätthon och kontrollera att den **sitter fast ordentligt och inte kan röra sig.**
- Om tömningsslangen inte sitter fast ordentligt kan kraften från vattnet som pumpas ut få den att lossna från tvätthon med **risk för översvämning som följd**.
- Haka fast slangen över kanten på tvätthon och **kontrollera att vattnet rinner snabbt ned i avloppet för att undvika att det kan svämma över från tvätthon.**
- Maskinen får inte överbelastas.
- Använd aldrig rengöringsmedel som innehåller lösningsmedel eller kemikalier när du tvättar med maskinen. **De kan skada maskinen och alstra giftiga gaser. Dessa kan även fatta eld och förorsaka explosion.**
- Plagg som är indränkta med oljeprodukter får inte maskintvättas. Kontrollera att det inte ligger några brandfarliga föremål i plaggen innan du tvättar dem (t.ex. tändare, tändstickor o.s.v.).
- Om du rengör plaggen med brandfarliga vätskor som t.ex. bensin, måste du försäkra sig om att vätskan har avdunstat helt eller skölja väl innan du lägger i plaggen i maskinen.
- Kontrollera att alla fickor är tömda, knappar är knäppta och blixtlås är stängda innan du lägger i plaggen i maskinen för att tvätta dem.
- Undvik att tvätta fransiga eller trasiga plagg i maskinen.
- Luckglaset blir mycket varmt vid höga tvättemperaturer.
- **Kontrollera att allt vatten har tömts ut innan du öppnar luckan.**
- Om vatten finns kvar i maskinen måste du tömma ut det innan du öppnar luckan. Läs bruksanvisningen vid eventuella tveksamheter.
- **Vattnet i maskinen är inte drickbart!**
- Förtäring av tvättmedel kan förorsaka mun- och svalgskador.
- **Kontrollera att trumman står stilla innan du tar ut tvätten ur maskinen.**
- Stäng av maskinen efter varje användning. På så sätt sparar du energi.
- Låt luckan stå på glänt mellan tvättomgångarna för att bibehålla luckans gummipackning i gott skick.
- **Försök aldrig själv att reparera maskinen** vid ett eventuellt funktionsfel. Koppla maskinen från elnätet och stäng vattenkranen. Kontakta en behörig tekniker. **Reparationer ska endast ombesörjas av behörig personal.**
- **Maskinen får endast användas av vuxna.** Låt inte barn mixtra med reglagen eller leka med maskinen och **håll barn på behörigt avstånd från maskinen när den är igång.**
- Mindre husdjur och småbarn kan krypa in i maskinen.
- Kontrollera alltid trumman invändigt före användning och **låt inte barn leka med maskinen.**
- Håll barn på behörigt avstånd från maskinen när luckan eller tvättmedelslådan är öppen. Det kan finnas kvar tvättmedelsrester i maskinen

som kan förorsaka allvarliga ögon-, mun- och svalgskador och t.o.m. dödsolyckor p.g.a. kvävning.

- Användning av denna tvättmaskin / kombinerade tvättmaskin/torktumlare är avsedd uteslutande för vuxna. Barn över åtta år och personer med nedsatt fysisk, sensorisk eller mental förmåga eller personer utan erforderlig kunskap och erfarenhet får använda denna apparat enbart om de övervakas eller noga instruerats av en vuxen som ansvarar för deras säkerhet.
- Maskinen är inte avsedd att användas av personer (inkl. barn) med fysiska, sensoriska eller fysiska handikapp eller personer som saknar erforderlig erfarenhet eller kunskap om hur maskinen används såvida de inte står under uppsyn eller instrueras av en annan person som ansvarar för deras säkerhet.
- Torktumlingsfunktionen får inte användas om kemikalier för industriellt bruk har använts för fläckborttagningen.
- Se till att det inte bildas luddansamlingar kring maskinen.
- Torktumla inte otvättade plagg i maskinen.
- Plagg som är fläckade med matolja, aceton, olja, fotogen, fläckborttagningsmedel, terpentin, vax eller vaxborttagningsmedel ska maskintvättas i varmt vatten med en extra dos tvättmedel innan de torktumlas i maskinen.
- Torktumla inte föremål som t.ex. svampar (latexskum), duschmössor, vadderade regnkläder och kläder eller kuddar med vadderade inlägg eller stoppningar.
- Använd sköljmedel eller liknande produkter enligt anvisningarna på deras respektive förpackningar.
- Torktumlingsprogrammets sista fas körs utan värme (avkylningsprogram) för att tvätten ska bibehålla en temperatur som säkerställer att plaggen inte tappar formen eller krymper.
- Stanna aldrig maskinen innan torktumlingsprogrammet är avslutat, såvida du inte tar ut och hänger upp alla plagg meddetsamma så att värmen dunstar bort ur plaggen.
- Förvara inte brandfarliga vätskor i närheten av apparaten.

Om maskinen inte ska användas på en längre tid

- Koppla maskinen från el- respektive vattenledningsnätet om den inte ska användas på en längre tid. På så sätt undviker du att det uppstår dålig lukt i maskinen.

Viktigt!

Denna maskin är mycket lätt att använda.
Läs dock noggrant igenom bruksanvisningen och följ alla instruktioner innan du tar maskinen i bruk. Detta ger bäst resultat.
Bruksanvisningen innehåller anvisningar för korrekt installation, användning och underhåll av maskinen samt användbara tips och råd.

Tillverkaren frånsäger sig allt ansvar för person- eller sakskador som har uppstått på grund av att ovanstående föreskrifter har försummats eller efter ingrepp på maskinen eller vid användning av piratreservdelar.

2. INSTALLATIONSANVISNINGAR

Viktigt!
Maskinen ska installeras av en behörig tekniker enligt gällande föreskrifter.
Maskinen är mycket tung. laktta försiktighet i samband med lyft.

2.1 UPPACKNING

Trumenheten är fäst med transportsäkringar **(A)** som sitter på baksidan av maskinen med tillhörande distansbrickor av plast **(B)**. Transportsäkringarna måste tas bort för att nätkabeln ska kunna användas.

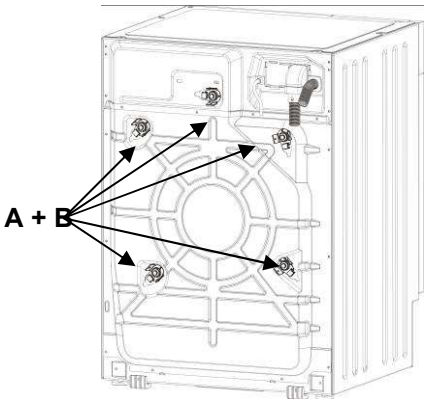

1. Skruva loss **alla** transportsäkringar med en 10 mm nyckel.
2. Ta bort **alla** transportsäkringar **(A) på baksidan.**
3. Ta bort **alla** distansbrickor av plast **(B)**.

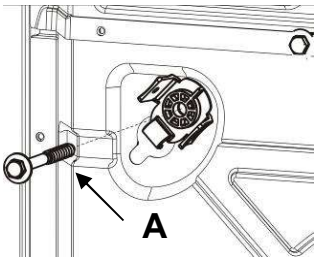

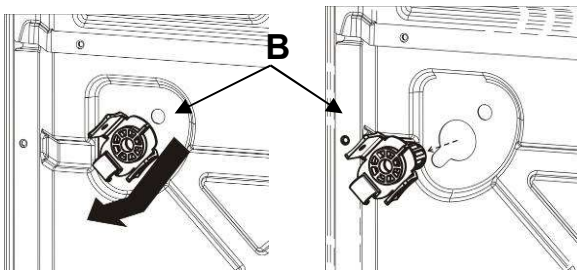

VARNING: Det är absolut nödvändigt att installera **samtliga (5 st.)** medföljande plastlock **(C)** för att förhindra att stänk eller vatten tränger in i maskinen, och för att förhindra kontakt med spänningsförande delar.

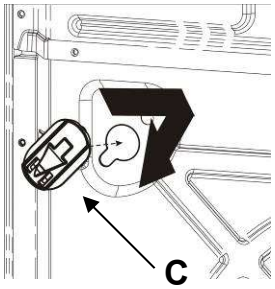

Varning!
- **Vänd inte** maskinen uppochned och lägg inte ned den på sidan.
- Spara alla transportsäkringar. De behövs om du skulle behöva flytta maskinen.

2.2 PLACERING OCH PLAN UPPSTÄLLNING

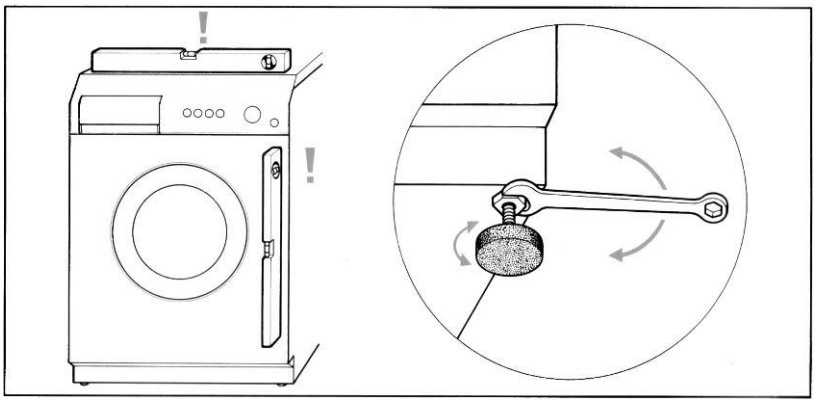

1. Placera maskinen på den utvalda platsen.
2. Se till att hela maskinen står plant med hjälp av ett vattenpass. Justera med hjälp av justerfötterna om det behövs. Lås fast justerfötterna med de avsedda låsmuttrarna efter justeringen.

3. Om maskinen är försedd med **bakre justerfötter**, är det viktigt att kontrollera att maskinens bakre del inte vilar på justerfötterna utan på de avsedda skenorna. Kontrollera att de bakre fötterna är helt inskruvade innan du installerar maskinen. De kan annars skadas under installationen.

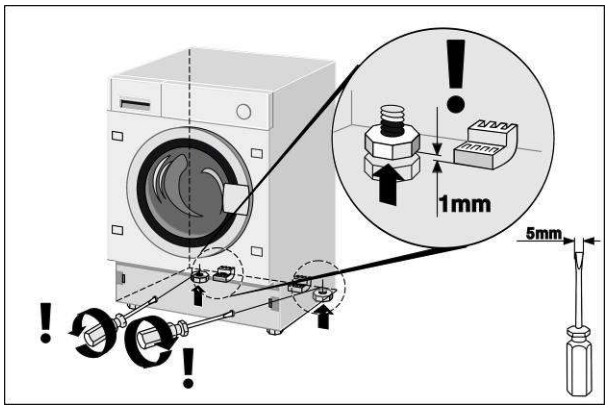

Höj maskinen baktill genom att justera de bakre justerfötterna när du har placerat maskinen på uppställningsplatsen så att den inte vilar på skenorna. Ställ maskinen plant och fäst de främre justerfötterna när du har justerat de bakre justerfötterna.

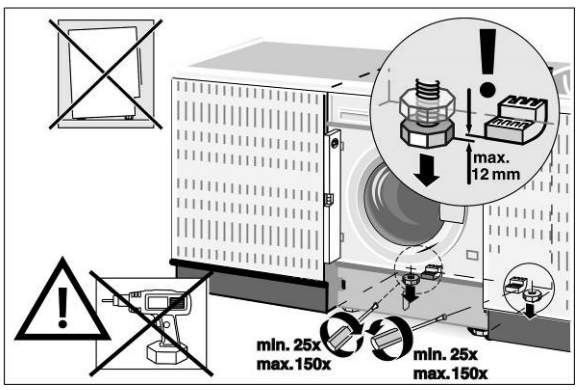

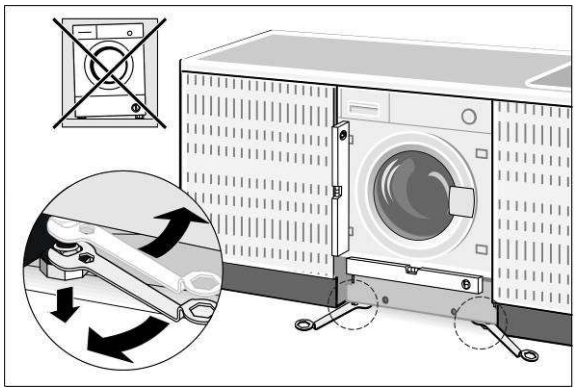

Tillopps- respektive tömningsslangen kan riktas åt höger eller vänster beroende på vad som passar bäst.

Varning!

- **Var noggrann när du utför detta moment för att undvika att tvättmaskinen vibrerar, bullrar eller flyttar på sig under användningen.**
- **Se till att öppningarna i den nedre delen av maskinen inte täcks för om maskinen installeras på ett golv med heltäckningsmatta.**
- Kontrollera att maskinen inte ligger an mot väggar, köksskåp o.s.v.
- Installera inte maskinen bakom en låsbar dörr, en skjutdörr eller en inåtgående dörr.

2.3 VATTENANSLUTNING

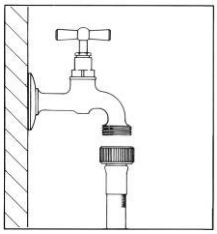

1. Kontrollera att vattentrycket ligger mellan följande värden: **0,05 - 0,9 MPa**. Installera en reducerventil om trycket är högre.

2. Anslut tilloppsslangen för **kallvatten** (**ljusblå** ringmutter) till kallvattenkranen med en gängad ¾" koppling. Dra åt den ordentligt för att undvika läckage. Tilloppsslangen för vatten får inte vara vikt eller klämd och den får inte bytas ut eller kapas. Förskruvningarna ska endast dras åt för hand.

3. Om tilloppsslangen ansluts till **varmvatten**, får vattentemperaturen inte överstiga 60°C. Slangen med den **röda** ringmuttern ska anslutas till varmvattenkranen.

Varning!

- Om anslutningen görs till nya rörledningar eller rörledningar som inte har använts på mycket länge, måste du låta en stor mängd vatten rinna ut innan du ansluter tilloppsslangen. På detta sätt undviker du att filtren som medföljer maskinen och som ska skydda ventilerna för vattentilloppet sätts igen av eventuella sand- eller smutsbeläggningar.
- Använd den nya tilloppsslangen som medföljer maskinen och inte den gamla.

Ytterligare anmärkning angående vattenanslutningen för den tyska marknaden

Säkerställ att produkten ansluts till ett vattennät med en säkerhetsanordning som skyddar dricksvattnet mot förorening på grund av återflöde (ENLIGT DIN EN 1717). Om bostadens vattennät är korrekt utformat är ventilerna/kranarna försedda med dessa säkerhetsanordningar.

2.4 AVLOPPSANSLUTNING

1. För in tömningsslangens ände i ett avloppsrör med en innerdiameter på minst 4 cm som är placerat på 50 – 90 cm höjd ovanför uppställningsplatsen. Du kan även haka fast tömningsslangen över kanten på en tvättho eller ett badkar med hjälp av plasthållaren.

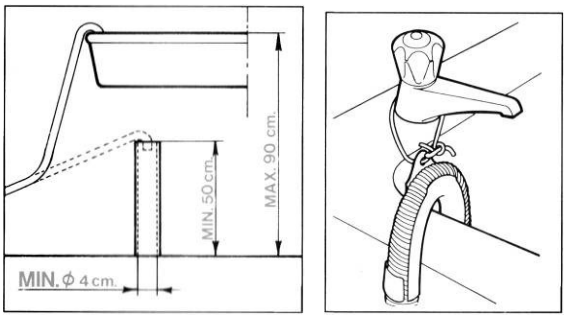

2. Kontrollera att tömningsslangens ände är fäst ordentligt för att förhindra att den glider loss av kraften från vattnet som pumpas ut.

Varning!

- Se till att tömningsslangen inte veckas eller kläms eftersom vattnet måste kunna flöda obehindrat.
- Om förlängningsslang används får den vara max. 1 meter lång. Den ska ha samma innerdiameter som tömningsslangen och den får inte vara klämd.
- Tömningsslangens ände får inte under några omständigheter vara nedsänkt i vatten.

2.5 ELANSLUTNING

Kontrollera följande innan du sätter i stickkontakten i eluttaget:

1. Elsystemets matningsspänning ska överensstämma med värdet på märkplåten (sitter framtill och syns när luckan öppnas). Värdet på anslutningseffekt och erforderliga säkringar anges på märkplåten.
2. Elmätaren, säkringarna, elnätet och eluttaget är dimensionerade för att klara den erforderliga max. belastning som anges på märkplåten.
3. Eluttaget och stickkontakten som medföljer maskinen är kompatibla med varandra. Det behöver således inte användas några reducerhylsor, grenuttag, adaptrar eller förlängningssladdar som skulle kunna förorsaka överhettning eller brand.
   Byt ut eluttaget om det inte överensstämmer med den medföljande stickkontakten.

Varning!

- Stickkontakten måste vara åtkomlig efter installationen.
- **Maskinen måste under alla omständigheter anslutas till jord.** Sätt i stickkontakten i ett korrekt jordat eluttag.

Tillverkaren frånsäger sig allt ansvar för eventuella person- eller sakskador som har uppstått på grund av att maskinen är felaktigt jordad eller jordanslutning saknas. En korrekt elanslutning borgar för maximal säkerhet.

- Denna maskin uppfyller kraven i direktiv 89/336/EEG av 1989-05-03 (jämte ändringarna i direktiv 92/31/EEG) om elektromagnetisk kompatibilitet.
- Om nätkabeln är skadad ska den endast bytas ut mot en av originaltyp som finns att köpa hos auktoriserade serviceverkstäder.
- **Sätt inte i eller dra ut stickkontakten ur eluttaget med våta händer.**
- **Håll i stickkontakten och inte i nätkabeln när du drar ut stickkontakten ur eluttaget.**

3. BESKRIVNING AV REGLAGE

3.1 KONTROLLPANEL

Maskinens alla reglage finns på frontpanelen.

Display: Visar inställningarna (centrifugeringsvarvtal, programläge, flexi time, rek. max. tvättmängd, torktumlingsnivåer, barnspärr, rengöringsprogram CLEAN, nivåer av automatisk torkning och torktid). Inställningarna kan ändras med hjälp av nedanstående knappar.

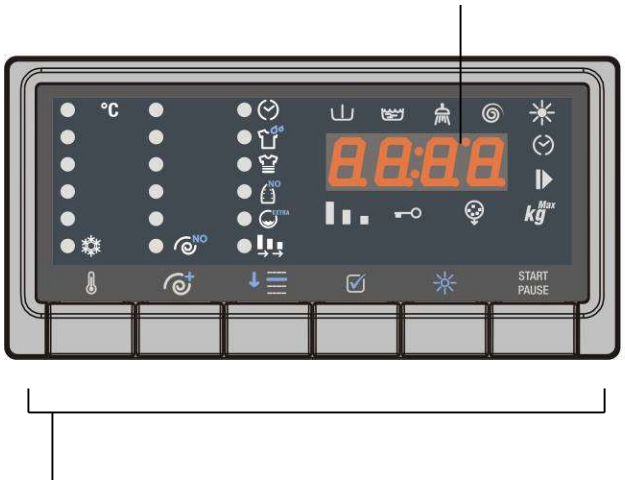

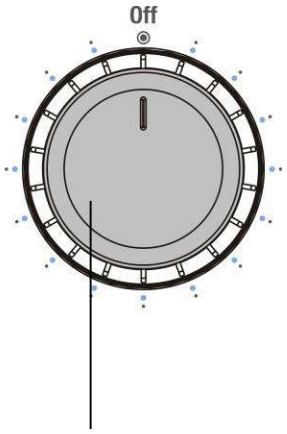

Knappar (från vänster till höger):
Tvättemperatur urval
Val av centrifugeringsvarvtal
Val av funktion
Bekräftelse av funktion
Torktumling
Knapp för start/paus:
För att starta och stoppa tvätt- eller torktumlingsprogrammen.

Programvred
För att starta och stänga av maskinen och välja program. Kan vridas åt bägge håll. Vredet roterar inte när programmen körs.

4. ANVÄNDNING AV TVÄTTFUNKTIONEN

4.1 FÖRBEREDELSE AV TVÄTTEN

1. Sortera tvätten efter textiltyp och färgbeständighet.
2. Tvätta vittvätt respektive kulörtvätt var för sig. Ny kulörtvätt bör tvättas separat första gången. Alla plagg är normalt försedda med en tvättrådsetikett som anger hur plagget i fråga ska behandlas. Nedan följer en kort beskrivning av symbolerna som används på dessa etiketter.

TVÄTT		BLEKNING			
90°	Maskintvätt i max. 90°	Cl Klorblekning tillåten		Ej klorblekning	
60°	Maskintvätt i max. 60°				
		STRYKNING			
40°	Maskintvätt i max. 40°	Strykjärnets temperatur högst 200 °C	Strykjärnets temperatur högst 150 °C	Strykjärnets temperatur högst 100 °C	Ej strykning
30°	Maskintvätt i max. 30°				
		KEMTVÄTT			
60°	Skonsam maskintvätt max. 60°	A Alla lösningsmedel	P Tål ej starkare vätska än Perkloreten	F Tål ej starkare vätska än Tvättnafta eller Flourkolväten	Ej kemtvätt
40°	Skonsam maskintvätt max. 40°				
30°	Skonsam maskintvätt max. 30°				
		TORKNING EFTER TVÄTT			
	Handtvätt	Höj temperatur	Temperatur lägre än 60°		Ej torkning
	Ej vattentvätt				

Varning!

- Undvik att tvätta plagg som inte är fållade eller som är trasiga eftersom de kan repas upp.
- Främmande föremål kan skada plaggen eller maskinens delar. Gör därför följande: Töm och vänd fickorna ut och in, ta loss gardinringarna eller linda in gardinringarna i en tygbit och knyt samman.
- Tvätta de mindre plaggen (skärp, näsdukar, strumpor, bygelbehåar o.s.v.) i en vit tvättpåse. Knäpp tryckknapparna, dra upp blixtlåsen och sy fast lösa knappar.
- Vanliga tvättmedel och rätt tvättemperatur räcker i allmänhet för att ta bort fläckar på textilier. Vissa envisa fläckar som t.ex. fläckar av gräs, frukt, ägg, blod, rost, bläck o.s.v. kan dock behöva förbehandlas före tvätt. **Det finns en mängd olika fläckborttagningsprodukter i handeln som passar för olika typer av textilier. Under alla omständigheter kan det rekommenderas att tvätta bort eller blöta ned fläckarna genast, eftersom gamla fläckar är betydligt svårare att få bort.**
- **Iaktta symbolerna för textilvård. I annat fall kan plaggen förstöras.**

Ylle - Endast ylleplagg försedda med etikett med märkningen "Ren ny ull" eller etikett med märkningen "Maskintvättbar" kan maskintvättas på specifikt program. Övriga typer av ylle bör antingen tvättas för hand eller kemtvättas.

4.2 ÖPPNING AV LUCKAN

Maskinen är utrustad med en säkerhetsanordning som förhindrar att luckan öppnas när tvättprogrammet körs.

1. **Kontrollera att allt vatten har tömts ut ur maskinen och att trumman står stilla.**

Varning!

- Om tvättprogrammet avbryts måste du vänta 3 - 15 minuter beroende på vilken temperatur maskinen har uppnått.

Varning!
Vattnet kan fortfarande vara kokhett om du har tvättat på hög temperatur.
Öppna inte luckan om det fortfarande är vatten kvar i trumman!

4.3 TVÄTTMÄNGD

Utnyttja, om möjligt, **hela den rekommenderade tvättmängden genom att fylla på med olika typer av textilier eftersom detta sparar energi**. Lägg omväxlande i större och mindre plagg i trumman. Lägg plaggen löst och se till att de inte är vikta. Väg gärna tvätten de första gångerna, därefter räcker det med din erfarenhet. Som en vägledning följer här en lista över den genomsnittliga torrvikten för de mest vanliga plaggen:

4.4 ILÄGGNING AV TVÄTTEN

1. Öppna luckan för att lägga i tvätten och fördela tvätten jämnt i trumman. Se till att tvätten inte är vikt och pressa inte in den i trumman. Blanda även, om möjligt, större och mindre plagg med varandra.
2. Denna maskin kan **fyllas med max. 7 kg** tvätt vid varje tvättomgång. Iläggning av större tvättmängder kan leda till sämre tvättresultat och funktionsfel hos maskinen.
3. **Du sparar energi om du fyller maskinen helt** med olika typer av textilier och i enlighet med den tvättmängd som anges i programtabellen som medföljer denna bruksanvisning.
4. Tryck igen luckan. Kontrollera att inga plagg har fastnat mellan luckan och luckans gummipackning.

Varning!

- En säkerhetsanordning hindrar maskinen från att starta om luckan inte är ordentligt stängd.
- **Överskrid inte max. tillåten tvättmängd. Du får ett sämre tvättresultat om trumman fylls med för mycket tvätt.**

4.5 ILÄGGNING AV TVÄTTMEDEL OCH TILLSATSMEDEL

Tvättmedelslådan har tre fack som är märkta med följande symboler:

tvättmedel för förtvätt

tvättmedel för huvudtvätt

sköljmedel, stärkelse, tillsatsmedel o.s.v. (t.ex. behandlingsmedel). Tillsatsmedlen tillsätts automatiskt i tvättrumman under slutsköljningen.

I facket för huvudtvätt finns en avdelare som krävs när flytande tvättmedel används. Dra avdelaren mot dig och sänk sedan ned den för att sätta i den.

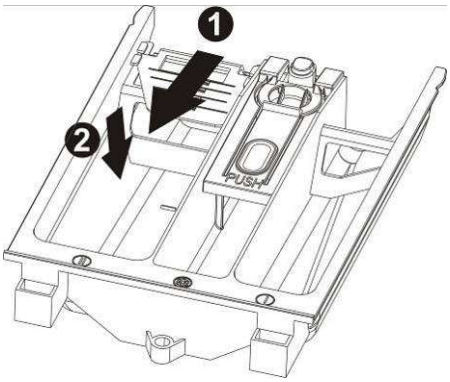

Fyll på tvättmedel och ev. tillsatsmedel i de avsedda facken enligt anvisningarna i programtabellen som medföljer bruksanvisningen.

Vätskenivåerna får inte överstiga max. markeringen. I annat fall töms facken alltför tidigt.

Späd ut tjockflytande tillsatsmedel med lite vatten innan du häller i det i det avsedda facket. Detta förhindrar att vattenlåset sätts igen.

Använd endast lågskummande maskintvättmedel för kombinerade tvättmaskiner och torktumlare.

Fastställ tvättmedelsdoseringen utifrån vattnets hårdhetsgrad, textiltyp, tvättmängd och hur hårt smutsad tvätten är.
På detta sätt uppnås önskat resultat och en optimal tvättmedelsförbrukning.
På tvättmedelsförpackningarna anges doseringsmängden för fyra olika hårdhetsgrader på vattnet och en normalt smutsad tvätt på 4 - 5 kg.
Kontakta ditt lokala vattenverk för information om vattnets hårdhetsgrad där du bor.

Vattnets hårdhetsgrad

Hårdhetsgrad	*Franska grader fH*	*Tyska grader dH*
Mjukt vatten	max. 15°	max. 8°
Medelhårt vatten	15 - 25°	8 - 14°
Hårt vatten	25 - 40°	14 - 22°
Mycket hårt vatten	över 40°	över 22°

4.6 DOSERING AV PULVERTVÄTTMEDEL

Normalt smutsad tvätt

1. Välj ett tvättprogram utan förtvätt.
2. Fyll på den totala tvättmedelsmängden som anges på förpackningen i tvättmedelslådans fack för huvudtvätt.

Hårt smutsad tvätt

1. Välj ett tvättprogram med förtvätt.
2. Fyll på en fjärdedel av den rekommenderade tvättmedelsmängden i tvättmedelslådans fack för förtvätt och tre fjärdedelar av tvättmedelsmängden i facket för huvudtvätt.

Varning!

- Om doseringsanvisningar saknas för ömtåliga textilier av syntetmaterial ska du dosera med hälften eller två tredjedelar av den rekommenderade tvättmedelsmängden för slitstarka textilier av bomull.
- Använd endast milda ylletvättmedel för ylleprogrammet.
- Dosera enligt tvättmedelstillverkarens anvisningar.

4.7 DOSERING AV FLYTANDE TVÄTTMEDEL

1. Fyll på rekommenderad mängd flytande tvättmedel i doseringsbollen som medföljer tvättmedlet och lägg i doseringsbollen i trumman. Du kan även använda tvättmedelslådans fack för huvudtvätt genom att sätta i den avsedda avdelaren.
2. Skalan på den röda avdelaren är tänkt att vara en hjälp vid doseringen av det flytande tvättmedlet.

Varning!

- Flytande tvättmedel ska användas enligt tillverkarens doseringsanvisningar **och endast för huvudtvätten d.v.s. för alla tvättprogram utan förtvätt.**

4.8 AVKALKNINGSMEDEL

Avkalkningsmedlen kan tillsättas i facken för förtvätt och huvudtvätt. Följ anvisningarna från avkalkningsmedlens tillverkare.
Fyll först på tvättmedlet och sedan avkalkningsmedlet i facken.

4.9 PROGRAM OCH FUNKTIONER

Se programtabellen som medföljer bruksanvisningen för val av program utifrån textiltyp.

4.10 START AV MASKINEN OCH VAL AV TVÄTTPROGRAM

Starta maskinen och välj tvättprogram på följande sätt:

1. Vrid programvredet med- eller moturs. Maskinen slås på.
2. Välj tvättprogram. På displayen visas omväxlande den återstående programtiden och rekommenderad max. tvättmängd för det valda programmet. Beroende på vad som visas tänds motsvarande symboler på displayen.
3. Standardvarvtalen för centrifugering visas och tvättemperatur. Det går att ändra standardinställningarna med hjälp av knappen under raden med centrifugeringsvarvtalen och temperaturer.
4. Om centrifugeringsvarvtalet ställs in på NO, utesluts centrifugeringen och tvätten ligger kvar i vattnet när maskinen stannar (sköljstopp). Om du väljer detta varvtal utförs ingen centrifugering i slutet av tvättprogrammet och tvättprogrammet avslutas med vatten i trumman. Den temperatur av 0 ° C indikerar tvätta kallt.

Delay timer

Rek. max. tvättmängd

Val av centrifugeringsvarvtal

Val av tvättemperatur

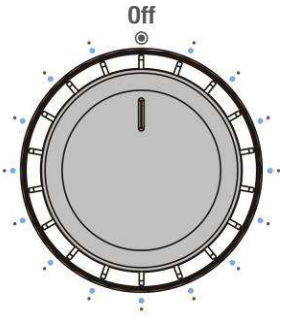

4.11 VAL OCH BEKRÄFTELSE AV FUNKTIONER

1. Du kan välja bland följande funktioner (stega dig uppifrån och ned) med hjälp av knappen för val av funktion:
   Tid till programslut: Tryck upprepade gånger på knappen för att ställa in efter hur lång tid tvättprogrammet ska vara avslutat (se avsnitt 4.12).
   Förtvätt: Det läggs till en tvättfas på ca 20 minuter med en temperatur på 35 °C före huvudtvätten. Lämplig att använda för hårt smutsade plagg.
   Intensiv: Max. temperaturen är 60 °C och tvättfasen förlängs för att öka effekten hos tvättmedlens enzymer. Lämplig för ömtåliga smutsade plagg.
   Skrynkelfritt: Gör de tvättade plaggen mindre skrynkliga vilket gör dem lättare att stryka.
   Extra vatten: Ökar mängden vatten som används för tvätten och sköljningarna.
   Alternativt **Extra sköljning**: Denna funktion lägger till en sköljning för det valda tvättprogrammet.
   Flexi Time: Används om du vill minska programtiden. Symbolen lyser med fast sken och anger standardtiden för det valda programmet. Med denna funktion kan du reducera programtiden till en mellannivå, reducera den ytterligare till en min. nivå och till slut återgå till standardtiden genom att trycka upprepade gånger på knappen för inställning.
   Alternativt **Snabb:** Används om du vill minska programtiden för tvätten. Passar för mindre mängder lätt smutsad tvätt.
2. För att bekräfta den valda funktionen räcker det att trycka på knappen för bekräftelse av funktion. Symbolen för funktionen lyser med fast sken.
3. Om du ångrar valet av en funktion går du tillbaka till funktionen med knappen för val av funktion och trycker på knappen för bekräftelse av funktion. För att ångra valet av samtliga tidigare bekräftade funktioner med ett enda moment håller du bara knappen för bekräftelse av funktion intryckt i 4 sekunder.

4.12 TID TILL PROGRAMSLUT

1. Välj funktionen för tid till programslut genom att trycka på knappen för val av funktion och trycka upprepade gånger på knappen för bekräftelse av funktion för att välja efter hur lång tid tvättprogrammet ska vara avslutat. Tiden till programslut tar hänsyn till tvättprogrammets/torktumlingsprogrammets programtid och de gjorda inställningarna (temperatur, centrifugeringsvarvtal och funktioner), med vilka det går att förkorta eller förlänga programmets standardtid, och likaså en eventuell startfördröjningstid.
2. När du har ställt in tiden till programslut, lyser symbolen med fast sken på displayen.
3. Deaktivera funktionen för tid till programslut genom att trycka på knappen för val av funktion för att välja funktionen och trycka på knappen för bekräftelse av funktion tills siffran 0 visas på displayen.
4. Symbolen för start/paus blinkar ända tills programmet startar. Symbolen övergår till att lysa med fast sken när programmet har startat.

4.13 START AV TVÄTTPROGRAM

1. Välj önskade inställningar och tryck på knappen för start/paus för att starta tvättprogrammet.
2. Efter start visar displayen tiden till programslut och symbolen för start/paus lyser med fast sken på displayen.
3. Symbolerna som indikerar de olika programfaserna tänds i takt med att tvätt- respektive torktumlingsprogrammet körs:

Symboler för programfaser: Förtvätt, huvudtvätt, sköljning, slutcentrifugering och torktumling.

4.14 AVBRYTA ELLER ÄNDRA ETT TVÄTTPROGRAM

Ett pågående tvättprogram kan avbrytas när som helst.

1. Tryck på knappen för start/paus i ca. 3 sekunder. Displayen visar omväxlande texten PAUS (i 1 sekund) och tiden till programslut (i 1 sekund). Symbolen för start/paus blinkar.
   Du kan även avbryta ett pågående program genom att vrida på program-/temperaturvredet.
2. Du behöver inte avbryta programmet om du vill ändra program. Du vrider bara på programvredet för att välja det nya programmet. Det nya tvättprogrammet startar ända från början. Om vatten redan hade fyllts på i det föregående programmet sker det ingen vattenpåfyllning när det nya programmet startar.
3. Tryck på nytt på knappen för start/paus för att återuppta programmet.

4.15 PROGRAMSLUT

Tvätt- och torktumlingsprogrammen avslutas automatiskt och displayen visar texten END och symbolen för återstående programtid släcks.

1. **Stäng av maskinen genom att vrida programvredet till läget OFF.**
2. Ta ut tvätten ur trumman.
3. Låt luckan stå på glänt så att maskinen får torka invändigt.
4. **Stäng av vattenkranen.**

Om du i samband med inställningen av centrifugeringsvarvtalet har valt uteslutning av centrifugering med sköljstopp NO (centrifugeringsvarvtal lika med 0), visar displayen omväxlande texten STOP och texten ---- när tvättprogrammet är avslutat och symbolen för centrifugeringsvarvtal är tänd.
Tryck på knappen för val av centrifugeringsvarvtal två gånger för att tömma ut vattnet och centrifugera. Maskinen återupptar programmet genom att tömma ut vattnet och centrifugera. Välj önskat centrifugeringsvarvtal genom att trycka på motsvarande knapp tills önskat varvtal visas. Om du vill tömma ut vattnet i maskinen utan att centrifugera trycker du på knappen för val av centrifugeringsvarvtal tills symbolen för sköljstopp tänds. Vattnet i maskinen töms då ut utan att det körs någon centrifugering.

4.16 BARNSPÄRR

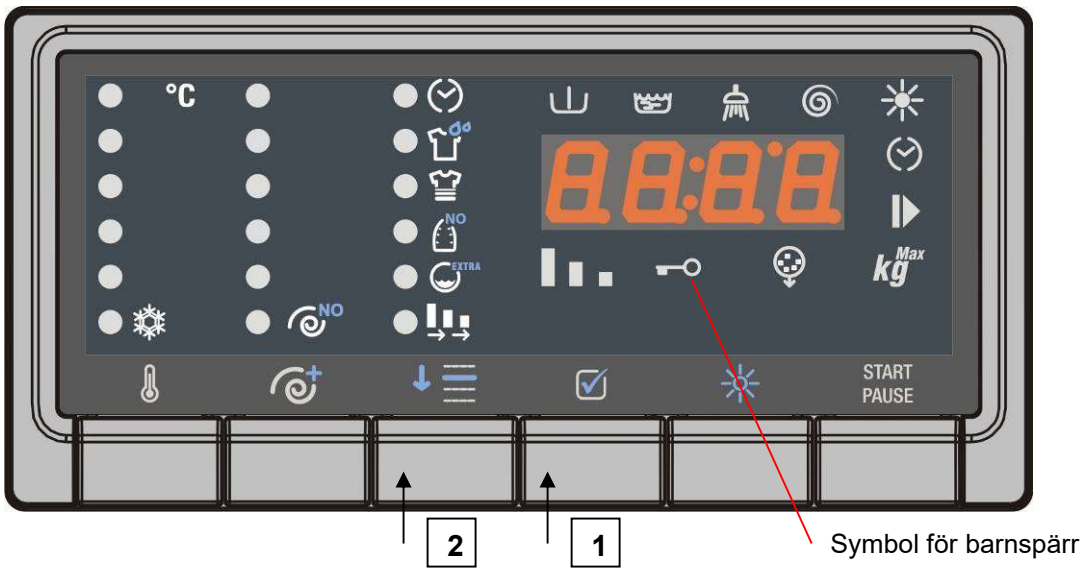

1. När denna funktion är aktiv kan man inte justera alternativen, temperaturen, centrifugens hastighet eller rengörings-/torkningscykeln samtidigt som cykeln pågår.
2. För att aktivera barnspärren ska man trycka och hålla in knappen för att bekräfta alternativet (1). Därefter ska man trycka på knappen för att välja Alternativ (2) inom 3 sekunder.
3. Symbolen för funktionen Barnspärr tänds för att visa att funktionen är aktiv.
4. Upprepa samma procedur för att inaktivera funktionen.

4.17 NÖDÖPPNING

Om det inträffar ett strömavbrott går det att öppna luckan med hjälp av en mekanisk spärr som sitter nedtill på maskinen.

- Vrid vredet till läget OFF och dra ut stickkontakten ur eluttaget.
- Töm ut tvättvattnet (se avsnitt 6.4).
- Dra spärren nedåt och öppna luckan.

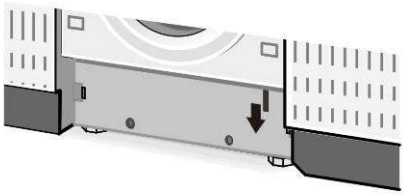

Varning - risk för brännskador! Kontrollera att det inte finns vatten kvar i maskinen eller kokhett vatten och tvättmedel innan du öppnar luckan. Det kan strömma ut och förorsaka skador.
Varning! Öppna inte luckan med spärren när trumman roterar.

5. ANVÄNDNING AV TORKTUMLINGSFUNKTIONEN

5.1 ALLMÄNT

Vattenkranen måste vara öppen och tömningsslangen måste vara korrekt placerad under torktumlingsprogrammen.
Med denna maskin går det att ställa in program för endast tvätt, program för endast torktumling och program för tvätt och efterföljande torktumling.
I det sistnämnda programmet sker en automatisk övergång från tvätt till torktumling när tvätten är avslutad. Du behöver således inte använda reglagen (när tvätten är avslutad) för att köra ett komplett program med tvätt och efterföljande torktumling.

Varning!

- Torktumla endast tvätt eller plagg som har tvättats med en vattenlösning och som klarar att torktumlas.
- Torktumla inte textilier som har kemtvättats eller där fläckar har tagits bort med hjälp av kemiska lösningsmedel, textilier av ull eller ullblandningar som krymper av värmen, mycket ömtåliga textilier av t.ex. siden, gardiner av syntetmaterial, textilier som lätt luddar av sig som t.ex. textilier av ull eller i vadderad bomull, ryamattor eller textilier med stoppning i skumplast eller liknande material.
- **Det går att torktumla max. 4 kg tvätt åt gången i maskinen.** Maskinen är konstruerad för att erbjuda max. effekt med max. 4 kg torr tvätt.
- I tvättprogrammen för slitstarka textilier utförs torktumlingen automatiskt vid 90 °C (normal torktumling).
- I tvättprogrammen för ömtåliga textilier utförs torktumlingen automatiskt vid 60 °C (skonsam torktumling). Vid automatiska tvättprogram med efterföljande torktumling bestäms torktumlingsprogrammet således utifrån vilket tvättprogram som har valts.
- För att endast köra ett torktumlingsprogram måste tvätten först ha tvättats och centrifugerats.
- Efter torktumling av extra mjuk tvätt som t.ex. nya frottétextilier rekommenderas det att köra programmet Sköljning. Detta garanterar att eventuellt ludd från textilierna töms ut så att detta inte fastnar på tvätten vid nästa tvätt.

Viktigt - Torktumla inte ömtåliga textilier som inte klarar en temperatur på 60 °C eller textilier som inte klarar den valda temperaturen.

5.1.1 EXTRA TORKTUMLING

Om tvätten fortfarande är fuktig när programmet är klart, kan du ställa in ett kortare tidsstyrt torkprogram.
Varning! Torkprogrammet bör inte köras för länge för att undvika att plaggen skrynklas eller krymper.

5.2 PROGRAM FÖR TVÄTT OCH EFTERFÖLJANDE TORKTUMLING

Det går att köra automatisk torktumling efter tvätten i intensivprogrammen (vittvätt och kulörtvätt) och i programmen för syntettvätt och fintvätt. Det går inte att välja automatisk torktumling vid tvättprogram för ylle.
För att kunna köra automatisk torktumling efter tvätten får tvättmängden **vara max. 4 kg vittvätt/kulörtvätt eller max. 2 kg syntettvätt**.
Om tvättmängden överstiger ovannämnda mängder är programmet för tvätt och efterföljande torktumling inte att rekommendera. I detta fall måste tvätten delas upp i två delar när tvättprogrammet är avslutat för att torktumlas i två omgångar.
För att ställa in ett **program för tvätt och efterföljande torktumling** gör du på följande sätt:

1. Välj **tvättprogrammet och gör eventuella ändringar i standardinställningarna**.
2. Tryck på knappen för torktumling för att ställa in önskad torktumlingstid. Displayen börjar med att visa max. inställningsbar tid, som är 2 timmar och 40 minuter (02:40). Tiden kan minskas ända ned till 0 timmar (00:00).

Symbol för torktumling.

Knapp för torktumling

Det valda tvättprogrammet avgör om torktumlingen sker på normal temperatur (90 °C) eller på lägre temperatur (60 °C).
Välj torktumlingstid. Symbolen på displayen börjar att blinka men övergår till fast sken när tvättprogrammet går över till torktumlingsfasen.

5.3 PROGRAM FÖR ENDAST TORKTUMLING

1. Stäng av maskinen genom att vrida programvredet för tvätt/torktumling till läget OFF.
2. Vrid vredet till önskat torktumlingsprogram: Intensiv torktumling för torktumling på normal temperatur (90 °C). Skonsam torktumling för torktumling på lägre temperatur (60 °C). Se programtabellen som medföljer maskinen så att du vet vilka symboler och torktumlingsprogram som hör ihop.
3. Tryck upprepade gånger på knappen för torktumling för att ställa in önskad torktumlingstid (se föregående avsnitt).
4. Tryck på knappen för start/paus för att starta torktumlingsprogrammet. Displayen visar den återstående tiden och symbolen för torktumling tänds.

Säkerhetsanvisningar

- Om du inte har valt tvättprogram tidigare kan du välja ett valfritt torktumlingsprogram (normal eller skonsam torktumling). Tänk på att normal torktumling rekommenderas för vittvätt och kulörtvätt medan skonsam torktumling rekommenderas för syntettvätt och fintvätt.
- För att erhålla ett bra torktumlingsresultat ska tvättmängden **inte överskrida** 4 kg när det gäller vittvätt eller 2 kg när det gäller syntetvätt.

5.4 AVBRYTA ELLER ÄNDRA ETT TORKTUMLINGSPROGRAM

1. Ett torktumlingsprogram avbryts på samma sätt som ett tvättprogram.
2. Om du vill avsluta programmet och ta ut tvätten rekommenderas det att köra avkylningsprogrammet. Ställ in torktumlingstiden på 20 minuter med hjälp av knappen för val av funktion. Starta sedan om maskinen såsom anges under följande punkt. När torktumlingen är avslutad kan du ta ut tvätten.

5.5 RENGÖRINGSPROGRAMMET CLEAN

För att maskinens funktion ska förbli oförändrad är maskinen utrustad med rengöringsprogrammet CLEAN. Kör detta program regelbundet för att rengöra torktumlingssystemet och ta bort eventuella luddrester.

1. Efter ett visst antal torktumlingar tänds symbolen för CLEAN och texten **Cln** visas på displayen. Det är då dags att köra programmet. Symbolen förblir tänd tills rengöringsprogrammet CLEAN körs. Symbolen släcks när programmet är avslutat.
2. Köra rengöringsprogrammet CLEAN på följande sätt:
   a. **Kontrollera att trumman är helt tom och stäng luckan.**
   b. Vrid vredet till rengöringsprogrammet CLEAN (se programtabellen för exakt läge på vredet).
   c. Tryck på knappen för start/paus.

Det går att köra rengöringsprogrammet CLEAN även när symbolen på displayen är släckt.

6. RENGÖRING OCH UNDERHÅLL

Viktigt! Dra ut stickkontakten ur eluttaget innan det görs någon typ av rengöring eller underhåll.

6.1 UTVÄNDIG RENGÖRING

- Rengör maskinen regelbundet för att behålla dess utseende i oförändrat skick.
- Rengör höljet endast med tvål och vatten och torka omsorgsfullt rent med en mjuk trasa.
- Plastdelarna ska endast rengöras med en fuktig trasa.
- Använd inte vassa skrapor och undvik att använda lösningsmedel eller slipande produkter som kan skada ytorna.
- **Rengör aldrig maskinen med vattenslang med tanke på säkerheten.**

6.2 RENGÖRING AV TRUMMAN

- Ta bort eventuella rostfläckar från trumman med hjälp av ett avsett rengöringsmedel för rostfritt stål eller använd ett fint sandpapper om fläckarna är extra svåra att ta bort.
- Använd endast avkalkningsmedel med rostskyddsmedel av känt fabrikat för att avkalka maskinen.
- Iaktta tillverkarens anvisningar beträffande användning och dosering till punkt och pricka.
- **Kör några sköljningar när avkalkningen är klar och rosten har tagits bort från trumman så att eventuella syrarester försvinner som annars skulle kunna skada maskinen. Använd aldrig rengöringsmedel som innehåller lösningsmedel. Risken finns att det bildas ångor som kan fatta eld och förorsaka explosion.**

6.3 RENGÖRING AV LUCKANS GUMMIPACKNING

Kontrollera regelbundet att det inte ligger hårklämmor, knappar, nubb eller nålar i vecken på luckans gummipackning.

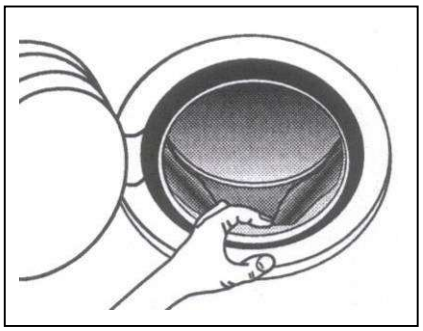

6.4 RENGÖRING AV TÖMNINGSPUMPEN

Rengöringen av tömningspumpen ska endast göras om pumpen har blockerats av knappar, gem eller andra liknande föremål och vattnet inte töms ut.
I sådant fall ska du göra på följande sätt.

1. **Ta ur stickkontakten ur nätuttaget för att koppla från maskinen från elnätet.**

2. Dra ut sockeln från sitt säte med hjälp av händerna. Ta i med händerna på den nedre delen av sockeln och bänd utåt.

3. Dra ut tömningsslangen ”A”.
   Observera! Den varma slangen innebär att vattnet är varmt eller kokande. Ställ en låg behållare på golvet och ta ur pluggen “B” för att tömma ut vattnet.
   Det kan vara nödvändigt att tömma behållaren flera gånger, beroende på hur mycket vatten som finns i maskinen.
   Sätt igen slangen igen genom att sätta tillbaka pluggen “B” ordentligt när inget mer vatten kommer ut.

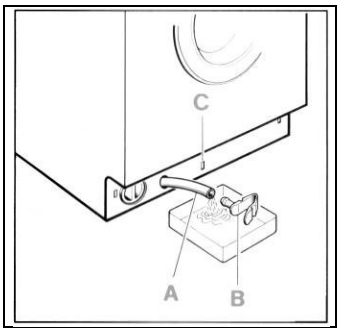

4. Skruva ur skruven "G" med skruvmejseln och ta ut metallhaken "F" som förhindrar att pumplocket "D" roterar.
   Skruva lossa pumplocket “D” genom att vrida åt vänster.
   Rengör och ta bort främmande föremål från pumpkroppen.
   Kontrollera även inuti “E” att pumphjulet roterar fritt. Det kan ha fastnat främmande föremål som måste tas bort.

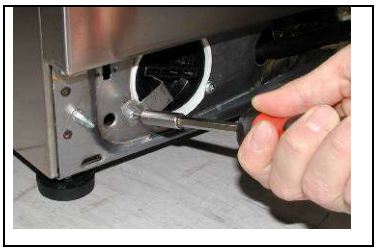

5. Skruva tillbaka pumplocket när du är klar.
   Placera metallhaken “F” så att inte locket kan rotera och skruva fast skruven “G” med en skruvmejsel.
   Fäst tömningsslangen genom att sticka in snäppluggen i sitt säte «C».
   Stick in sockeln nedantill och tryck den sedan mot möbeln tills den hakar fast.

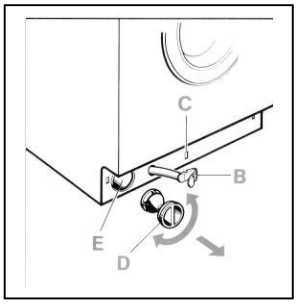

6.5 RENGÖRING AV TVÄTTMEDELSLÅDAN

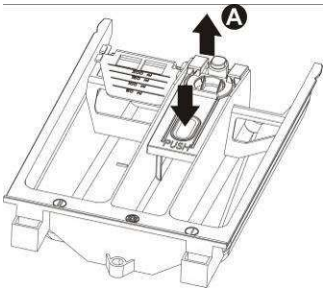

Tvättmedelslådan bör hållas ren från beläggningar.
Dra ut tvättmedelslådan helt för att underlätta detta moment (dra ut lådan tills det tar emot, tryck på området med texten PUSH och dra sedan ut lådan helt).

Ta bort vattenlåset A och rengör delarna med varmt vatten.
Sätt tillbaka vattenlåset och ta bort eventuella tvättmedelsrester innan du sätter tillbaka lådan.

.

6.6 RENGÖRING AV VATTENFILTRET

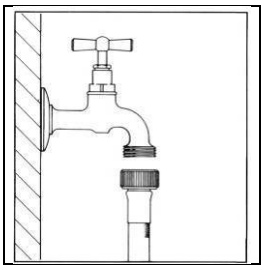

Maskinen är utrustad med ett filter för att skydda ventilerna för vattentilloppet.

Filtret sitter i tilloppsslangens koppling som ska anslutas till kranen.

Filtret ska rengöras om maskinen inte fyller på vatten eller om vattenflödet är otillräckligt.
Rengör på följande sätt:

- **Koppla maskinen från elnätet genom att dra ut stickkontakten ur eluttaget.**
- Stäng vattenkranen.
- Skruva loss tilloppsslangens koppling från kranen.
- Ta bort filtret från tilloppsslangens koppling.
- Rengör filtret med vatten och en liten borste.
- Kontrollera att filtret är korrekt placerat när du skruvar tillbaka tilloppsslangens kopplingar.

7. ÅTGÄRDER VID FUNKTIONSFEL OCH DRIFTSTÖRNINGAR

Denna produkt uppfyller kraven i gällande säkerhetsföreskrifter för elektriska apparater. Eventuella tekniska kontroller eller reparationer ska av säkerhetsskäl endast ombesörjas av behörig personal för att undvika faror för användaren.

Innan du kontaktar en serviceverkstad om maskinen inte fungerar: Kontrollera om du har utfört alla kontroller och åtgärder som listas i denna felsökningstabell för att slippa onödiga utgifter.

1	**Maskinen startar inte.**	Kontrollera att: - stickkontakten är korrekt isatt i eluttaget - luckan är ordentligt stängd - knappen för start/paus har tryckts in.
2	**Maskinen fyller inte på vatten.**	Kontrollera att: - stickkontakten är korrekt isatt i eluttaget - luckan är ordentligt stängd - vattenkranen är öppen - filtren för tilloppsslangen för vatten inte är igensatta - tilloppsslangen för vatten inte är klämd eller vikt.
3	**Det syns inget vatten i tvättrumman.**	Inget fel. Vattennivån ligger lägre än luckans glas. De nya maskinerna använder nämligen mindre vatten men erbjuder ändå samma tvätt- och sköljresultat.
4	**Maskinen tömmer inte ut vattnet.**	Kontrollera att: - tömningsslangen inte är veckad - tömningspumpen inte är igensatt.
5	**Maskinen tömmer inte ut vattnet efter sista sköljningen i tvättprogrammen för fintvätt och ylle.**	Det rör sig inte om ett funktionsfel. Sköljstoppet ingår i dessa tvättprogram för att undvika att textilierna skrynklas. Töm ut vattnet enligt anvisningarna i Programslut.
6	**Maskinen fyller på och tömmer ut vatten oavbrutet.**	Kontrollera att änden på tömningsslangen inte är för lågt placerad.
7	**Starka vibrationer i samband med centrifugering.**	Kontrollera att: - maskinen står helt plant - maskinen inte står för nära väggar eller köksskåp - trumenheten i maskinen har lossats.
8	**Det bildas för mycket skum i maskinen och det kommer ut ur tvättmedelslådan.**	Kontrollera att: - det använda tvättmedlet är avsett för tvättmaskiner och inte för handtvätt - tvättmedlet har använts enligt de mängder som anges i bruksanvisningen och inte i större mängder.
9	**Det läcker ut vatten på golvet.**	Kontrollera att: - tilloppsslangens kopplingar inte sitter löst - tömningsslangens ände inte har lossnat från sitt läge.
10	**Sköljmedlet spolas inte in helt eller det är för mycket vatten kvar i facket.**	Kontrollera att vattenlåsen i tvättmedelslådan är korrekt placerade och att de inte är igensatta.

11	**Maskinen centrifugerar inte.**	Balanskontrollen har löst ut eftersom tvätten inte är jämnt fördelad i trumman. Om tvätten fortfarande är blöt när tvättprogrammet är avslutat bör du fördela den jämnt i trumman för hand och sedan köra om centrifugeringsprogrammet.
12	**Tömning av vatten ur trumman.**	Om det inträffar ett strömavbrott eller det uppstår ett fel på maskinen går det att göra en nödtömning av vattnet i trumman.
13	**Tvätten har inte centrifugerats korrekt.**	De större plaggen har rullat ihop sig och är inte jämnt fördelade i trumman. Blanda alltid större plagg med mindre plagg.
14	**Tvättmedelsrester på tvätten.**	Många fosfatfria tvättmedel innehåller ämnen som är svårlösliga i vatten. Välj programmet Sköljning eller borsta av kläderna.
15	**Tvätten torkas inte.**	Kontrollera att: - vattenkranen är öppen - tvättmängden inte är för stor - torktiden passar - lämplig torktid har valts. Kontakta närmaste auktoriserade serviceverkstad om torktumling uteblir efter ett andra försök. Fläkten och torkrören kan behöva rengöras och tråd- och tygrester tas bort.
16	**Tvättresultatet är inte tillfredsställande.**	- Troligtvis har för lite eller ett olämpligt tvättmedel använts. - Svåra fläckar har inte förbehandlats före tvätt. - Fel tvättemperatur har valts. - Tvättrumman är överfull.

VISNING AV FEL

Vid funktionsfel signalerar maskinen felet genom att visa en felkod på displayen.

Felkod	*Beskrivning av problem*
	Luckan är inte ordentligt stängd. Prova att stänga den på nytt.
	Översvämningsskyddet har löst ut. Koppla maskinen från elnätet, stäng vattenkranen och kontakta närmaste serviceverkstad.
	Maskinen fyller inte på vatten för tvätten. Se punkt 2 i felsökningstabellen.
	Maskinen tömmer inte ut vatten. Se punkt 4 i felsökningstabellen.
	Inget fel! Systemet som kontrollerar obalans har upptäckt att tvätten är ojämnt fördelad. Man kan inte starta programmet “Flusen spulen (Avlägsna ludd)”. Ta ut tvätten.

Beträffande övriga visade felkoder, koppla maskinen från elnätet, stäng vattenkranen och kontakta närmaste serviceverkstad.

8. YTTERLIGARE INFORMATION FÖR ANVÄNDAREN

Följande information tillhandahålles grundat på den europeiska förordningen Eco-Design (EU) 2019/2023
De värden angående förbrukning, som anges i tabellen för program, som skiljer sig från Eco 40-60, är endast ungefärliga.

Tidsinställd, automatisk tvättmaskin/torktumlare

Program	Kapacitet nominell (kg)	Energi-förbrukning (kWh/ cykel)*	Vatten-förbrukning (l/cykel)(*)*	Programmets Längd (tim:min)*	Max tempe-ratur (°C) 5 min (*)(***)	Centri-fuge-rings-hastighet (varv per minut	Kvar-varande fuktighet (%) *	Användning av tvättmedel
Eco 40-60**	7	1.02	49	2:50	46	1400 (1200)	48 (55)	Tvättmedel för kulörtvätt, flytande eller i pulver, utan blekmedel eller optiska blekmedel Däremot för vita och ljusa plagg använd tvättmedel Standard med användning av blekmedel. (från tvätt med kallt vatten upp till 90°) . Konsultera *programtabellen*
Eco 40-60**	3,5	0,70	43	2:40	36	1400 (1200)	49 (56)	
Eco 40-60**	2	0,50	39	2:30	32	1400 (1200)	54 (60)	
Eko 40-60 + normal Torkning **(Tvätt och torkning)** **	4	3,08 (3,29)	75	5:30	36	1400 (1200)	-	
	2	2,04	58	4:10	32	1400 (1200)	-	
Bomull 20°C	7	0,24	62	1:51	20	1400 (1200)	53 (57)	
Bomull 40°C	7	0,38	62	1:51	40	1400 (1200)	53 (57)	
Bomull 40°C + Förtvätt	7	1,02	78	2:18	40	1400 (1200)	53 (57)	
Bomull 60°C	7	1,11	62	1:51	55	1400 (1200)	53 (57)	
Syntet 40°C	3,5	0,62	50	1:43	40	1000	30	Tvättmedel för kulörtvätt/ ömtålig tvätt utan optiska blekmedel
Blandat 40 °C	3	0,40	36	0:50	40	1200	57	Standardtvättmedel utan blekmedel
Ylle 30°C	2	0,20	49	0:47	30	600	55	Tvättmedel för ylleplagg

*De verifierade värdena kan skilja sig från de, som angetts för det inkommande vattnets tryck, hårdhet och temperatur, miljötemperaturen, tvättens typ, mängd och nedsmutsning, det använda tvättmedlet, nätspänningens svängningar och de valda tilläggsfunktionerna.

** Testprogram enligt den europeiska förordningen Eco-design (EU 2019/2023) och den europeiska förordningen rörande energimärkning med kallt vatten (15 °C) (EU 2019/2014)

*** Max temperatur uppnådd under minst 5 minuter inne i tvättlasten.

VIKTIG INFORMATION FÖR TESTINSTITUTEN!

De modeller, som är avsedda att byggas in i en möbel, ska testas inne i en normativ provbox och med frontpanelen i överensstämmelse med tillverkarens installationsinstruktioner.

**** Program Eco 40-60**

Testprogram, som överensstämmer med den europeiska förordningen Eco-Design (EU 2019/2023) och den europeiska förordningen om energimärkning med kallvatten (15°C) (EU 2019/2014).
Tvättprogram för tvätt av normalt smutsiga bomullsplagg, som kan tvättas tillsammans vid 40°C eller 60°C i samma tvättcykel.
Cykeln **tvätta och torka** är för tvätt av normalt smutsiga bomullsplagg, som kan tvättas tillsammans vid 40°C eller 60°C, i samma cykel, så att en torkningsgrad uppnås, som gör att plaggen kan läggas undan direkt i klädskåpet.

YTTERLIGARE INFORMATION FÖR ANVÄNDAREN

Kundtjänst

Reservdelar i original finns tillgängliga för kunderna under en period på minst 10 år efter att apparaten släppts på marknaden.
Kontakta kundtjänst i det egna landet eller konsultera webbplatsen och registrera produkten med de begärda koderna. Det går dessutom att åtgärda eventuella fel, innan man vänder sig till kundtjänst, genom att konsultera avsnittet i manualen.
EU-databasen EPREL tillhandahåller information om prestationerna för tvättmaskinen med torktumlare. Databasen kan konsulteras direkt, tack vare QR-koden, som sitter på energimärkningen för tvättmaskinen med torktumlare. eller genom anslutningen https://eprel.ec.europa.eu. i detta fall ska namnet på modellen, som sitter på skylten över egenskaperna bredvid luckan, föras in. För detaljerad information om energimärkningen: www.theenergylabel.eu.
Om felet skulle bestå, kontakta vår tekniska assistans och meddela felkoden. Kontaktuppgifter för vår tekniska assistans finns på garantibeviset och på webbplatsen.

Periodisk rengöring

Utför en periodisk rengöring för att optimera användningen av apparaten (se avsnittet **RENGÖRING OCH UNDERHÅLL) för att förhindra att det bildas kalk, dålig lukt och mögel.** Det går att använda ett kalkskydd, följ anvisningarna på kalkskyddsmedlet. Utför rengöring av doseringslådan åtminstone en eller två gånger i månaden för att förhindra ansamling av tvättmedel.
Utför en periodisk kontroll av vatteninloppsfiltren, se proceduren i manualen.

PROGRAM GUIDE

Programs		Temp. (°C)	Max. Spin (rpm)	Max. washing load (kg)	Detergent drawer compartments: Max. drying load (kg)	Detergent drawer compartments: Prewash	Detergent drawer compartments: Wash	Detergent drawer compartments: Softner	Options: Prewash	Options: Intensive	Options: Easy Iron	Options: Extra rinse	Options: Flexi time	Drying after wash if selected	Wash program description
Cotton	Delicate coloureds with light dirt	**/ 20°**	**Max**	7	4	✓	✓	✓	✓	✓	✓	✓	✓	**Intensive**	Cold wash or at 20°C, rinses and final spin at the selected speed
	Delicate coloureds with normal dirt	**30° / 40°**	**Max**	7	4	✓	✓	✓	✓	✓	✓	✓	✓	**Intensive**	Wash at 30°C or 40°C, rinses and final spin at the selected speed
	Tough coloureds with normal dirt	**60°**	**Max**	7	4	✓	✓	✓	✓	✓	✓	✓	✓	**Intensive**	Wash at 60°C, rinses and final spin at the selected speed
	Tough coloureds with heavy dirt	**90°**	**Max**	7	4	✓	✓	✓	✓	✓	✓	✓	✓	**Intensive**	Wash at 90°C, rinses and final spin at the selected speed
Eco 40-60	Normally soiled cotton laundry declared washable at 60°C or 40°C together	**-**	**Max**	7	4	✓	✓	✓	✓	-	✓	✓	✓	**Intensive**	Wash, rinses and final spin at the selected speed
Synthetics	Items for refreshing	**/ 20°**	**1000**	3,5	3,5	✓	✓	✓	✓	✓	-	✓	✓	**Delicate**	Cold wash or at 20°C rinses and final spin at the selected speed
	Items with light dirt	**30° / 40°**	**1000**	3,5	3,5	✓	✓	✓	✓	✓	-	✓	✓	**Delicate**	Wash at 30°C or 40°C, rinses and final spin at the selected speed
	Items with normal dirt	**60°**	**1000**	3,5	3,5	✓	✓	✓	✓	✓	-	✓	✓	**Delicate**	Wash at 60°C, rinses and final spin at the selected speed
Delicates	Items for refreshing	**/ 20°**	**600**	2	-	-	✓	✓	-	✓	-	✓	-	-	Cold wash or at 20°C, rinses and final spin at the selected speed
	Items with light dirt	**30° / 40°**	**600**	2	-	-	✓	✓	-	✓	-	✓	-	-	Wash at 30°C or 40°C, rinses and final spin at the selected speed
Wool	Items for refreshing	**/ 20°**	**800**	2	-	-	✓	✓	-	-	-	-	-	-	Cold wash or at 20°C, rinses and final spin at the selected speed
	Items with light dirt	**30° / 40°**	**800**	2	-	-	✓	✓	-	-	-	-	-	-	Wash at 30°C or 40°C, rinses and final spin at the selected speed
Rinse & Spin		-	**Max**	7	-	-	-	✓	-	-	✓	-	-	-	Rinse and pump-out only, or pump-out and final spin at the selected speed
Drain & Spin		-	**Max**	7	-	-	-	-	-	-	✓	-	-	-	Pump-out only, or pump-out and final spin at the selected speed
Mixed Fabrics	Cotton and synthetics for refreshing	**/ 20°**	**1200**	3	3	✓	✓	✓	✓	✓	✓	✓	✓	**Delicate**	Cold wash or at 20°C, rinses and final spin at the selected speed
	Cotton and synthetics with light dirt	**30° / 40°**	**1200**	3	3	✓	✓	✓	✓	✓	✓	✓	✓	**Delicate**	Wash at 30°C or 40°C, rinses and final spin at the selected speed
Gym	Items for refreshing	**/ 20°**	**800**	2	2	-	✓	✓	-	✓	-	✓	✓	**Delicate**	Cold wash or at 20°C, rinses and final spin at the selected speed
	Items with light dirt	**30° / 40°**	**800**	2	2	-	✓	✓	-	✓	-	✓	✓	**Delicate**	Wash at 30°C or 40°C, rinses and final spin at the selected speed
Shirt	Items for refreshing	**/ 20°**	**800**	2	2	-	✓	✓	-	✓	-	✓	✓	**Delicate**	Cold wash or at 20°C, rinses and final spin at the selected speed
	Items with light dirt	**30° / 40°**	**800**	2	2	-	✓	✓	-	✓	-	✓	✓	**Delicate**	Wash at 30°C or 40°C, rinses and final spin at the selected speed
Night	Very delicates items with light dirt	**/ 20°**	**1000**	3	3	✓	✓	✓	✓	✓	✓	-	-	**Intensive**	Silent cold wash or at 20°C (buzzer off), rinses and final spin at the selected speed
	Items with light dirt	**30° / 40°**	**1000**	3	3	✓	✓	✓	✓	✓	✓	-	-	**Intensive**	Silent wash at 30°C or 40°C (buzzer off), rinses and final spin at the selected speed
	Items with normal dirt	**60°**	**1000**	3	3	✓	✓	✓	✓	✓	✓	-	-	**Intensive**	Silent wash at 60°C (buzzer off), rinses and final spin at the selected speedù
Super Fast 15'	Light cotton or delicate fabrics for refreshing	**/20° / 30°**	**800**	2	-	-	✓	✓	-	-	-	-	-	-	Cold wash or at 20°C /30°C, rinses and final spin at the selected speed
Drying Programmes	Gentle	**60°**	**Max**	-	3	-	-	-	-	-	-	-	-	-	Delicate drying for synthetic and delicate items
	Intensive	**90°**	**Max**	-	4	-	-	-	-	-	-	-	-	-	Normal drying for cotton items
	Clean	-	-	-	-	-	-	-	-	-	-	-	-	-	Drying circuit cleaning cycle

✓: **Option available**

: Options which cannot be selected simultaneously

GUÍA DEL PROGRAMA

Programas		Temp. (°C)	Centrifugado máx. (rpm)	Carga máx. de lavado (kg)	Compartimentos del cajón de detergente: Carga máx. de secado (kg)	Compartimentos del cajón de detergente: Prelavado	Compartimentos del cajón de detergente: Lavado	Compartimentos del cajón de detergente: Suavizante	Opciones: Prelavado	Opciones: Intensivo	Opciones: Planchado fácil	Opciones: Enjuague adicional	Opciones: Horario flexible	Secado tras lavado si se selecciona	Descripción del programa de lavado
Cotton (Algodón)	Colores delicados con poca suciedad	**/ 20°**	**Máx.**	7	4	✓	✓	✓	✓	✓	✓	✓	✓	**Intensivo**	Lavado en frío o a 20 °C, enjuague y centrifugado final a la velocidad seleccionada
	Colores delicados con suciedad normal	**30° / 40°**	**Máx.**	7	4	✓	✓	✓	✓	✓	✓	✓	✓	**Intensivo**	Lavado a 30 °C o 40 °C, enjuague y centrifugado final a la velocidad seleccionada
	Colores intensos con suciedad normal	**60°**	**Máx.**	7	4	✓	✓	✓	✓	✓	✓	✓	✓	**Intensivo**	Lavado a 60 °C, enjuague y centrifugado final a la velocidad seleccionada
	Colores intensos con mucha suciedad	**90°**	**Máx.**	7	4	✓	✓	✓	✓	✓	✓	✓	✓	**Intensivo**	Lavado a 90°C, enjuague y centrifugado final a la velocidad seleccionada
Eco 40-60	Ropa de algodón con suciedad normal que se puede lavar junta a 60 °C o 40 °C.	**-**	**Máx.**	7	4	✓	✓	✓	✓	-	✓	✓	✓	**Intensivo**	Lavado, enjuague y centrifugado final a la velocidad seleccionada
Synthetics (Sintéticos)	Prendas para refrescar	**/ 20°**	**1000**	3,5	3,5	✓	✓	✓	✓	✓	-	✓	✓	**Delicado**	Lavado en frío o a 20 °C, enjuague y centrifugado final a la velocidad seleccionada
	Prendas con poca suciedad	**30° / 40°**	**1000**	3,5	3,5	✓	✓	✓	✓	✓	-	✓	✓	**Delicado**	Lavado a 30 °C o 40 °C, enjuague y centrifugado final a la velocidad seleccionada
	Prendas con suciedad normal	**60°**	**1000**	3,5	3,5	✓	✓	✓	✓	✓	-	✓	✓	**Delicado**	Lavado a 60 °C, enjuague y centrifugado final a la velocidad seleccionada
Delicates (Delicados)	Prendas para refrescar	**/ 20°**	**600**	2	-	-	✓	✓	-	✓	-	✓	-	-	Lavado en frío o a 20 °C, enjuague y centrifugado final a la velocidad seleccionada
	Prendas con poca suciedad	**30° / 40°**	**600**	2	-	-	✓	✓	-	✓	-	✓	-	-	Lavado a 30 °C o 40 °C, enjuague y centrifugado final a la velocidad seleccionada
Wool (Lana)	Prendas para refrescar	**/ 20°**	**800**	2	-	-	✓	✓	-	-	-	-	-	-	Lavado en frío o a 20 °C, enjuague y centrifugado final a la velocidad seleccionada
	Prendas con poca suciedad	**30° / 40°**	**800**	2	-	-	✓	✓	-	-	-	-	-	-	Lavado a 30 °C o 40 °C, enjuague y centrifugado final a la velocidad seleccionada
Rinse & Spin (Enjuague y centrifugado)		-	**Máx.**	7	-	-	-	✓	-	-	✓	-	-	-	Enjuague y vaciado solamente, o vaciado y centrifugado final a la velocidad seleccionada
Drain & Spin (Drenaje y centrifugado)		-	**Máx.**	7	-	-	-	-	-	-	✓	-	-	-	Solamente vaciado, o vaciado y centrifugado final a la velocidad seleccionada
Mixed Fabrics (Tejidos mixtos)	Algodón y sintéticos para refrescar	**/ 20°**	**1200**	3	3	✓	✓	✓	✓	✓	✓	✓	✓	**Delicado**	Lavado en frío o a 20 °C, enjuague y centrifugado final a la velocidad seleccionada
	Algodón y sintéticos con poca suciedad	**30° / 40°**	**1200**	3	3	✓	✓	✓	✓	✓	✓	✓	✓	**Delicado**	Lavado a 30 °C o 40 °C, enjuague y centrifugado final a la velocidad seleccionada
Gym (Gimnasio)	Prendas para refrescar	**/ 20°**	**800**	2	2	-	✓	✓	-	✓	-	✓	✓	**Delicado**	Lavado en frío o a 20 °C, enjuague y centrifugado final a la velocidad seleccionada
	Prendas con poca suciedad	**30° / 40°**	**800**	2	2	-	✓	✓	-	✓	-	✓	✓	**Delicado**	Lavado a 30 °C o 40 °C, enjuague y centrifugado final a la velocidad seleccionada
Shirt (Camisa)	Prendas para refrescar	**/ 20°**	**800**	2	2	-	✓	✓	-	✓	-	✓	✓	**Delicado**	Lavado en frío o a 20 °C, enjuague y centrifugado final a la velocidad seleccionada
	Prendas con poca suciedad	**30° / 40°**	**800**	2	2	-	✓	✓	-	✓	-	✓	✓	**Delicado**	Lavado a 30 °C o 40 °C, enjuague y centrifugado final a la velocidad seleccionada
Night (Noche)	Prendas muy delicadas con poca suciedad	**/ 20°**	**1000**	3	3	✓	✓	✓	✓	✓	✓	-	-	**Intensivo**	Lavado en frío o a 20 °C silencioso (zumbido apagado), enjuague y centrifugado final a la velocidad seleccionada
	Prendas con poca suciedad	**30° / 40°**	**1000**	3	3	✓	✓	✓	✓	✓	✓	-	-	**Intensivo**	Lavado a 30 °C o a 40°C silencioso (zumbido apagado), enjuague y centrifugado final a la velocidad seleccionada
	Prendas con suciedad normal	**60°**	**1000**	3	3	✓	✓	✓	✓	✓	✓	-	-	**Intensivo**	Lavado a 60 °C silencioso (zumbido apagado), enjuague y centrifugado final a la velocidad seleccionada
Super Fast 15' (Rápido 15 min.)	Algodón ligero o telas delicadas para refrescar	**/20° / 30°**	**800**	2	-	-	✓	✓	-	-	-	-	-	-	Lavado en frío o a 20 °C/30 °C, enjuague y centrifugado final a la velocidad seleccionada
Drying Programmes (Programas de secado)	Suave (Gentle)	**60°**	**Máx.**	-	3	-	-	-	-	-	-	-	-	-	Secado delicado para prendas sintéticas y delicadas
	Intensivo (Intensive)	**90°**	**Máx.**	-	4	-	-	-	-	-	-	-	-	-	Secado normal para prendas de algodón
	Limpio (Clean)	-	-	-	-	-	-	-	-	-	-	-	-	-	Ciclo de limpieza del circuito de secado

ü: **Opción disponible**

: Opciones que no se pueden seleccionar de forma simultánea

OHJELMATAULUKKO

Ohjelmat		Lämpötila (°C)	Maksimi linkousnopeus (rpm)	Maksimi täyttömäärä (kg)	Maksimi kuivausmäärä (kg)	Pesuainelokerot: Esipesu	Pesuainelokerot: Pesu	Pesuainelokerot: Huuhteluaine	Valinnat: Esipesu	Valinnat: Intensiivinen	Valinnat: Rypistymisen esto	Valinnat: Ylimääräinen huuhtelu	Valinnat: Flexi time	Kuivaus pesun jälkeen jos valittu	Pesuohjelman kuvaus
Cotton (Puuvilla)	Herkät värit, kevyesti likainen pyykki	**/ 20°**	**Maksimi**	7	4	✓	✓	✓	✓	✓	✓	✓	✓	**Intensiivinen**	Kylmäpesu tai pesu 20 °C:ssa, huuhtelu ja loppulinkous valitulla nopeudella
	Herkät värit, tavallisesti likainen pyykki	**30° / 40°**	**Maksimi**	7	4	✓	✓	✓	✓	✓	✓	✓	✓	**Intensiivinen**	Pesu 30 °C:ssa tai 40°C:ssa, huuhtelu ja loppulinkous valitulla nopeudella
	Kirkkaat värit, tavallisesti likainen pyykki	**60°**	**Maksimi**	7	4	✓	✓	✓	✓	✓	✓	✓	✓	**Intensiivinen**	Pesu 60°C:ssa, huuhtelu ja loppulinkous valitulla nopeudella
	Kirkkaat värit, erittäin likainen pyykki	**90°**	**Maksimi**	7	4	✓	✓	✓	✓	✓	✓	✓	✓	**Intensiivinen**	Pesu 90°C:ssa, huuhtelu ja loppulinkous valitulla nopeudella
Eco 40-60	Tavallisesti likainen puuvillapyykki, joka voidaan pestä yhdessä 60 °C:ssa tai 40 °C:ssa	**-**	**Maksimi**	7	4	✓	✓	✓	✓	-	✓	✓	✓	**Intensiivinen**	Pesu, huuhtelu ja loppulinkous valitulla nopeudella
Synthetics (Tekokuidut)	Vaatteet raikastusta varten	**/ 20°**	**1000**	3,5	3,5	✓	✓	✓	✓	✓	-	✓	✓	**Hienopesu**	Kylmäpesu tai pesu 20 °C:ssa, huuhtelu ja loppulinkous valitulla nopeudella
	Kevyesti likaiset vaatteet	**30° / 40°**	**1000**	3,5	3,5	✓	✓	✓	✓	✓	-	✓	✓	**Hienopesu**	Pesu 30 °C:ssa tai 40°C:ssa, huuhtelu ja loppulinkous valitulla nopeudella
	Tavallisesti likaiset vaatteet	**60°**	**1000**	3,5	3,5	✓	✓	✓	✓	✓	-	✓	✓	**Hienopesu**	Pesu 60°C:ssa, huuhtelu ja loppulinkous valitulla nopeudella
Delicates (Arat vaatteet)	Vaatteet raikastusta varten	**/ 20°**	**600**	2	-	-	✓	✓	-	✓	-	✓	-	-	Kylmäpesu tai pesu 20 °C:ssa, huuhtelu ja loppulinkous valitulla nopeudella
	Kevyesti likaiset vaatteet	**30° / 40°**	**600**	2	-	-	✓	✓	-	✓	-	✓	-	-	Pesu 30 °C:ssa tai 40°C:ssa, huuhtelu ja loppulinkous valitulla nopeudella
Wool (Villa)	Vaatteet raikastusta varten	**/ 20°**	**800**	2	-	-	✓	✓	-	-	-	-	-	-	Kylmäpesu tai pesu 20 °C:ssa, huuhtelu ja loppulinkous valitulla nopeudella
	Kevyesti likaiset vaatteet	**30° / 40°**	**800**	2	-	-	✓	✓	-	-	-	-	-	-	Pesu 30 °C:ssa tai 40°C:ssa, huuhtelu ja loppulinkous valitulla nopeudella
Rinse & Spin (Huuhtelu ja linkous)		-	**Maksimi**	7	-	-	-	✓	-	-	✓	-	-	-	Huuhtelu ja pelkkä veden tyhjennys, tai veden tyhjennys ja loppulinkous valitulla nopeudella
Drain & Spin (Kuivaus ja linkous)		-	**Maksimi**	7	-	-	-	-	-	-	✓	-	-	-	Pelkkä veden tyhjennys, tai veden tyhjennys ja loppulinkous valitulla nopeudella
Mixed Fabrics (Kirjopyykki)	Puuvilla- ja tekokuitupyykki raikastusta varten	**/ 20°**	**1200**	3	3	✓	✓	✓	✓	✓	✓	✓	✓	**Hienopesu**	Kylmäpesu tai pesu 20 °C:ssa, huuhtelu ja loppulinkous valitulla nopeudella
	Kevyesti likainen puuvilla- ja tekokuitupyykki	**30° / 40°**	**1200**	3	3	✓	✓	✓	✓	✓	✓	✓	✓	**Hienopesu**	Pesu 30 °C:ssa tai 40°C:ssa, huuhtelu ja loppulinkous valitulla nopeudella
Gym (Urheiluvaatteet)	Vaatteet raikastusta varten	**/ 20°**	**800**	2	2	-	✓	✓	-	✓	-	✓	✓	**Hienopesu**	Kylmäpesu tai pesu 20 °C:ssa, huuhtelu ja loppulinkous valitulla nopeudella
	Kevyesti likaiset vaatteet	**30° / 40°**	**800**	2	2	-	✓	✓	-	✓	-	✓	✓	**Hienopesu**	Pesu 30 °C:ssa tai 40°C:ssa, huuhtelu ja loppulinkous valitulla nopeudella
Shirt (Paidat)	Vaatteet raikastusta varten	**/ 20°**	**800**	2	2	-	✓	✓	-	✓	-	✓	✓	**Hienopesu**	Kylmäpesu tai pesu 20 °C:ssa, huuhtelu ja loppulinkous valitulla nopeudella
	Kevyesti likaiset vaatteet	**30° / 40°**	**800**	2	2	-	✓	✓	-	✓	-	✓	✓	**Hienopesu**	Pesu 30 °C:ssa tai 40°C:ssa, huuhtelu ja loppulinkous valitulla nopeudella
Night (Yöasut)	Kevyesti likaiset erittäin arat vaatteet	**/ 20°**	**1000**	3	3	✓	✓	✓	✓	✓	✓	-	-	**Intensiivinen**	Hiljainen kylmäpesu tai pesu 20 °C:ssa (äänimerkki pois päältä), huuhtelu ja loppulinkous valitulla nopeudella
	Kevyesti likaiset vaatteet	**30° / 40°**	**1000**	3	3	✓	✓	✓	✓	✓	✓	-	-	**Intensiivinen**	Hiljainen pesu 30°C:ssa tai 40°C:ssa (äänimerkki pois päältä), huuhtelu ja loppulinkous valitulla nopeudella
	Tavallisesti likaiset vaatteet	**60°**	**1000**	3	3	✓	✓	✓	✓	✓	✓	-	-	**Intensiivinen**	Hiljainen pesu 60°C:ssa (äänimerkki pois päältä), huuhtelu ja loppulinkous valitulla nopeudella
Super Fast 15' (Pikapesu 15')	Kevyet puuvilla- tai arat materiaalit raikastusta varten	**/20° / 30°**	**800**	2	-	-	✓	✓	-	-	-	-	-	-	Kylmäpesu tai pesu 20 °C/30 °C:ssa, huuhtelu ja loppulinkous valitulla nopeudella
Drying Programmes (Kuivausohjelmat)	Herkkä (Gentle)	**60°**	**Maksimi**	-	3	-	-	-	-	-	-	-	-	-	Hellävarainen kuivaus keinokuiduista ja aroista materiaaleista valmistetuille vaatteille
	Intensiivinen (Intensive)	**90°**	**Maksimi**	-	4	-	-	-	-	-	-	-	-	-	Puuvillavaatteiden normaali kuivaus
	Puhdistus (Clean)	-	-	-	-	-	-	-	-	-	-	-	-	-	Kuivauspiirin puhdistussykli

✓: **Saatavana oleva valinta**

: Valinnat joita ei ole mahdollista valita samanaikaisesti

PROGRAMOVERSIKT

Programmer		Temp. (°C)	Maks. sentrifugering (opm)	Maks. vaskekapasitet (kg)	Maks. tørkekapasitet (kg)	Vaskemiddelskuff: Forvask	Vaskemiddelskuff: Vask	Vaskemiddelskuff: Tøymykner	Alternativer: Forvask	Alternativer: Intensiv	Alternativer: Strykelett	Alternativer: Ekstra skylling	Alternativer: Tidsforsinkelse	Tørking etter vask hvis valgt	Beskrivelse av vaskeprogram
Cotton (Bomull)	Ømfintlig farget tøy som er lite skittent	**/ 20 °**	**Maks**	7	4	✓	✓	✓	✓	✓	✓	✓	✓	**Intensiv**	Vasker i kaldt vann eller ved 20 °C, skyller og sluttsentrifugering ved valgt hastighet
	Ømfintlig farget tøy som er normalt skittent	**30 ° / 40 °**	**Maks**	7	4	✓	✓	✓	✓	✓	✓	✓	✓	**Intensiv**	Vasker ved 30 °C eller 40 °C, skyller og sluttsentrifugering ved valgt hastighet
	Vanlig farget tøy som er normalt skittent	**60 °**	**Maks**	7	4	✓	✓	✓	✓	✓	✓	✓	✓	**Intensiv**	Vasker ved 60 °C, skyller og sluttsentrifugering ved valgt hastighet
	Slitesterkt farget tøy som er svært skittent	**90 °**	**Maks**	7	4	✓	✓	✓	✓	✓	✓	✓	✓	**Intensiv**	Vasker ved 90 °C, skyller og sluttsentrifugering ved valgt hastighet
Eco 40-60	Normalt skittent bomullstøy som kan vaskes sammen på 60 °C eller 40 °C	**-**	**Maks**	7	4	✓	✓	✓	✓	-	✓	✓	✓	**Intensiv**	Vasker, skyller og sluttsentrifugering ved valgt hastighet
Synthetics (Syntetiske fibre)	Tøy for oppfriskning	**/ 20 °**	**1000**	3,5	3,5	✓	✓	✓	✓	✓	-	✓	✓	**Finvask**	Vasker i kaldt vann eller ved 20 °C og sluttsentrifugering ved valgt hastighet
	Tøy som er lite skittent	**30 ° / 40 °**	**1000**	3,5	3,5	✓	✓	✓	✓	✓	-	✓	✓	**Finvask**	Vasker ved 30 °C eller 40 °C, skyller og sluttsentrifugering ved valgt hastighet
	Normalt skittent tøy	**60 °**	**1000**	3,5	3,5	✓	✓	✓	✓	✓	-	✓	✓	**Finvask**	Vasker ved 60 °C, skyller og sluttsentrifugering ved valgt hastighet
Delicates (Finvask)	Tøy for oppfriskning	**/ 20 °**	**600**	2	-	-	✓	✓	-	✓	-	✓	-	-	Vasker i kaldt vann eller ved 20 °C, skyller og sluttsentrifugering ved valgt hastighet
	Tøy som er lite skittent	**30 ° / 40 °**	**600**	2	-	-	✓	✓	-	✓	-	✓	-	-	Vasker ved 30 °C eller 40 °C, skyller og sluttsentrifugering ved valgt hastighet
Wool (Ull)	Tøy for oppfriskning	**/ 20 °**	**800**	2	-	-	✓	✓	-	-	-	-	-	-	Vasker i kaldt vann eller ved 20 °C, skyller og sluttsentrifugering ved valgt hastighet
	Tøy som er lite skittent	**30 ° / 40 °**	**800**	2	-	-	✓	✓	-	-	-	-	-	-	Vasker ved 30 °C eller 40 °C, skyller og sluttsentrifugering ved valgt hastighet
Rinse & Spin (Skyll & Sentrifuger)		**-**	**Maks**	7	-	-	-	✓	-	-	✓	-	-	-	Kun skylling og utpumping; eller utpumping og sluttsentrifugering på valgt hastighet
Drain & Spin (Tømming & Sentrifugering)		**-**	**Maks**	7	-	-	-	-	-	-	✓	-	-	-	Kun utpumping; eller utpumping og sluttsentrifugering på valgt hastighet
Mixed Fabrics (Blandet tøy)	Bomull og syntetisk for oppfriskning	**/ 20 °**	**1200**	3	3	✓	✓	✓	✓	✓	✓	✓	✓	**Finvask**	Vasker i kaldt vann eller ved 20 °C, skyller og sluttsentrifugering ved valgt hastighet
	Lett skitne plagg i bomull eller syntetiske fibre	**30 ° / 40 °**	**1200**	3	3	✓	✓	✓	✓	✓	✓	✓	✓	**Finvask**	Vasker ved 30 °C eller 40 °C, skyller og sluttsentrifugering ved valgt hastighet
Gym (Treningstøy)	Tøy for oppfriskning	**/ 20 °**	**800**	2	2	-	✓	✓	-	✓	-	✓	✓	**Finvask**	Vasker i kaldt vann eller ved 20 °C, skyller og sluttsentrifugering ved valgt hastighet
	Tøy som er lite skittent	**30 ° / 40 °**	**800**	2	2	-	✓	✓	-	✓	-	✓	✓	**Finvask**	Vasker ved 30 °C eller 40 °C, skyller og sluttsentrifugering ved valgt hastighet
Shirt (Skjorte)	Tøy for oppfriskning	**/ 20 °**	**800**	2	2	-	✓	✓	-	✓	-	✓	✓	**Finvask**	Vasker i kaldt vann eller ved 20 °C, skyller og sluttsentrifugering ved valgt hastighet
	Tøy som er lite skittent	**30 ° / 40 °**	**800**	2	2	-	✓	✓	-	✓	-	✓	✓	**Finvask**	Vasker ved 30 °C eller 40 °C, skyller og sluttsentrifugering ved valgt hastighet
Night (Nattøy)	Svært ømfintlig tøy som er lite skittent	**/ 20 °**	**1000**	3	3	✓	✓	✓	✓	✓	✓	-	-	**Intensiv**	Stille-program som vasker i kaldt vann eller ved 20 °C (summer av), skyller og sluttsentrifugering ved valgt hastighet
	Tøy som er lite skittent	**30 ° / 40 °**	**1000**	3	3	✓	✓	✓	✓	✓	✓	-	-	**Intensiv**	Stille-program som vasker ved 30 °C eller 40 °C (summer av), skyller og sluttsentrifugering ved valgt hastighet
	Normalt skittent tøy	**60 °**	**1000**	3	3	✓	✓	✓	✓	✓	✓	-	-	**Intensiv**	Stille-program som vasker ved 60 °C (summer av), skyller og sluttsentrifugering ved valgt hastighet
Super Fast 15' (Hurtigprogram 15')	Lett bomullstøy eller ømfintlige stoffer for oppfriskning	**/ 20 ° / 30 °**	**800**	2	-	-	✓	✓	-	-	-	-	-	-	Vasker i kaldt vann eller ved 20 °C/ 30 °C, skyller og sluttsentrifugering ved valgt hastighet
Drying Programmes (Tørkeprogrammer)	Skånsom (Gentle)	**60 °**	**Maks**	-	3	-	-	-	-	-	-	-	-	-	Skånsom tørking for syntetisk og ømfintlig tøy
	Intensiv (Intensive)	**90 °**	**Maks**	-	4	-	-	-	-	-	-	-	-	-	Normal tørking for bomullstøy
	Ren (Clean)	**-**	-	-	-	-	-	-	-	-	-	-	-	-	Tørkekrets vaskesyklus

✓: Tilgjengelig alternativ

: Alternativer som ikke kan velges samtidig

Kode 19392029500

PROGRAMGUIDE

Programmer		Temp. (°C)	Maks. centrifugering (omdr/min)	Maks. vaskemængde (kg)	Skuffer til vaskemiddel: Maks. tørremængde (kg)	Skuffer til vaskemiddel: Forvask	Skuffer til vaskemiddel: Vask	Skuffer til vaskemiddel: Skyllemiddel	Valgmuligheder: Forvask	Valgmuligheder: Intensiv	Valgmuligheder: Strygelet	Valgmuligheder: Ekstra skyl	Valgmuligheder: Flex tid	Tørring efter vask, hvis valgt	Beskrivelse af vaskeprogrammer
Cotton (Bomuld)	Sarte, let snavsede, farvede tekstiler	**/ 20°**	**Maks**	7	4	✓	✓	✓	✓	✓	✓	✓	✓	**Intensiv**	Kold vask eller ved 20°C, skyl og centrifugering ved den valgte hastighed
	Sarte, normalt snavsede, farvede tekstiler	**30°/40°**	**Maks**	7	4	✓	✓	✓	✓	✓	✓	✓	✓	**Intensiv**	Vask ved 30°C eller 40°C, skyl og centrifugering ved den valgte hastighed
	Slidstærke, farvede tekstiler, normalt snavsede	**60°**	**Maks**	7	4	✓	✓	✓	✓	✓	✓	✓	✓	**Intensiv**	Vask ved 60°C, skyl og centrifugering ved den valgte hastighed
	Slidstærke, farvede tekstiler, meget snavsede	**90°**	**Maks**	7	4	✓	✓	✓	✓	✓	✓	✓	✓	**Intensiv**	Vask ved 90°C, skyl og centrifugering ved den valgte hastighed
Eco 40-60	Normalt snavset vasketøj af bomuld, som kan vaskes ved 60°C eller 40°C sammen	**-**	**Maks**	7	4	✓	✓	✓	✓	-	✓	✓	✓	**Intensiv**	Vask, skyl og centrifugering ved den valgte hastighed
Synthetics (Syntetisk)	Tekstiler til genopfriskning	**/ 20°**	**1000**	3,5	3,5	✓	✓	✓	✓	✓	-	✓	✓	**Finvask**	Kold vask eller ved 20°C, skyl og centrifugering ved den valgte hastighed
	Tekstiler med let snavs	**30°/40°**	**1000**	3,5	3,5	✓	✓	✓	✓	✓	-	✓	✓	**Finvask**	Vask ved 30°C eller 40°C, skyl og centrifugering ved den valgte hastighed
	Tekstiler med normal snavs	**60°**	**1000**	3,5	3,5	✓	✓	✓	✓	✓	-	✓	✓	**Finvask**	Vask ved 60°C, skyl og centrifugering ved den valgte hastighed
Delicates (Finvask)	Tekstiler til genopfriskning	**/ 20°**	**600**	2	-	-	✓	✓	-	✓	-	✓	-	-	Kold vask eller ved 20°C, skyl og centrifugering ved den valgte hastighed
	Tekstiler med let snavs	**30°/40°**	**600**	2	-	-	✓	✓	-	✓	-	✓	-	-	Vask ved 30°C eller 40°C, skyl og centrifugering ved den valgte hastighed
Wool (Uld)	Tekstiler til genopfriskning	**/ 20°**	**800**	2	-	-	✓	✓	-	-	-	-	-	-	Kold vask eller ved 20°C, skyl og centrifugering ved den valgte hastighed
	Tekstiler med let snavs	**30°/40°**	**800**	2	-	-	✓	✓	-	-	-	-	-	-	Vask ved 30°C eller 40°C, skyl og centrifugering ved den valgte hastighed
Rinse & Spin (Skyl & Centrifugering)		**-**	**Maks**	7	-	-	-	✓	-	-	✓	-	-	-	Kun skyl og udpumpning, eller udpumpning og centrifugering ved den valgte hastighed
Drain & Spin (Udløb & Centrifugering)		**-**	**Maks**	7	-	-	-	-	-	-	✓	-	-	-	Kun udpumpning, eller udpumpning og centrifugering ved den valgte hastighed
Mixed Fabrics (Blandede tekstiler)	Bomuld og syntetiske tekstiler til genopfriskning	**/ 20°**	**1200**	3	3	✓	✓	✓	✓	✓	✓	✓	✓	**Finvask**	Kold vask eller ved 20°C, skyl og centrifugering ved den valgte hastighed
	Bomuld og syntetiske tekstiler med let snavs	**30°/40°**	**1200**	3	3	✓	✓	✓	✓	✓	✓	✓	✓	**Finvask**	Vask ved 30°C eller 40°C, skyl og centrifugering ved den valgte hastighed
Gym (Træningstøj)	Tekstiler til genopfriskning	**/ 20°**	**800**	2	2	-	✓	✓	-	✓	-	✓	✓	**Finvask**	Kold vask eller ved 20°C, skyl og centrifugering ved den valgte hastighed
	Tekstiler med let snavs	**30°/40°**	**800**	2	2	-	✓	✓	-	✓	-	✓	✓	**Finvask**	Vask ved 30°C eller 40°C, skyl og centrifugering ved den valgte hastighed
Shirt (Skjorter)	Tekstiler til genopfriskning	**/ 20°**	**800**	2	2	-	✓	✓	-	✓	-	✓	✓	**Finvask**	Kold vask eller ved 20°C, skyl og centrifugering ved den valgte hastighed
	Tekstiler med let snavs	**30°/40°**	**800**	2	2	-	✓	✓	-	✓	-	✓	✓	**Finvask**	Vask ved 30°C eller 40°C, skyl og centrifugering ved den valgte hastighed
Night (Nat)	Meget sarte tekstiler med let snavs	**/ 20°**	**1000**	3	3	✓	✓	✓	✓	✓	✓	-	-	**Intensiv**	Sagte kold vask eller ved 20°C (buzzer fra), skyl og centrifugering ved den valgte hastighed
	Tekstiler med let snavs	**30°/40°**	**1000**	3	3	✓	✓	✓	✓	✓	✓	-	-	**Intensiv**	Sagte vask ved 30°C eller 40°C (buzzer fra), skyl og centrifugering ved den valgte hastighed
	Tekstiler med normal snavs	**60°**	**1000**	3	3	✓	✓	✓	✓	✓	✓	-	-	**Intensiv**	Sagte vask ved 60°C (buzzer fra), skyl og centrifugering ved den valgte hastighed
Super Fast 15' (Super hurtig 15')	Let bomuld eller sarte tekstiler til genopfriskning	**/20°/30°**	**800**	2	-	-	✓	✓	-	-	-	-	-	-	Kold vask eller ved 20°C/30°C, skyl og centrifugering ved den valgte hastighed
Drying Programmes (Tørreprogrammer)	Skånsom tørring (Gentle)	**60°**	**Maks**	-	3	-	-	-	-	-	-	-	-	-	Skånsom tørring til syntetiske og sarte tekstiler
	Intensiv (Intensive)	**90°**	**Maks**	-	4	-	-	-	-	-	-	-	-	-	Normal tørring til bomuldstekstiler
	Ren (Clean)	**-**	-	-	-	-	-	-	-	-	-	-	-	-	Rensecyklus til tørrekredskøb

✓: **Tilgængelig valgmulighed**

: Valgmuligheder, som ikke kan vælges samtidig

PROGRAMGUIDE

Program		Temp. (°C)	Max. centrifugering (v/min)	Max. tvättvolym (kg)	Max. torkvolym (kg)	Tvättmedelsfack: Förtvätt	Tvättmedelsfack: Tvätt	Tvättmedelsfack: Sköljmedel	Tillval: Förtvätt	Tillval: Intensiv	Tillval: Lättstruket	Tillval: Extra sköljning	Tillval: Flexi-tid	Torkning efter tvätt om vald	Beskrivning av tvättprogram
Cotton (Bomull)	Lätt nedsmutsat ömtåligt färgat tvättgods	**/ 20°**	**Max.**	7	4	✓	✓	✓	✓	✓	✓	✓	✓	**Intensiv**	Kalltvätt eller vid 20 °C, sköljningar och avslutande centrifugering vid vald hastighet
	Normalt nedsmutsat ömtåligt färgat tvättgods	**30° / 40°**	**Max.**	7	4	✓	✓	✓	✓	✓	✓	✓	✓	**Intensiv**	Tvätt vid 30 °C eller 40 °C, sköljningar och avslutande centrifugering vid vald hastighet
	Normalt nedsmutsat tåligt färgat tvättgods	**60°**	**Max.**	7	4	✓	✓	✓	✓	✓	✓	✓	✓	**Intensiv**	Tvätt vid 60°C, sköljningar och avslutande centrifugering vid vald hastighet
	Mycket nedsmutsat tåligt färgat tvättgods	**90°**	**Max.**	7	4	✓	✓	✓	✓	✓	✓	✓	✓	**Intensiv**	Tvätt vid 90 °C, sköljningar och avslutande centrifugering vid vald hastighet
Eco 40-60	Normalt nedsmutsad bomullstvätt som kan tvättas tillsammans vid 60 °C eller 40 °C	**-**	**Max.**	7	4	✓	✓	✓	✓	-	✓	✓	✓	**Intensiv**	Tvätt, sköljningar och avslutande centrifugering vid vald hastighet
Synthetics (Syntet)	Tvättgods för uppfräschning	**/ 20°**	**1000**	3,5	3,5	✓	✓	✓	✓	✓	-	✓	✓	**Ömtåligt**	Kalltvätt eller vid 20 °C, sköljningar och avslutande centrifugering vid vald hastighet
	Lätt nedsmutsat tvättgods	**30° / 40°**	**1000**	3,5	3,5	✓	✓	✓	✓	✓	-	✓	✓	**Ömtåligt**	Tvätt vid 30 °C eller 40 °C, sköljningar och avslutande centrifugering vid vald hastighet
	Normalt nedsmutsat tvättgods	**60°**	**1000**	3,5	3,5	✓	✓	✓	✓	✓	-	✓	✓	**Ömtåligt**	Tvätt vid 60°C, sköljningar och avslutande centrifugering vid vald hastighet
Delicates (Ömtåligt)	Tvättgods för uppfräschning	**/ 20°**	**600**	2	-	-	✓	✓	-	✓	-	✓	-	-	Kalltvätt eller vid 20 °C, sköljningar och avslutande centrifugering vid vald hastighet
	Lätt nedsmutsat tvättgods	**30° / 40°**	**600**	2	-	-	✓	✓	-	✓	-	✓	-	-	Tvätt vid 30 °C eller 40 °C, sköljningar och avslutande centrifugering vid vald hastighet
Wool (Ylle)	Tvättgods för uppfräschning	**/ 20°**	**800**	2	-	-	✓	✓	-	-	-	-	-	-	Kalltvätt eller vid 20 °C, sköljningar och avslutande centrifugering vid vald hastighet
	Lätt nedsmutsat tvättgods	**30° / 40°**	**800**	2	-	-	✓	✓	-	-	-	-	-	-	Tvätt vid 30 °C eller 40 °C, sköljningar och avslutande centrifugering vid vald hastighet
Rinse & Spin (Sköljning & centrifugering)		**-**	**Max.**	7	-	-	-	✓	-	-	✓	-	-	-	Endast sköljning och vattentömning eller vattentömning och avslutande centrifugering vid vald hastighet
Drain & Spin (Vattentömning & centrifugering)		**-**	**Max.**	7	-	-	-	-	-	-	✓	-	-	-	Endast vattentömning eller vattentömning och avslutande centrifugering vid vald hastighet
Mixed Fabrics (Blandade material)	Bomull och syntet för uppfräschning	**/ 20°**	**1200**	3	3	✓	✓	✓	✓	✓	✓	✓	✓	**Ömtåligt**	Kalltvätt eller vid 20 °C, sköljningar och avslutande centrifugering vid vald hastighet
	Lätt nedsmutsat tvättgods av bomull eller syntet	**30° / 40°**	**1200**	3	3	✓	✓	✓	✓	✓	✓	✓	✓	**Ömtåligt**	Tvätt vid 30 °C eller 40 °C, sköljningar och avslutande centrifugering vid vald hastighet
Gym (Sport)	Tvättgods för uppfräschning	**/ 20°**	**800**	2	2	-	✓	✓	-	✓	-	✓	✓	**Ömtåligt**	Kalltvätt eller vid 20 °C, sköljningar och avslutande centrifugering vid vald hastighet
	Lätt nedsmutsat tvättgods	**30° / 40°**	**800**	2	2	-	✓	✓	-	✓	-	✓	✓	**Ömtåligt**	Tvätt vid 30 °C eller 40 °C, sköljningar och avslutande centrifugering vid vald hastighet
Shirt (Skjortor)	Tvättgods för uppfräschning	**/ 20°**	**800**	2	2	-	✓	✓	-	✓	-	✓	✓	**Ömtåligt**	Kalltvätt eller vid 20 °C, sköljningar och avslutande centrifugering vid vald hastighet
	Lätt nedsmutsat tvättgods	**30° / 40°**	**800**	2	2	-	✓	✓	-	✓	-	✓	✓	**Ömtåligt**	Tvätt vid 30 °C eller 40 °C, sköljningar och avslutande centrifugering vid vald hastighet
Night (Natt)	Lätt nedsmutsat väldigt ömtåligt tvättgods	**/ 20°**	**1000**	3	3	✓	✓	✓	✓	✓	✓	-	-	**Intensiv**	Tyst kalltvätt eller vid 20 °C (summer avstängd), sköljningar och avslutande centrifugering vid vald hastighet
	Lätt nedsmutsat tvättgods	**30° / 40°**	**1000**	3	3	✓	✓	✓	✓	✓	✓	-	-	**Intensiv**	Tyst tvätt vid 30 °C eller 40 °C (summer avstängd), sköljningar och avslutande centrifugering vid vald hastighet
	Normalt nedsmutsat tvättgods	**60°**	**1000**	3	3	✓	✓	✓	✓	✓	✓	-	-	**Intensiv**	Tyst tvätt vid 60 °C (summer avstängd), sköljningar och avslutande centrifugering vid vald hastighet
Super Fast 15' (Supersnabb 15')	Tvättgods av lätt bomull eller ömtåligt material för uppfräschning	**/ 20° / 30°**	**800**	2	-	-	✓	✓	-	-	-	-	-	-	Kalltvätt eller vid 20 °C/30 °C, sköljningar och avslutande centrifugering vid vald hastighet
Drying Programmes (Torkprogram)	Skonsamt (Gentle)	**60°**	**Max.**	-	3	-	-	-	-	-	-	-	-	-	Skonsam torkning för syntet och ömtåligt tvättgods
	Intensiv (Intensive)	**90°**	**Max.**	-	4	-	-	-	-	-	-	-	-	-	Normal torkning för tvättgods av bomull
	Rengöring (Clean)	**-**	-	-	-	-	-	-	-	-	-	-	-	-	Rengöringscykel för torkkrets

✓: Tillgängliga tillval

: Tillval som inte kan väljas tillsammans

Kod 19392029500