MANUALE D'USO
GASATORE D'ACQUA
IT

USER MANUAL
SPARKLING WATER MAKER
EN

MANUEL DE L'UTILISATEUR
GAZÉIFICATEUR D'EAU
FR

GEBRAUCHSANLEITUNG
WASSERSPRUDLER
DE

GEBRUIKSAANWIJZING
WATERCARBONATOR
NL

MANUAL DE USO
GASIFICADOR DE AGUA
ES

MANUAL DE USO
GASEIFICADOR DE ÁGUA
PT

BRUKSANVISNING
KOLSYREMASKIN FÖR VATTEN
SV

РУКОВОДСТВО ПО ЭКСПЛУАТАЦИИ
ГАЗОГЕНЕРАТОР ДЛЯ ВОДЬ
RU

BRUGSANVISNING
KULSYREAUTOMAT
DA

INSTRUKCJA OBSŁUGI
SATURATOR WODY
PL

KÄYTTÖOHJE
HIILIHAPOTUSLAITE
FI

BRUKSANVISNING
KULLSYREMASKIN
NO

كتيب الاستخدام
صانعة الماء الغازي
AR

smeg

Consigliamo di leggere attentamente questo manuale, che riporta tutte le indicazioni per mantenere inalterate le qualità estetiche e funzionali dell'apparecchio acquistato.
Per ulteriori informazioni sul prodotto: www.smeg.com

We advise you to read this manual carefully, as it contains all the instructions for managing the appliance's aesthetic and functional qualities.
For further information on the product: www.smeg.com

Nous conseillons de lire attentivement ce manuel, qui comprend toutes les indications pour maintenir inaltérées les qualités esthétiques et fonctionnelles de l'appareil acheté.
Pour obtenir des informations supplémentaires sur le produit : www.smeg.com

Wir empfehlen, diese Bedienungsanleitung, die sämtliche Anweisungen enthält, um das Aussehen und die Funktionsfähigkeit des Geräts zu erhalten, sorgfältig zu lesen.
Für weitere Informationen über das Produkt wird auf www.smeg.com verwiesen

We adviseren om deze handleiding aandachtig door te lezen. Ze bevat aanwijzingen die nodig zijn om de esthetische en functionele eigenschappen van het gekochte apparaat intact te houden.
Bezoek voor meer informatie over het product: www.smeg.com

Aconsejamos leer atentamente este manual que contienen todas las indicaciones para mantener inalterada la calidad estética y funcional del aparato adquirido.
Más información sobre el producto en: www.smeg.com

Aconselhamos que leia atentamente este manual, que refere todas as indicações para manter inalteradas as qualidades estéticas e funcionais do aparelho comprado.
Para mais informações sobre o produto: www.smeg.com

Vi rekommenderar att ni noga läser denna handbok som anger alla de nödvändiga anvisningarna för att bibehålla den inköpta apparatens utseende och funktioner.
För mer information om produkten: www.smeg.com

Мы рекомендуем вам внимательно прочитать данное руководство, в котором приводятся все указания, необходимые для поддержания неизменными эстетических и функциональных свойств приобретенного прибора.
Дополнительную информацию об изделии можно получить на сайте: www.smeg.com

Vi anbefaler, at du nøje læser denne vejledning, som indeholder alle anvisninger til at holde det købte apparat i perfekt funktionsmæssig og æstetisk stand.
For yderligere informationer om produktet: www.smeg.com

Zalecamy uważne przeczytanie niniejszej instrukcji, która zawiera wszystkie wskazania dla utrzymania jakości estetyki i funkcjonalności zakupionego urządzenia.
Dalsze informacje dotyczące produktu znajdują się na stronie: www.smeg.com

Lue tämä käyttöopas huolellisesti. Ohjeita noudattamalla taataan laitteen oikeaoppinen ylläpito ja sen ominaisuuksien säilyvyys.
Tuotteeseen liittyvät lisätiedot löytyvät osoitteesta www.smeg.com

Vi anbefaler at du leser denne brukerveiledningen grundig, da den inneholder alle indikasjoner for å bevare de estetiske og funksjonenelle kvalitetene til produktet du har kjent.
For ytterligere informasjon om produktet: www.smeg.com

ننصح بقراءة هذا الكتيب بعناية حيث يضم جميع التعليمات التي تضمن الحفاظ على الخصائص الجمالية والوظيفية للمنتج الذي قمت بشرائه.
للمزيد من المعلومات عن المُنتَج برجاء زيارة www.smeg.com

Model: SKC01

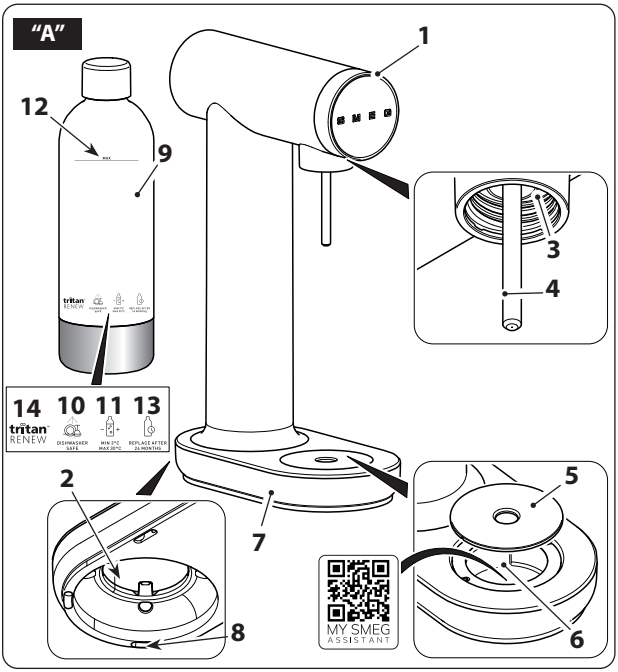
"A"
1
12
9
3
4
14
10
11
13
tritan RENEW
DISHWASHER SAFE
MIN 3°C MAX 50°C
REPLACE AFTER 24 MONTHS
2
7
8
5
6
MY SMEG ASSISTANT

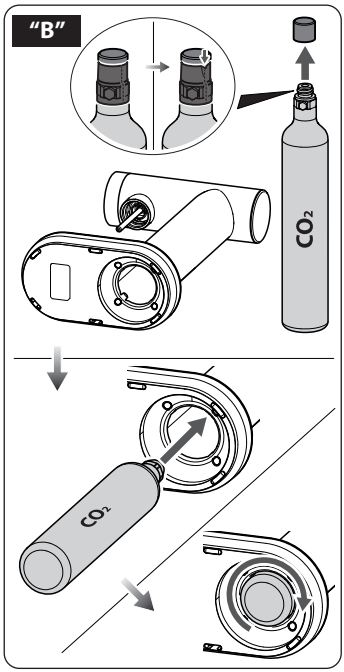
"B"
CO_2
CO_2

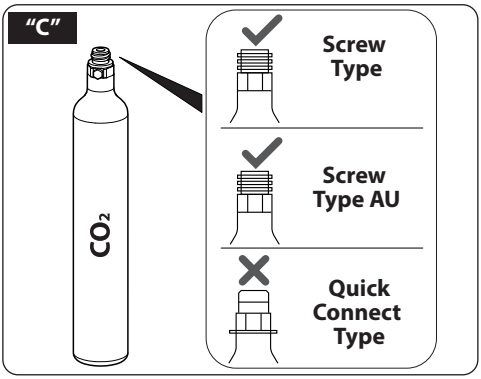
"C"
CO_2
Screw Type
Screw Type AU
Quick Connect Type

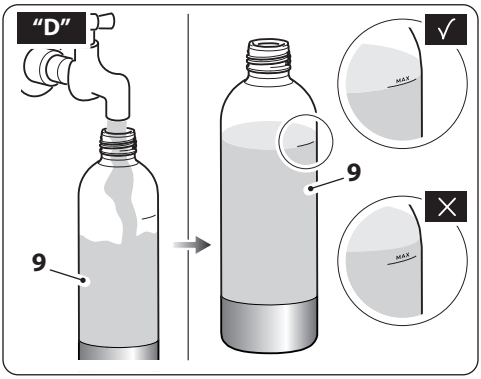
"D"
9
9
MAX
MAX

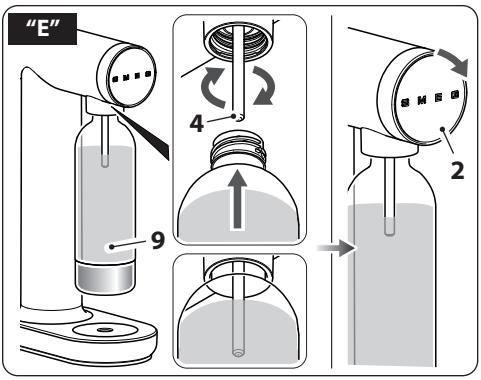
"E"
4
9
2

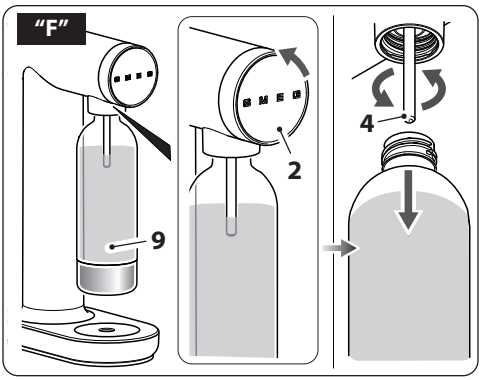
"F"
9
2
4

MY SMEG
ASSISTANT

Scansiona il QR code per un accesso rapido al portale My Smeg Assistant
Scan the QR code for a quick access to the portal My Smeg Assistant
Scannez le code QR pour accéder rapidement au portail My Smeg Assistant
Scannen Sie den QR-Code für einen schnellen Zugriff auf das Portal My Smeg Assistant
Scan de QR-code voor snelle toegang tot de portal Mijn Smeg Assistant
Escanee el código QR para acceder rápidamente al portal My Smeg Assistant
Digitalizar o código QR para um acesso rápido ao portal My Smeg Assistant
Skanna QR-koden för snabb åtkomst till portalen My Smeg Assistant
Отсканируйте QR-код для быстрого доступа к порталу My Smeg Assistant
Scan QR-koden for at få hurtig adgang til portalen My Smeg Assistant
Zeskanuj kod QR, aby uzyskać szybki dostęp do portalu My Smeg Assistant
Skannaa QR-koodi, niin pääset nopeasti portaaliin My Smeg Assistant
Skann QR-koden for rask tilgang til portalen My Smeg Assistant
امسح رمز الاستجابة السريعة ضوئيًا للوصول السريع إلى بوابة My Smeg Assistant

Il costruttore si riserva di apportare senza preavviso tutte le modifiche che riterrà utili al miglioramento dei propri prodotti. Le illustrazioni e le descrizioni contenute in questo manuale non sono quindi impegnative ed hanno solo valore indicativo.

The manufacturer reserves the right to make any changes deemed useful for the improvement of its products without priornotice. The illustrations and descriptions contained in this manual are therefore not binding and are merely indicative.

Le fabricant se réserve la faculté d'apporter, sans préavis, toutes les modifications qu'il jugera utiles pour l'amélioration de ses produits. Les illustrations et les descriptions figurant dans ce manuel ne sont pas contraignantes et n'ont qu'une valeur indicative.

Der Hersteller behält sich vor, ohne vorherige Benachrichtigung alle Änderungen vorzunehmen, die er zur Verbesserung seiner Produkte für nützlich erachtet. Die in diesem Handbuch enthaltenen Illustrationen und Beschreibungen sind daher unverbindlich und dienen nur zur Veranschaulichung.

De fabrikant behoudt zich het recht voor zonder waarschuwing alle wijzigingen aan te brengen die hij nodig acht om zijn producten te verbeteren. De afbeeldingen en de beschrijvingen die aanwezig zijn in deze handleiding zijn niet bindend, en hebben enkel een aanduidende waarde.

El fabricante se reserva el derecho a aportar sin aviso previo todas las modificaciones que considere útiles para la mejora de sus propios productos. Las ilustraciones y las descripciones contenidas en este manual no comprometen, por tanto, al fabricante y tienen un valor meramente indicativo.

O fabricante reserva-se o direito de efetuar, sem aviso prévio, qualquer modificação que vise o melhoramento dos respetivos produtos. As ilustrações e descrições contidas neste manual, não são, por isso, vinculativas e possuem apenas valor indicativo.

Tillverkaren förbehåller sig rätten att genomföra alla de ändringar som anses nödvändiga för att förbättra de egna produkterna utan att meddela detta i förväg. De illustrationer och beskrivningar som finns i denna bruksanvisning är vägledande och därmed inte bindande.

Производитель оставляет за собой право вносить без предупреждения все изменения, которые посчитает полезными для улучшения собственной продукции. Рисунки и описания, содержащиеся в данном Руководстве по эксплуатации, не имеют обязательств и имеют ознакомительный характер.

Producenten forbeholder sig retten til at foretage eventuelle ændringer, der anses for at være en forbedring af det oprindelige produkt, uden forudgående varsel. Illustrationer og beskrivelser i denne betjeningsvejledning er derfor ikke bindende og kun vejledende.

Producent zastrzega sobie prawo do nanoszenia, bez uprzedniego powiadomienia, wszelkich zmian, które uzna za przydatne w celu ulepszania swoich produktów. Rysunki i opisy zawarte w niniejszej instrukcji nie są zobowiązujące i mają charakter poglądowy.

Valmistaja pidättää itsellään oikeuden tehdä ohjeisiin mielestään tarpeellisia muutoksia ilman ennakkoilmoitusta. Tässä oppaassa olevat kuvat ja piirrokset eivät näin ollen ole sitovia, vaan ne annetaan vain viitteellisessä mielessä.

Produsenten forbeholder seg rett til endringer på sine produkter grunnet tekniske fremskritt, uten forutgående varsel. Illustrasjonene og beskrivelsene i denne bruksanvisningen er derfor ikke bindende og skal kun betraktes som retningsgivende.

"تحتفظ جهة التصنيع لنفسها بالحق في القيام بجميع التعديلات التي تراها مناسبة لتحسين منتجاتها دون إنذار مسبق. ولذلك، لا تعتبر الرسوم التوضيحية والأوصاف الواردة في هذا الدليل مُلزمة وإنما ذات قيمة إرشادية فقط"

Informazioni importanti per l'utente / Important information for the user
Informations importantes pour l'utilisateur / Wichtige Informationen für den Benutzer
Belangrijke informatie voor de gebruiker / Información importante para el usuario
Informações importantes para o utilizador / Viktig information för användaren
Важная информация для пользователя / Vigtig information til brugeren
Ważne informacje dla użytkownika / Tärkeitä tietoja käyttäjälle
Viktig informasjon for brukere / معلومات هامة للمستخدم

Avvertenze / Instructions / Avertissements / Hinweise / Waarschuwingen / Advertencias / Advertências / Varningar / Меры предосторожности / Advarsler / Ostrzeżenia / Varoitukset / Advarsler / تحذيرات

Informazioni generali su questo manuale d'uso, di sicurezza e per lo smaltimento finale / General information on this user manual, on safety and final disposal / Informations générales sur ce manuel d'utilisation, sur la sécurité et sur l'élimination définitive de l'appareil / Allgemeine Informationen zu dieser Gebrauchsanleitung, zur Sicherheit und die endgültige Entsorgung / Algemene informatie over deze handleiding, veiligheidsinstructies en uiteindelijke verwerking / Información general del manual relativa al uso, la seguridad y la eliminación final / Informações gerais sobre este manual do utilizador, segurança e para a eliminação final / Allmän information om denna bruksanvising, om säkerhet och för slutligt bortskaffande / Общая информация о данном руководстве по эксплуатации, безопасности и окончательной утилизации / Generelle oplysninger om denne betjenings- og sikkerhedsvejledning samt endelig bortskaffelse / Ogólne informacje dotyczące użytkowania, bezpieczeństwa i utylizacji / Käyttöohjetta, turvallisuutta ja käytöstä poistoa koskevat yleistiedot / Generell informasjon om denne brukerveiledningen, sikkerhet og endelig kassering av produktet / معلومات عامة عن دليل استخدام هذا الجهاز وسلامة استخدامه وكيفية التخلص عن الجهاز بشكل نهائي

Descrizione / Description / Description / Beschreibung / Beschrijving / Descripción / Descrição / Beskrivning / Описание / Beskrivelse / Opis / Kuvaus / Beksrivelse / الوصف

Descrizione dell'apparecchio / Appliance description / Description de l'appareil / Beschreibung des Geräts / Omschrijving van het apparaat / Descripción del aparato / Descrição do aparelho / Beskrivning av apparaten / Описание прибора / Beskrivelse af apparatet / Opis urządzenia / Laitteen kuvaus / Beskrivelse av apparatet / وصف الجهاز

Uso / Use / Utilisation / Gebrauch / Gebruik / Uso / Utilização / Användning / Использование / Anvendelse / Użytkowanie / Käyttö / Bruk / الإستعمال

Informazioni sull'uso dell'apparecchio / Information on using your appliance / Informations sur l'utilisation de l'appareil / Informationen zum Gebrauch des Geräts / Informatie over het gebruik van het apparaat / Información sobre el uso del aparato / Informações sobre a utilização do aparelho / Information om användning av apparaten / Информация об использовании прибора / Oplysninger om brug af apparatet / Informacje dotyczące użytkowania urządzenia / Laitteistoa koskevat käyttöohjeet / Informasjon om bruken av apparatet / معلومات عن استخدام الجهاز

Pulizia e manutenzione / Cleaning and care / Nettoyage et entretien / Reinigung und Wartung / Reiniging en onderhoud / Limpieza y mantenimiento / Limpeza e manutenção / Rengöring och underhåll / Чистка и техническое обслуживание / Rengøring og vedligeholdelse / Czyszczenie i konserwacja / Puhdistus ja hoito / Rengjøring og vedlikehold / التنظيف و الصيانة

Informazioni per la corretta pulizia e manutenzione dell'apparecchio / Information for proper cleaning and maintenance of the appliance/ Informations pour un nettoyage et un entretien corrects de l'appareil / Informationen zur ordnungsgemäßen Reinigung und Wartung des Geräts / Informatie voor de juiste wijze van reiniging en onderhoud van het apparaat / Información sobre la limpieza y el mantenimiento correctos del aparato / Informações para a limpeza e manutenção corretas do aparelho / Information för korrekt rengöring och underhåll av apparaten / Информация по корректной очистке и техобслуживанию прибора / Oplysninger om korrekt rengøring og vedligeholdelse af apparatet / Informacje dotyczące prawidłowego czyszczenia i konserwacji urządzenia / Laitteiston oikeaa puhdistusta ja huoltoa koskevat tiedot / Informasjon for korrekt rengjøring og vedlikehold av apparatet / معلومات لتنظيف وصيانة الجهاز بشكل صحيح

Avvertenza di sicurezza / Safety instructions / Consignes de sécurité / Sicherheitshinweise / Veiligheidswaarschuwingen / Advertencia de seguridad / Advertências de segurança / Säkerhetsvarning /
Предупреждение о безопасности / Sikkerhedsanvisninger / Ostrzeżenie dotyczące bezpieczeństwa / Turvallisuuteen liittyvät varoitukset / Sikkerhetsadvarsler / تحذير للسلامة

Informazione / Information / Information / Information / Informatie / Información / Informação / Information / Информация / Information / Informacja / Tietoa / Informasjon / معلومات

Suggerimento / Advice / Conseil / Empfehlungen / Aanbeveling / Sugerencia / Sugestões / Råd /
Рекомендация / Forslag / Porada / Neuvo / Forslag / اقتراحات

1 МЕРЫ ПРЕДОСТОРОЖНОСТИ

Настоящее руководство по эксплуатации является неотъемлемой частью прибора и должно храниться в целости и в непосредственной доступности пользователя в течение всего его срока службы.

1.1 Использование по назначению

Несоблюдение правил техники безопасности и неознакомление с инструкцией по эксплуатации может привести к использованию прибора не по назначению и последующим травмам.

- Прибор должен использоваться только в закрытых помещениях.
- Прибор и его соответствующие аксессуары предназначен для бытового и аналогичного использования, например:
  - в кухонных помещениях для сотрудников магазинов и офисов и в других рабочих помещениях;
  - в мини-гостиницах и сельских туристических структурах;
  - для использования постояльцами гостиниц, мотелей и курортных комплексов.
- Другие виды использования, такие как в ресторанах, барах и кафе, не допускаются.
- Запрещается использование прибора в целях, отличающихся от его назначения.
- Разрешается газировать только простую воду. Запрещается заполнять бутылку жидкостями, отличными от питьевой воды.
- Храните газогенератор для воды в недоступном для детей месте.
- Использование этого прибора лицами (включая детей младше 12 лет) с ограниченными физическими, сенсорными или умственными способностями разрешается только под присмотром лиц, ответственных за их безопасность, или после получения от них указаний по безопасному использованию прибора.
- Детям запрещается играть с прибором.

1.2 Общие указания по технике безопасности

Следует соблюдать все предписанные меры предосторожности для обеспечения безопасной эксплуатации прибора:

- Перед использованием прибора необходимо внимательно ознакомиться с настоящим руководством пользователя.
- Пользуйтесь газогенератором для воды только в вертикальном положении.
- Не перемещайте газогенератор для воды при газировании.
- Держите прибор и баллон CO_2 вдали от источников тепла или пара.
- Запрещается размещать прибор на горячие поверхности или рядом с газовыми или электрическими плитами, а также внутри горячей печи или духовки или под прямыми солнечными лучами.
- Запрещается погружать прибор или баллон CO_2 в воду или в любую другую жидкость.
- Запрещается мыть прибор в посудомоечной машине.
- Запрещается использовать прибор после падения прибора или при обнаружении любого повреждения прибора. В случае неисправности или повреждения прибора, ремонт должен выполнять только специализированный техник или

RU

авторизованный сервисный центр.

1.3 Предупреждения относительно этого прибора

- Запрещается транспортировка газогенератора для воды с подключенным газовым баллоном. Всегда откручивайте картридж перед транспортировкой или перевозкой во избежание повреждения внутренних частей.
- Используйте только утвержденные для этого газогенератора газовые баллоны. Использование других картриджей может нарушить работу прибора или создать угрозу безопасности.
- Не поворачивайте ручку газирования, чтобы подать CO_2, не установив сначала полную бутылку.
- Запрещается газирование пустой бутылки. Это представляет серьезную опасность. Заполняйте всегда водой до отметки.
- Прежде чем приступать к газированию воды, убедитесь, что газовый баллон правильно установлен в отсеке. Со временем он может ослабнуть, что снижает эффективность его действия.
- Заполняйте бутылку водой до отметки. Если бутылка заполняется, превышая отметку на ней, вода течет по прибору в лоток для сбора капель. Это не представляет опасности для машины и не повреждает ее.
- Не убирайте бутылку во время насыщения углекислым газом.
- Не добавляйте кусочки фруктов, лед или ароматизаторы в бутылку с водой перед газированием. Добавлять только ПОСЛЕ газирования.
- Остановите газирование при обнаружении звука избыточного давления клапана.
- Не замораживайте бутылку.
- Храните бутылку всегда в чистоте во избежание накопления бактерий и плохого запаха.
- Не используйте деформированную, обесцвеченную или поцарапанную бутылку. Замените поврежденные или деформированные бутылки на новые.
- Использование других бутылок может нарушить работу прибора или создать угрозу безопасности.
- Инструкции по правильной очистке прибора приведены в параграфе «Очистка и техническое обслуживание».

Максимальное допустимое рабочее давление: 1,0 МПа
Максимальная допустимая рабочая температура: 30 °C

1.4 Безопасность баллона с CO_2

В целях предотвращения риска утечек CO_2, травмирования людей и материального ущерба:

- Запрещается транспортировка газового баллона, если он подключен к газогенератору для воды. При транспортировке следует держать баллон и прибор раздельно.
- Не размещайте газовый баллон рядом с источниками тепла. Давление баллона зависит от температуры окружающей среды, поэтому его следует хранить вдали от плит, радиаторов, прямых солнечных лучей и т. д.
- Газовый баллон должен использоваться исключительно при комнатной температуре. После транспортировки и частого использования баллон может охладиться и быть менее эффективным. Не трогайте его, если он покрыт льдом.
- Запрещается хранить баллон с CO_2

при температуре выше 50 °C / 120 °F. Защищайте его от солнечного света и храните в проветриваемом помещении.
- В случае утечки CO_2, проветрите помещение, дышите свежим воздухом и, в случае плохого самочувствия, немедленно обратитесь за медицинской помощью.
- Не устанавливайте баллон с CO_2 в свой отсек при работе прибора.
- Не снимайте баллон с CO_2 при работе прибора.
- Не манипулируйте и не убирайте баллон с CO_2 при подаче CO_2.
- Храните газовый баллон в недоступном для детей месте.
- Запрещается изменять или модифицировать каким-либо образом дизайн и форму газового баллона.
- При поломке или повреждении газового баллона запрещается его использование с газогенератором для воды. Обращайтесь к производителю для замены.

1.5 Ответственность производителя

Изготовитель снимает с себя любую ответственность за ущерб людям и имуществу, нанесенный в результате:
- несоблюдения правил техники безопасности.
- использования прибора в целях, отличных от предусмотренных;
- неознакомления с руководством по эксплуатации;
- нарушения целостности какой-либо части прибора;
- ущерба, нанесенного при использовании бутылок сторонних производителей;
- ущерба, нанесенного при использовании неутвержденных или дефектных баллонов с CO_2;
- использования неоригинальных запчастей;

Бережно храните настоящее руководство. Прибор должен передаваться другим пользователям вместе с инструкцией по эксплуатации.

Эти инструкции можно скачать на сайте Smeg www.smeg.com или в приложении My Smeg Assistant. Доступ к ним можно получить при сканировании QR-кода внутри лотка для сбора капель.

УТИЛИЗАЦИЯ

Этот прибор подлежит утилизации отдельно от других отходов (Директива 2012/19/EC).
- Этот прибор не содержит веществ в количествах, считающихся опасными для здоровья и окружающей среды, в соответствии с действующими европейскими директивами.
- В целях утилизации газогенератора для воды и бутылок Smeg, согласно применяемому национальному и международному законодательству, он должен сдаваться на утилизацию в муниципальное предприятие по сбору дифференцированных отходов. (цит. Philips)
- Упаковочные материалы передаются в соответствующие центры дифференцированного сбора отходов. В целях защиты окружающей среды, утилизируйте изделие надлежащим образом по окончании срока службы и не относите его к бытовым отходам. Для получения дополнительной информации о предприятиях по сбору дифференцированных отходов и часах работы обращайтесь в местные органы власти.

RU

2 ОПИСАНИЕ ПРИБОРА (Рис. A)

1 Ручка управления.
2 Отсек для газового баллона.
3 Отсек для бутылки с водой.
4 Раздаточная насадка.
5 Крышка для лотка для сбора капель.
6 Лоток для сбора капель.
7 Основание.
8 Противоскользящие ножки.
9 Бутылка с колпачком и подставкой из нержавеющей стали

2.1 Значки на бутылке

Символ	Обозначение
(10)	Бутылку можно мыть в посудомоечной машине.
– + (11)	Бутылка, наполненная газированной водой, может выдерживать температуру от минимум 3 °C / 35 °F до максимум 30 °C / 85 °F. Не подвергайте бутылку воздействию температур, выходящих за пределы указанного диапазона.
MAX (12)	Заполняйте бутылку до отметки. В противном случае излишняя вода, подаваемая из машины, при газировании будет вытекать в лоток для сбора капель.
(13)	По истечении 2 лет с момента первого использования бутылку следует заменить на новую.
tritan™ RENEW (14)	Корпус бутылки выполнен из специальной пластмассы Tritan™ Renew, 50% которой является переработанной.

3 ЭКСПЛУАТАЦИЯ

3.1 Покупка и совместимость газовых баллонов (Рис. C)

Газогенератор для воды Smeg совместим с баллонами с винтовым разъемом 400-425g/60L- 80L (14.5 oz CO2/60L) от Philips, Aarke и Sodastream (за исключением быстросъемного разъема QuickConnect), а также со многими другими стандартными баллонами с винтовым разъемом, одобренными для использования производителями газированной воды.

Газовые баллоны с CO_2 легко найти в продаже в гипермаркетах, у розничных продавцов электрооборудования или на электронных торговых площадках.

Газогенератор для воды Smeg, купленный в Австралии или в Новой Зеландии, будет совместим с австралийскими или новозеландскими газовыми баллонами с CO_2, которые можно легко найти в продаже в гипермаркетах, у розничных продавцов электрооборудования или на электронных торговых площадках.

Другие газовые баллоны могут казаться подходящими, но они могут нанести повреждения машине или создать угрозу безопасности.

Рекомендуется держать в доме запасной баллон с CO_2 для использования в случае отработки газа.

3.2 Перед первым использованием

- Аккуратно распакуйте прибор и удалите все упаковочные материалы.
- Очистите от пыли корпус влажной тканью.
- Вручную промойте бутылку горячей водой и моющим средством для посуды. Хорошо ополосните и высушите снаружи мягкой салфеткой.

3.3 Установка и замена газового баллона (Рис. B)

- Осторожно поместите газогенератор горизонтально на бок на ровную и устойчивую поверхность.
- Снимите пломбу и колпачок с баллона с CO_2.
- Вставьте баллон через отверстие на дне, осторожно не уронив его.
- Когда баллон достигает дна, начинайте его вкручивание по часовой стрелке до упора, не затягивая его слишком сильно.
- После отработки газа замените баллон в том же порядке, в котором он был установлен изначально, то есть открутите его против часовой стрелки и осторожно вытяните из отсека.

3.4 Процесс газирования (Рис. D-E-F)

ЗАПРЕЩАЕТСЯ газировать жидкости, отличные от чистой воды:

- не добавляйте кусочки фруктов, овощей или трав в бутылку с водой перед газированием;
- не добавляйте напитки, содержащие сахар или другие добавки, перед газированием; использование таких веществ может вызвать блокировку выпускного клапана и, следовательно, создать опасность для использования газогенератора;
- не газировать вино, газированные напитки, соки или молоко;
- не добавляйте лед перед газированием;
- не пытайтесь повторно газировать уже газированную воду.

- Убедитесь, что газовый баллон правильно установлен в свой отсек (2).
- Разместите газогенератор на ровной и устойчивой поверхности.
- Наполните бутылку (9) чистой холодной водой до отмеченного максимального уровня (800 мл).
- Вкрутите бутылку (9) с водой в свой отсек (3), поворачивая ее по часовой стрелке до упора. Убедитесь, что бутылка установлена прямо и что

RU

раздаточная насадка (4) погружена в воду.

- Поверните ручку (1) по часовой стрелке, чтобы подать газ.
- Поверните ручку против часовой стрелки, чтобы остановить газирование. Оставшееся давление в бутылке автоматически выпускается со звуковым сигналом, похожим на шипение. Затем открутите бутылку (9).

При подаче CO_2 уровень воды в бутылке поднимается. По этой причине важно наполнять баллон до отмеченного максимального уровня, чтобы вода не попадала в отсек баллона и не выходила из предохранительных клапанов.
Несмотря на то, что это не опасно и не вредно для продукта, превышение максимального уровня приводит к тому, что вода проходит через предохранительные клапаны, а лишняя вода попадает в лоток для сбора капель.

Уровни газирования

Газогенератор для воды Smeg предусматривает ручное регулирование требуемого количества пузырьков при помощи ручки. Важно помнить, что поглощение углекислого газа водой зависит от нескольких факторов:

- CO_2 труднее связывается с горячей водой. Для получения лучшего результата рекомендуется использовать воду из холодильника (5 °C).
- По мере снижения уровня CO_2 в воду поступает меньше CO_2. Поэтому результаты могут быть разными при использовании нового или почти нового картриджа.

Для получения достаточного количества CO_2 в воде рекомендуется повернуть и удерживать ручку в этом положении в течение 2-3 секунд или многократно поворачивать ручку.
Наоборот, для получения менее газированной воды поворачивайте ручку только один раз или поверните ее только до середины.

Появление шипящего звука означает, что сработал предохранительный клапан избыточного давления. Отпустите ручку и поверните в исходное положение.

3.5 Добавление концентратов

В газированную воду можно добавлять ароматизаторы, используя концентраты, соки и сиропы от брендов, специально разрабатывающих продукцию для использования с газогенераторами и имеющихся в продаже в крупных супермаркетах и универмагах.
Ароматизированный сироп можно добавлять непосредственно в бутылку только после процесса газирования.
После использования воды с сахаром всегда тщательно промывайте бутылку, чтобы сахар не попал в прибор при следующем использовании.

4 ОЧИСТКА И ТЕХНИЧЕСКОЕ ОБСЛУЖИВАНИЕ

Использование не по назначению. Опасность повреждения поверхностей.

- Запрещается использовать струи пара для очистки прибора.
- Запрещается мыть изделие в посудомоечной машине.
- Запрещается использовать абразивные или едкие чистящие средства (например, порошки, пятновыводители и металлические губки).
- Запрещается использовать твердые или абразивные материалы, а также острые металлические скребки.

4.1 Очистка корпуса

В целях обеспечения хорошей сохранности продукта регулярно очищайте поверхности влажной тканью и вытирайте досуха мягкой тканью.

4.1 Очистка бутылки

Очищайте внутреннюю часть бутылки до и после каждого использования, чтобы удалить любые остаточные продукты, например добавленные ароматизаторы. Бутылку можно мыть вручную щеткой с мягкой щетиной или в посудомоечной машине. После очистки храните пустую бутылку без крышки во избежание влаги внутри нее.

Согласно дате изготовления, указанной на паспортной табличке.
Дата изготовления представлена первыми пятью знаками серийного номера (SN), указанного в идентификационной табличке. Дата представлена в формате «гммдд», а именно:
- г, год (1 знак);
- м, месяц (2 знака);
д, день (2 знака).
Пример
SN 4030500011

Дата изготовления: 40305, то есть 5 марта 2014 г.
продюсер
СМЕГ СпА

Виа Леонардо да Винчи 4, Гуасталла, 42016, Италия

место производства
Компания Zhejiang Hongfeng Precision Co., Ltd.

Адрес: NO.228, Huaxi Road, Chengxi Industry Area, Yongkang City

Округ: Провинция Чжэцзян, Китай
Индекс: 321300

RU

Что делать, если...

Неисправность	Возможные причины	Способ устранения неисправности
При поворачивании ручки по часовой стрелке не происходит подача газа или происходит в недостаточном объеме.	Баллон с CO_2 отработан, или пустой.	Проверить, что баллон с CO_2 не пустой.
	Баллон с CO_2 неправильно вкручен.	Попытаться вкрутить баллон с CO_2 сильнее и снова попытаться подать газ.
	Утечка.	При появлении шипящего звука утечки из машины при повороте ручки по часовой стрелке см. третий пункт ниже.
При повороте ручки по часовой стрелке газ поступает в бутылку, но вода не поглощает углекислый газ.	Неполный поворот ручки.	Убедитесь, что удерживаете ручку повернутой по часовой стрелке до появления гудения клапана. Теперь отпустите ручку. Не отпускайте ручку до появления звука подачи CO_2.
При повороте ручки по часовой стрелке появляется шум утечки, и в бутылку с водой поступает очень мало газа.	Баллон с CO_2 неправильно вкручен.	Попытаться вкрутить баллон с CO_2 сильнее и снова попытаться подать газ.
	Повреждение уплотнительной прокладки баллона с CO_2.	Обратитесь в местную службу техподдержки для замены прокладки.
В отсеке баллона имеются капли воды.	Баллон с CO_2 неправильно вкручен.	Попытаться вкрутить баллон с CO_2 сильнее и снова попытаться подать газ.
	Повреждение уплотнительной прокладки баллона с CO_2.	Обратитесь в местную службу техподдержки для замены прокладки.
Газ начинает расширяться при вкручивании баллона в машину, даже если ручка не повернута влево.	Повреждение уплотнительной прокладки баллона.	Обратитесь в местную службу техподдержки для замены прокладки.
При использовании баллон в машине охлаждается.	Вероятность утечки между баллоном и прибором	Попытаться вкрутить баллон сильнее и снова попытаться подать газ
	Повреждение уплотнительной прокладки баллона.	Обратитесь в местную службу техподдержки для замены прокладки.

Если неисправность не устраняется или имеются неисправности другого типа, обращайтесь в сервисную службу по месту нахождения.