smeg

SE232TD1
SE232TX1
SE264TD1
SE263TD1
SE264TD1BE

IT DE NL RU
EN ES NO SV
AR FI PL
DA FR PT

IT ISTRUZIONI PER L'INSTALLAZIONE E CONSIGLI PER L'USO E LA MANUTENZIONE
PIANI DI COTTURA IN VETROCERAMICA TOUCH CONTROL.....6

EN INSTALLATION INSTRUCTIONS AND RECOMMENDATIONS FOR USING AND MAINTAINING
CERAMIC HOT PLATES TOUCH CONTROL.....12

AR تعليمات التركيب وتوصيات للاستخدام والصيانة
التحكم باللمس في ألواح التسخين الخزفية..... 17

DA MONTERINGSVEJLEDNING OG ANBEFALET ANVENDELSE OG VEDLIGEHOLDELSE
GLASKERAMISKE KOGEPLADER TOUCH-KONTROL.....22

DE MONTAGEANLEITUNG UND EMPFEHLUNGEN ZUR VERWENDUNG UND WARTUNG
GLASKERAMIK-KOCHFELDER MIT TOUCH CONTROL.....27

ES INSTRUCCIONES PARA LA INSTALACIÓN Y RECOMENDACIONES DE USO Y MANTENIMIENTO
ENCIMERAS VITROCERÁMICAS TOUCH CONTROL.....33

FI ASENNUSOHJEET JA KÄYTTÖÄ JA HUOLTOA KOSKEVAT SUOSITUKSET
KERAAMISET KEITTOTASOT KOSKETUSPAINIKKEILLA.....39

FR INSTRUCTIONS POUR L'INSTALLATION ET CONSEILS D'UTILISATION ET D'ENTRETIEN
PLAQUES DE CUISSON VITROCÉRAMQIUE TOUCH CONTROL.....44

NL AANWIJZINGEN VOOR DE INSTALLATIE EN RAADGEVINGEN VOOR GEBRUIK EN ONDERHOUD
KERAMISCHE KOOKPLATEN TOUCH CONTROL.....50

NO INSTALLASJONSANVISNINGER OG ANBEFALT BRUK OG VEDLIKEHOLD
BERØRINGSSTYRT KJERAMISK KOMFYR.....56

PL INSTRUKCJA OBSŁUGI, MONTAŻU ORAZ WSKAZÓWKI DOTYCZĄCE PIELĘGNACJI
CERAMICZNYCH PŁYT KUCHENNYCH TOUCH CONTROL.....61

PT INSTRUÇÕES DE INSTALAÇÃO E RECOMENDAÇÕES PARA A UTILIZAÇÃO E MANUTENÇÃO
PLACAS DE COZINHA VITROCERÂMICAS TOUCH CONTROL.....66

RU ИНСТРУКЦИЯ ПО УСТАНОВКЕ И РЕКОМЕНДАЦИИ ПО УХОДУ И ИСПОЛЬЗОВАНИЮ
КЕРАМИЧЕСКИХ ВАРОЧНЫХ ПАНЕЛЕЙ СЕНСОРНОЕ ПРАВЛЕНИЕ.....72

SV INSTALLATIONSANVISNINGAR OCH REKOMMENDATIONER FÖR ANVÄNDNING OCH UNDERHÅLL
KERAMIKHÄLLAR MED TOUCHKONTROLL.....78

Presentazione / Presentation / التركيب / Præsentation / Präsentation / Presentatie / Esitys / Presentación / Presentasjon / Prezentacja / Apresentação / Внешний вид / Utseende/

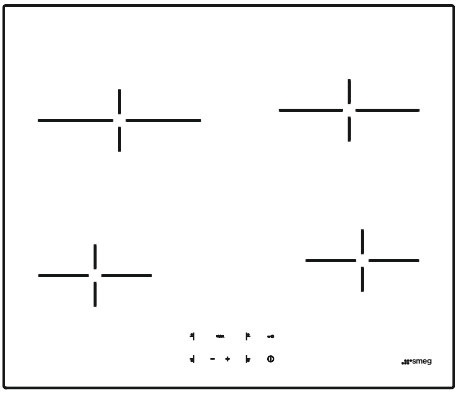

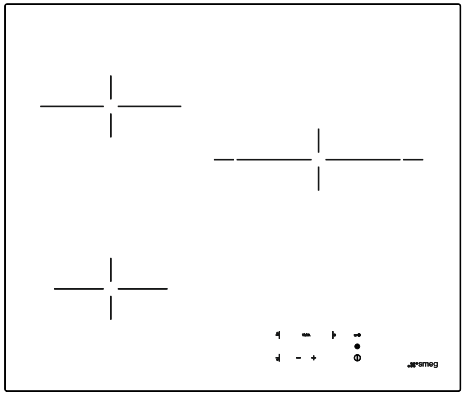

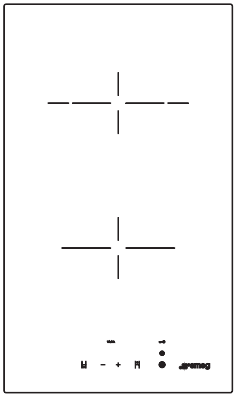

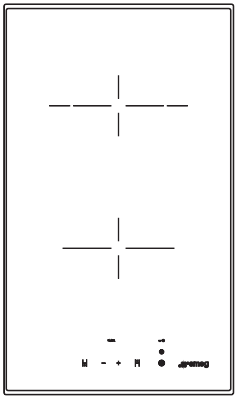

Installazione / Installation / مقدمة / Montering / Montage / Instalación / Asennus / Installation / Installatie / Installasjon / Montaż / Instalação / Установка / Installation

Distanze minime / Minimum distances / / الحد الأدنى للمسافات / Enheder i mm / Mindestabstände / Distancias mínimas / Mittayksikkö mm / Distances minimales/ Минимальные расстояния / Distâncias mínimas / Minsta avstånd / Minimalne odległości / Minimumsavstander / Minimumafstanden

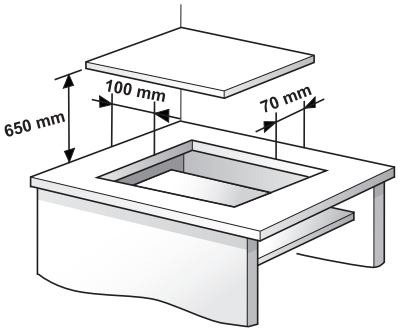

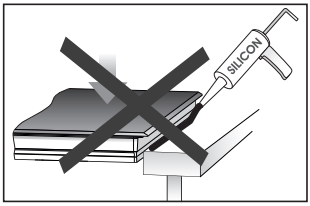

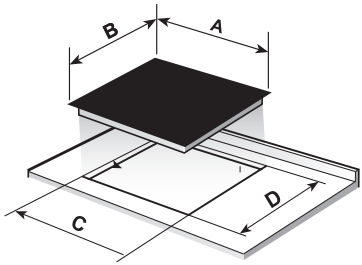

	MODEL	A	B	C	D
	SE264TD1	600	510	560	490
	SE264TD1BE	600	510	560	490
	SE263TD1	600	510	560	490
	SE232TX1	300	510	280	480
	SE232TD1	300	500	270	490

Μονάδες σε mm / Елементите в мм / Egységek mm-ben / Jednotky v mm /Jednotky v mm / Unităţi în mm / Размеры в мм / розміри в мм / Enheter i mm / Enheter i mm /Enheder i mm / Mittayksikkö mm / Satuan dalam mm / الوحدات بالمليمتر Unidades en mm / Unidades em mm / Units in mm / Einheiten in mm / Unités en mm / mm cinsiden birimler / Wymiary w mm / Jednotky v mm /Jednotky v mm / Unităţi în mm / / Unità in mm / Eenheden in mm

Installazione / Installation / مقدمة / Montering / Montage / Instalación / Asennus / Installation / Installatie / Installasjon / Montaż / Instalação / Установка / Installation

Distanze minime / Minimum distances / الحد الأدنى للمسافات / Enheder i mm / Mindestabstände / Distancias mínimas / Mittayksikkö mm / Distances minimales/ Минимальные расстояния / Distâncias mínimas / Minsta avstånd / Minimalne odległości / Minimumsavstander / Minimumafstanden

STANDARD INSTALLATION SYSTEM

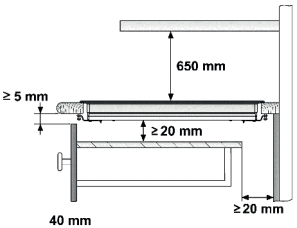

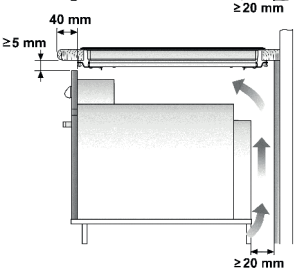

Horno SMEG / Forno SMEG / SMEG Oven /SMEG-Herd / Four SMEG / SMEG /Piekarnik SMEG / SMEG sütő / Trouba SMEG / Rúra na pečenie SMEG / SMEG Cuptor /SMEG Ugn / SMEG Ovn / SMEG-ovn / SMEG-uuni /Forno SMEG / SMEG Oven /

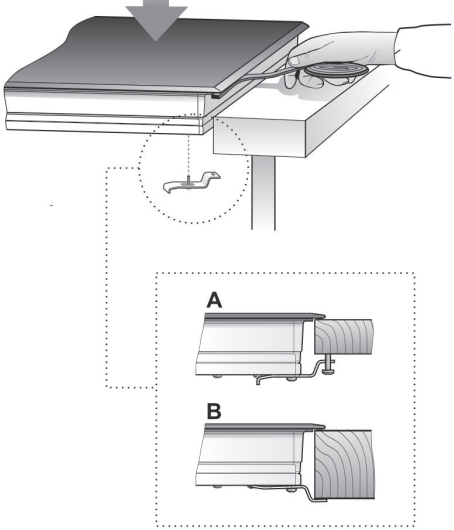

FAST-CLICK SYSTEM

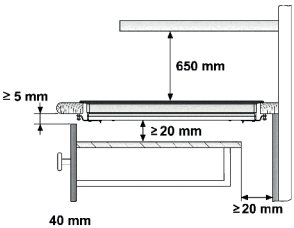

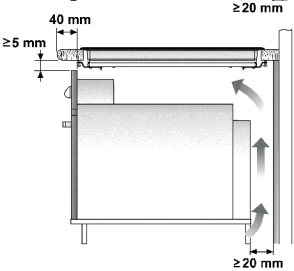

Horno SMEG / Forno SMEG / SMEG Oven /SMEG-Herd / Four SMEG / SMEG /Piekarnik SMEG / SMEG sütő / Trouba SMEG / Rúra na pečenie SMEG / SMEG Cuptor /SMEG Ugn / SMEG Ovn / SMEG-ovn / SMEG-uuni /Forno SMEG / SMEG Oven /

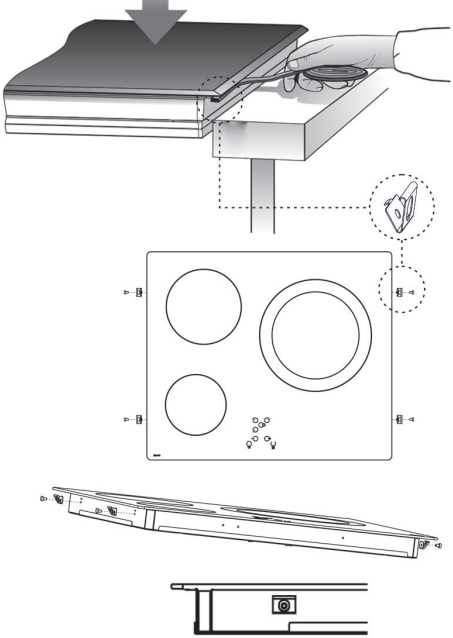

Μονάδες σε mm / Елементите в мм / Egységek mm-ben / Jednotky v mm /Jednotky v mm / Unităţi în mm / Размеры в мм / розміри в мм / Enheter i mm / Enheter i mm /Enheder i mm / Mittayksikkö mm / Satuan dalam mm / الوحدات بالمليمتر Unidades en mm / Unidades em mm / Units in mm / Einheiten in mm / Unités en mm / mm cinsiden birimler / Wymiary w mm / Jednotky v mm /Jednotky v mm / Unităţi în mm / / Unità in mm / Eenheden in mm

Ostrzeżenia dotyczące bezpieczeństwa:

⚠ **Jeśli szkło ceramiczne pęknie lub stłucze się, należy natychmiast odłączyć płytę, aby uniknąć porażenia prądem.**

⚠ **To urządzenie nie zostało zaprojektowane do pracy z zewnętrznym minutnikiem (niewbudowanym w urządzenie) lub oddzielnym systemem zdalnego sterowania.**

⚠ **Nie czyścić urządzenia parą wodną.**

⚠ **Urządzenie i jego dostępne części mogą nagrzewać się podczas pracy. Należy unikać dotykania elementów grzejnych. Dzieci w wieku poniżej 8 lat muszą trzymać się z dala od płyty, chyba że są pod stałym nadzorem.**

⚠ **To urządzenie może być używane przez dzieci w wieku 8 lat lub starsze, osoby o upośledzonych zdolnościach fizycznych, sensorycznych lub umysłowych lub osoby, które nie mają doświadczenia i wiedzy, WYŁĄCZNIE pod nadzorem lub jeśli otrzymały odpowiednie instrukcje dotyczące korzystania z urządzenia i rozumieją zagrożenia związane z jego użytkowaniem. Czyszczenie i konserwacja nie mogą być wykonywane przez dzieci bez nadzoru.**

⚠ **Dzieci nie mogą bawić się urządzeniem.**

⚠ **Ostrożnie. Niebezpieczne jest gotowanie z użyciem tłuszczu lub oleju bez obecności użytkownika, ponieważ mogą się one zapalić. Nigdy nie próbować gasić pożaru wodą! W takim przypadku odłączyć urządzenie i przykryć płomienie pokrywką, talerzem lub kocem.**

⚠ **Nie umieszczać żadnych przedmiotów na strefach gotowania płyty,celem uniknięcia ryzyka pożaru.**

⚠ **„Jeśli przewód zasilający jest uszkodzony, powinien zostać wymieniony przez producenta lub jego serwis posprzedażowy“**

⚠ **UWAGA: Należy używać wyłącznie zabezpieczeń płyty kuchennej odpowiednio zaprojektowanych przez producenta sprzętu gospodarstwa domowego lub zabezpieczeń już zastosowanych w tym urządzeniu. Użycie nieodpowiednich zabezpieczeń może powodować wypadki.**

Instalacja

Miejsce na szufladę ze sztućcami

Jeśli chcesz zamontować mebel lub szufladę pod płytą grzewczą, należy zamontować między nimi płytę oddzielającą. Zapobiega to przypadkowemu kontaktowi z gorącą

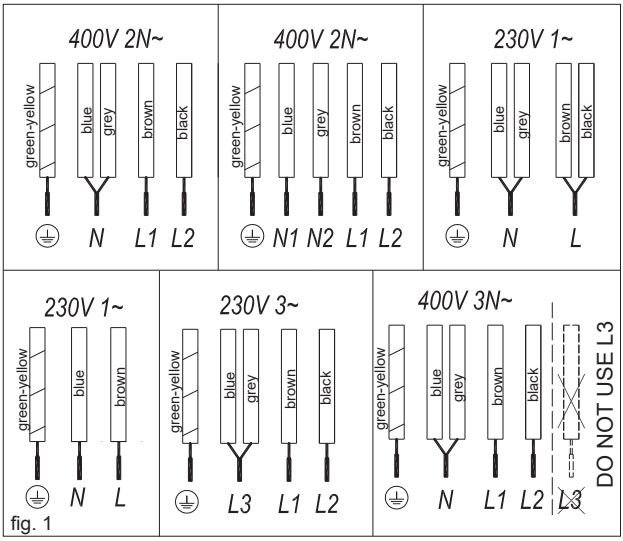

fig. 1

powierzchnią obudowy urządzenia.

Płytę oddzielającą należy zamontować 20 mm pod dolną pokrywą płyty grzewczej.

Połączenie elektryczne

Przed podłączeniem płyty do sieci elektrycznej należy sprawdzić, czy napięcie i częstotliwość są zgodne z wartościami podanymi na etykiecie płyty, która znajduje się pod płytą lub na karcie gwarancyjnej lub, w stosownych przypadkach, na karcie danych technicznych, którą należy przechowywać wraz z niniejszą instrukcją przez cały okres użytkowania produktu.

Podłączenie elektryczne powinno odbywać się za pomocą wielobiegunowego wyłącznika automatycznego lub wtyczki, o ile jest dostępna, zgodnie z obowiązującymi przepisami i z zachowaniem odległości między stykami wynoszącej co najmniej 3 mm. Zapewnia to odłączenie w sytuacjach awaryjnych i umożliwia czyszczenie płyty grzewczej.

Tylko oficjalny serwis techniczny SMEG może obsługiwać lub naprawiać urządzenie, w tym wymieniać kabel zasilający.

Upewnić się, że przewód zasilający nie styka się z obudową płyty grzewczej lub piekarnika, jeżeli został on zainstalowany w tej samej niszy.

Ostrzeżenie:

⚠ **Podłączenie elektryczne musi być prawidłowo uziemione, zgodnie z obowiązującymi przepisami, w przeciwnym razie płyta może działać nieprawidłowo.**

⚠ **Nietypowo wysokie skoki napięcia mogą uszkodzić system sterowania (podobnie jak w przypadku każdego urządzenia elektrycznego).**

Kartę gwarancyjną lub kartę danych technicznych wraz z instrukcją obsługi należy przechowywać przez cały okres użytkowania produktu. Zawierają one ważne informacje techniczne.

Użytkowanie i konserwacja

Instrukcje użytkownika sterowania dotykowego

PANEL STEROWANIA (rys. 2)

1. Przycisk dotykowy włączania/wyłączania.
2. Przyciski dotykowe wyboru pola grzewczego.
3. **Wskaźnik poziomu mocy i/lub ciepła resztkowego.
4. Przycisk dotykowy „zmniejszania" mocy.
5. Przycisk dotykowy „zwiększania" mocy.
6. Przycisk dotykowy wyboru podwójnego palnika (podwójna płyta grzewcza).
7. Przycisk dotykowy blokady dla pozostałych klawiszy dotykowych.
8. **Wskaźnik podwójnej strefy płyty grzewczej (tylko dla dwupalnikowych płyt grzewczych).
9. **Ikona blokady.
10. Przycisk dotykowy minutnika.
11. **Wyświetlacz minutnika
12. Wskaźnik funkcjonującej strefy grzewczej

* W zależności od modelu

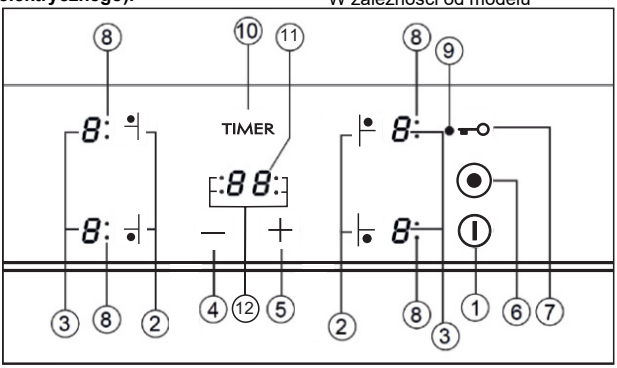

Sterowanie urządzeniem odbywa się za pomocą przycisków dotykowych. Nie trzeba naciskać żądanego przycisku dotykowego, wystarczy dotknąć go opuszkiem palca, aby aktywować żądaną funkcję.

Każde działanie jest sygnalizowane sygnałem dźwiękowym.

WŁĄCZANIE URZĄDZENIA

Po podłączeniu płyty po raz pierwszy, zostanie ona zablokowana i będzie zapalona odpowiednia lampka kontrolna (9). Aby ją odblokować, należy najpierw dotknąć przycisk dotykowy blokady (7), aż lampka kontrolna (9) zgaśnie.

1 Dotknąć przycisku dotykowego włączania (1) przez co najmniej jedną sekundę.

Sterowanie dotykowe zostaje aktywowane,
a na wszystkich wyświetlaczach mocy (3) pojawia się 0 z jasnością 50%.

Jeśli jakakolwiek strefa ma wskaźnik ciepła resztkowego przed włączeniem, wyświetlacz nadal pokazuje „H" zamiast 0.

Jeśli nie podejmie się żadnych działań w ciągu następnych
10 sekund, sterowanie dotykowe wyłączy się automatycznie.

WŁĄCZANIE PŁYTY GRZEWCZEJ

Po aktywacji sterowania dotykowego za pomocą przycisku dotykowego (1), wskaźniki mocy
płyt grzewczych wskażą 0 (3).

1 Nacisnąć przycisk dotykowy dla wybranej strefy grzewczej (2). Odpowiedni wskaźnik zasilania (3) zostanie aktywowany, a jasność wskaźnika wzrośnie.

2 Za pomocą przycisku dotykowego — lub + (4/5) wybrać żądany poziom mocy.

Przyciski dotykowe — i + są powtarzalne, więc ich naciśnięcie i przytrzymanie powoduje zwiększenie lub zmniejszenie mocy w odstępie 0,5 sekundy.

Można wybrać tylko jedną strefę grzewczą
w tym samym czasie

Ostrzeżenie:

⚠ **Aby korzystać ze strefy grzewczej, należy ją najpierw wybrać. Jeśli chce się użyć strefy**

grzewczej, należy sprawdzić jasność wskaźnika zasilania. Po wybraniu strefy grzewczej, jasność wskaźnika zasilania powinna wzrosnąć.

Szybkie włączanie przy maksymalnej mocy: Po wybraniu strefy grzewczej, nacisnąć jeden raz przycisk dotykowy — (4). Strefa grzewcza zostanie aktywowana z pełną mocą.

WYŁĄCZANIE PŁYTY GRZEWCZEJ

1 Strefa grzewcza musi być wcześniej wybrana.

2 Za pomocą przycisku dotykowego — (4) obniżyć poziom mocy do 0.

Alternatywy szybkiego wyłączania:

i) Jeśli użytkownik przytrzyma palec na czujniku wyboru przez 2 sekundy, odpowiednia strefa zostanie wyłączona.

ii) Jednoczesne naciśnięcie przycisków dotykowych — i + (4/5) spowoduje szybkie wyłączenie płyty grzewczej.

WSKAŹNIK CIEPŁA RESZTKOWEGO

Wskaźnik zasilania płyty grzewczej wyświetli H, gdy szklana powierzchnia osiągnie temperaturę, która może spowodować oparzenia.

Kiedy to ryzyko zniknie,

i) wyświetlacz wyłączy się (jeśli urządzenie znajduje się w trybie gotowości),

ii) lub wyświetla 0 (jeśli urządzenie jest nadal uruchomione).

⚠ **Ostrzeżenie:**
Podczas pierwszego uruchomienia na wyświetlaczu mocy może pojawić się na krótko wskazanie H. To wskazanie jest związane z konfiguracją i nie oznacza, że obszar grzewczy jest gorący.

⚠ **Ostrzeżenie:**
Wskazanie H jest w każdym przypadku używane do celów bezpieczeństwa. Nawet jeśli zasilanie zostanie odłączone na długi czas, po włączeniu zasilania pojawi się wskazanie H.

WYŁĄCZANIE URZĄDZENIA

Urządzenie można wyłączyć w dowolnym momencie, naciskając przycisk dotykowy ogólnego włączania/wyłączania ⏻(1). W trybie gotowości w strefach, które są gorące, pojawi się litera H. Pozostałe wyświetlacze nie będą się świecić.

Podwójna strefa grzewcza

Jeśli płyta wyposażona jest w tę opcję, płyta grzewcza z podwójnym palnikiem oferuje możliwość korzystania z pierścienia wewnętrznego lub dodatkowo z pierścienia zewnętrznego, w zależności od wielkości garnka lub patelni.

WŁĄCZANIE PODWÓJNEJ STREFY GRZEWCZEJ

1 Należy wybrać odpowiednią strefę grzewczą.

2 Wybrać żądaną moc (od 1 do 9) za pomocą przycisku dotykowego — lub + (4/5).

3 Nacisnąć przycisk dotykowy podwójnej strefy grzewczej ◉(6), aby aktywować podwójny palnik. Gdy podwójny obszar zostanie aktywowany, wskaźnik podwójnej strefy (8) zaświeci się.

WYŁĄCZANIE PODWÓJNEJ STREFY GRZEWCZEJ

1 Należy wybrać przycisk, za pomocą którego wcześniej została aktywowana podwójna strefa grzewcza.

2 Nacisnąć przycisk dotykowy podwójnej strefy grzewczej ◉(6) , aby wyłączyć podwójny palnik. Wskaźnik podwójnego palnika (8) zgaśnie, a pierścień zewnętrzny zostanie wyłączony

Blokada przycisków dotykowych płyty kuchennej

Aby zapobiec niepożądanemu użytkowaniu, można zablokować całe urządzenie, z wyjątkiem przycisku dotykowego włączania/wyłączania, za pomocą przycisku dotykowego blokady 🔑 (7). Funkcja ta jest przydatna ze względu na bezpieczeństwo dzieci. Gdy blokada jest aktywna, zapala się kontrolka blokady (9).

Należy jednak pamiętać, że gdy sterowanie dotykowe jest włączone, przycisk dotykowy włączania/wyłączania ⏻(1) umożliwia jego wyłączenie, nawet jeśli blokada jest aktywna (kontrolka blokady (9) świeci się).

Z drugiej strony, jeśli sterowanie dotykowe jest wyłączone, funkcja blokady nie pozwala na użycie przycisku dotykowego włączania/wyłączania ⏻(1).

Aby wyłączyć funkcję blokady, nacisnąć ponownie przycisk dotykowy blokady 🔑(7). Wskaźnik blokady (9) zgaśnie, a sterowanie dotykowe będzie gotowe do użycia.

BLOKADA PRZED DZIEĆMI

Blokada przed dziećmi jest inna i bardziej skomplikowana niż przycisków dotykowych. Użytkownik może aktywować blokadę za pomocą jednego przycisku. Blokada przed dziećmi wymaga natomiast sekwencji przycisków. Blokada przed dziećmi jest używana po to, aby uniemożliwić dzieciom włączenie płyty.

Aktywacja blokady przed dziećmi:

1. Należy włączyć płytę za pomocą przycisku dotykowego ⏻(1) włączania/wyłączania,

2. Żaden obszar nie powinien być wybrany. Gdy żaden obszar nie jest wybrany, należy jednocześnie przytrzymać przez 3 sekundy przycisk dotykowy zwiększania mocy + (5) i przycisk dotykowy zmniejszania mocy oraz przycisk minus —(4). Pod koniec tego czasu rozlegnie się krótki sygnał dźwiękowy

3. Po sygnale, należy dotknąć przycisku dotykowego blokady 🔑(7) (nie ma potrzeby dłuższego przytrzymania), rozlegnie się długi sygnał dźwiękowy po czym blokada rodzicielska zostanie aktywowana, a na wyświetlaczu mocy pojawi się „L“.

Z włączoną blokadą przed dziećmi, jeśli użytkownik dotknie dowolnego przycisku (w tym przycisku głównego), na wyświetlaczu będzie migać „L“.

Ostrzeżenie: Status blokady przed dziećmi nie jest zapisywany. Jeśli zostanie odcięte zasilanie od płyty grzewczej, status blokady przed dziećmi nie będzie mógł zostać zachowany.

Dezaktywacja blokady przed dziećmi:

Aby dezaktywować blokadę przed dziećmi, należy ją wcześniej aktywować, a na wyświetlaczu mocy pojawi się „L“

1. Należy jednocześnie przytrzymać przez 3 sekundy przycisk dotykowy zwiększania mocy + (5) i przycisk dotykowy zmniejszania mocy oraz przycisk minus —(4). Pod koniec tego czasu rozlegnie się krótki sygnał dźwiękowy,

2. Po sygnale, należy dotknąć na 🔑przycisk dotykowy blokady (7) (nie ma potrzeby dłuższego przytrzymania), rozlegnie się długi sygnał dźwiękowy po czym blokada rodzicielska zostanie dezaktywowana, a wskaźnik zgaśnie.

Szybkie gotowanie (Automatyczne rozpoczęcie gotowania)

Funkcja ta ułatwia gotowanie, ponieważ użytkownik nie musi być obecny podczas gotowania. Sterowanie dotykowe wstępnie programuje wybraną płytę grzewczą na maksymalną moc, a następnie obniża ją do żądanego poziomu mocy (wybranego przez użytkownika) po upływie przybliżonego czasu (patrz tabela 1).

Tabela 1

Wybrany poziom mocy	Funkcja automatycznego rozpoczęcia
0	0
1	60
2	180
3	288
4	390
5	510
6	150
7	210
8	270
9	-

WŁĄCZANIE FUNKCJI AUTOMATYCZNEGO ROZPOCZĘCIA GOTOWANIA

1 Należy wybrać strefę grzewczą.

2 Wybrać moc 9, a następnie nacisnąć przycisk dotykowy mocy + (5) Po użyciu przycisku dotykowego należy obniżyć moc gotowania ciągłego do żądanego poziomu (na przykład 6). Po uruchomieniu funkcji automatycznego gotowania, na wyświetlaczu miga wskaźnik „A" z żądanym poziomem mocy.

WYŁĄCZANIE FUNKCJI AUTOMATYCZNEGO ROZPOCZĘCIA GOTOWANIA

Po upływie co najmniej 10 sekund od rozpoczęcia funkcji automatycznego gotowania:

1 Należy wybrać strefę grzewczą.

2 Nacisnąć przycisk dotykowy + (5), aż wskaźnik osiągnie poziom 9, a funkcja automatycznego rozpoczęcia gotowania zostanie wyłączona.

Funkcja minutnika

Funkcja ta ułatwia gotowanie, ponieważ użytkownik nie musi być obecny podczas całego procesu: strefa grzewcza/strefy grzewcze wyłączą się automatycznie po upływie ustawionego czasu. Dla każdej strefy grzewczej dostępny jest oddzielny minutnik, który umożliwia jednoczesne odmierzanie czasu dla wszystkich stref grzewczych.

W tych modelach można używać zegara jako minutnika dla stref grzewczych w zakresie od 1 do 99 minut. Wszystkie obszary grzewcze mogą być programowane indywidualnie lub jednocześnie.

WŁĄCZANIE MINUTNIKA DLA JEDNEJ STREFY GRZEWCZEJ

1 Należy wybrać obszar gotowania,

dla którego ma zostać ustawiony czas.

2 Wybrać poziom mocy strefy grzewczej od 1 do 9 za pomocą przycisków dotykowych + lub — (5/4).

3 Nacisnąć przycisk dotykowy zegara TIMER (10). Wskaźnik minutnika (11) wyświetli 00. W zależności od modelu, wskaźnik powierzchni gotowania z ustawionym czasem (12) będzie migać.

Na wskaźniku zasilania (3), t będzie migać przez ustawiony czas.

4 Następnie wprowadzić czas gotowania w zakresie od 1 do 99 minut za pomocą przycisków dotykowych lub — + (5/4).

Gdy wskaźnik zasilania (3) przestanie migać, rozpocznie się automatyczne odliczanie czasu. Odpowiedni wyświetlacz strefy grzewczej z ustawionym czasem (11) będzie nadal migać.
Lub, gdy rozpocznie się odliczanie, odpowiedni poziom mocy i t będą migać naprzemiennie na wskaźniku zasilania (3) odpowiedniego obszaru grzewczego.

Gdy zegar osiągnie 01, przełączy się z odliczania minut na sekundy.

Po upływie wybranego czasu gotowania, strefa grzewcza z ustawionym czasem jest wyłączana, a zegar emituje serię sygnałów dźwiękowych przez kilka sekund. Wskaźnik minutnika wyświetli migające 00 obok strefy grzewczej, która została odłączona.

Jeśli chce się ustawić odliczanie czasu dla innej strefy grzewczej w tym samym czasie, powtórzyć kroki 3 i 4.

Jeśli wyłączona strefa grzewcza jest gorąca, jej wskaźnik wyświetla H lub 0. Aby wyłączyć sygnał dźwiękowy, dotknąć dowolnego czujnika.

ZMIANA ZAPROGRAMOWANEGO CZASU
Aby zmienić zaprogramowany czas, należy nacisnąć przycisk dotykowy strefy grzewczej z ustawionym czasem (2), aby ją wybrać, a następnie
zegar TIMER (10). Następnie można odczytać i
zmienić czas.

WYŁĄCZENIE MINUTNIKA

Jeśli chce się zatrzymać minutnik przed upływem zaprogramowanego czasu

1 Należy najpierw wybrać strefę grzewczą, a następnie nacisnąć przycisk dotykowy zegara TIMER (10).

2 Użyć przycisku dotykowego — (4), aby skrócić czas do 00. Zegar zostanie anulowany.

Metoda alternatywna:
Po wybraniu obszaru, jeśli przycisk dotykowy minutnika zostanie naciśnięty przez dwie sekundy, powiązany minutnik zostanie anulowany.

Funkcja awaryjnego wyłączania

Jeśli z powodu błędu jedna lub kilka stref grzewczych nie wyłączy się, urządzenie zostanie automatycznie odłączone po określonym czasie (patrz tabela 2).

Tabela 2

Wybrany poziom mocy	Maksymalny czas pracy (w godzinach)
1	10
2	5
3	5
4	4
5	3
6	2
7	2
8	2
9	1

Po zadziałaniu funkcji „awaryjnego wyłączenia“ wyświetlane jest 0, jeśli temperatura powierzchni szkła nie jest niebezpieczna dla użytkownika lub H, jeśli istnieje ryzyko poparzenia.

Aby ponownie podłączyć urządzenie, należy wyłączyć, naciskając przycisk włączania/wyłączania ⏻(1), a następnie włączyć je ponownie.

⚠ **Panel sterowania stref grzewczych powinien być zawsze czysty i suchy.**

⚠ **W przypadku problemów z działaniem lub zdarzeń nieopisanych w niniejszej instrukcji, należy odłączyć urządzenie i skontaktować się z serwisem technicznym SMEG.**

Zalecenia dotyczące właściwego użytkowania płyt witroceramicznych

* Używać garnków lub patelni z grubym, całkowicie płaskim dnem.
* Nie zaleca się stosowania patelni o średnicy mniejszej niż podana powierzchnia grzewcza.
* Nie przesuwać garnków i patelni po szkle, ponieważ mogą je porysować.
* Chociaż szkło może wytrzymać uderzenia dużych garnków i patelni bez ostrych krawędzi, starać się nie narażać go na uderzenia.
* Aby zapobiec uszkodzeniu powierzchni indukcyjnej ze szkła ceramicznego, starać się nie przesuwać garnków i patelni po szkle i utrzymywać dna naczyń w czystości i w dobrym stanie.

⚠ **Starać się nie rozsypywać cukru lub produktów zawierających cukier na szkło, gdy powierzchnia jest gorąca, ponieważ może to spowodować jej uszkodzenie.**

Czyszczenie i konserwacja

Aby utrzymać urządzenie w dobrym stanie, po ostygnięciu należy je wyczyścić przy użyciu odpowiednich produktów i narzędzi. Ułatwi to pracę i zapobiegnie gromadzeniu się brudu. Nigdy nie używać ostrych środków czyszczących lub narzędzi, które mogłyby zarysować powierzchnię, ani urządzeń parowych.

⚠ **Garnek lub patelnia mogą przykleić się do szkła z powodu stopienia się produktu między nimi. Nie próbować podnosić garnka, gdy płyta grzewcza jest zimna! Może to spowodować pęknięcie szkła.**

⚠ **Nie nadeptywać na szkło ani nie opierać się o nie, ponieważ może ono pęknąć i spowodować obrażenia. Nie używać szkła jako powierzchni do umieszczania przedmiotów.**

SMEG zastrzega sobie prawo do wprowadzania zmian w swoich instrukcjach, które uzna za konieczne lub przydatne, bez wpływu na podstawowe funkcje produktu.

Ochrona środowiska

Symbol na produkcie lub jego opakowaniu oznacza, że produkt ten nie może być traktowany jak zwykły odpad domowy. Produkt ten należy oddać do punktu zbiórki odpadów elektrycznych i elektronicznych. Zapewnienie prawidłowej utylizacji tego produktu pozwoli uniknąć szkód dla środowiska i zdrowia publicznego, które mogą wystąpić w przypadku niewłaściwego obchodzenia się z tym produktem. Aby uzyskać bardziej szczegółowe informacje na temat recyklingu tego produktu, należy skontaktować się z lokalnymi władzami, firmą zajmującą się odpadami komunalnymi lub sklepem, w którym produkt został zakupiony.

Zastosowane materiały opakowaniowe są przyjazne dla środowiska i mogą być w całości poddane recyklingowi. Elementy plastikowe są oznaczone >PE<, LD<, >EPS<, itp. Materiały opakowaniowe należy wyrzucać do lokalnego pojemnika, tak jak odpady domowe.

Rozwiązywanie problemów

Przed wezwaniem serwisu technicznego należy przeprowadzić weryfikację opisaną poniżej.

Urządzenie nie działa:
Upewnić się, że kabel zasilający jest podłączony.

Garnek przywiera do szkła:
Jeśli między garnkiem a szkłem znajduje się stopiony materiał, ustawić płytę grzewczą na maksymalną moc i spróbować je rozdzielić.

Błąd pojedynczego przycisku:
Jeśli którykolwiek z przycisków jest aktywny dłużej niż 10 sekund, wystąpi ten błąd i zostanie wyświetlony kod błędu „F1". Błąd ten może być związany z różnymi przyczynami. Jednym z nich jest to, że na przycisku może znajdować się jakiś przedmiot (widelec, nóż...).

Upewnić się, że na jednostce sterującej nie ma żadnych przedmiotów, a szybę płyty grzewczej przetrzeć suchą szmatką. Jeśli po zastosowaniu tego rozwiązania błąd nadal występuje, należy wyjąć wtyczkę lub wyłączyć bezpiecznik na 10 sekund.

Błąd wielu przycisków:
Jeśli więcej niż 2 przyciski są wykrywane w tym samym czasie, wystąpi ten błąd i zostanie wyświetlony kod błędu „F2".

Potencjalne główne przyczyny problemu:

- Może być obecny obiekt (garnek...) lub nagromadzenie wody (przelewanie się cieczy z garnka...), które zakrywają więcej niż 2 przyciski
- Miejsce sterowania dotykowego może być narażone na działanie większej ilości ciepła lub pary (z dolnej części kuchenki...)

Upewnić się, że na przyciskach nie znajdują się żadne przedmioty i wyłączyć wszystkie źródła pary i ciepła. Następnie szkło płyty należy przetrzeć suchą szmatką. Jeśli po zastosowaniu tego rozwiązania błąd nadal występuje, należy wyjąć wtyczkę lub wyłączyć bezpiecznik na 10 sekund.

Błąd FC:
Komunikat FK na panelu sterowania i strefy grzewcze wyłączają się: Przegrzanie elektroniki. Pozostawić na chwilę do ostygnięcia.