Содержание

1 Предупреждения 224

1.1 Общие меры безопасности 224
1.2 Назначение прибора 227
1.3 Ответственность производителя 227
1.4 Данное руководство по эксплуатации 227
1.5 Идентификационная табличка 227
1.6 Утилизация 227
1.7 Информация о потреблении энергии в выключенном режиме/режиме ожидания 228
1.8 Как читать руководство по эксплуатации 229

2 Описание 230

2.1 Общее описание 230
2.2 Символы 231
2.3 Принадлежности, поставляемые в комплекте 231

3 Использование 232

3.1 Предупреждения 232
3.2 Первое использование 232
3.3 Эксплуатация варочной поверхности 233

4 Чистка и уход 236

4.1 Предупреждения 236
4.2 Чистка прибора 236

5 Установка 238

5.1 Указания по безопасности 238
5.2 Врезка рабочей поверхности 238
5.3 Встраивание 240
5.4 Подключение к газовой сети 242
5.5 Регулировка для разных видов газов 245
5.6 Подключение к сети электропитания 253
5.7 Для монтажника 254

RU

Настоящие инструкции действительны исключительно для стран назначения, указанных в табличке характеристик, закрепленной на приборе.

Данная встраиваемая варочная поверхность относится к классу 3.

Рекомендуется внимательно прочитать данное руководство, в котором содержатся все указания для сохранения неизменными внешнего вида и функций купленного прибора.

Для получения дополнительной информации о продукте см.: www.smeg.com

1 Предупреждения

1.1 Общие меры безопасности

Риск получения травм

- Во время эксплуатации данный прибор и его доступные части сильно нагреваются. Не дотрагивайтесь до нагревательных элементов во время эксплуатации.
- Ни в коем случае не пытайтесь погасить пламя/возгорание водой: выключите прибор и накройте пламя крышкой или покрывалом из огнестойкого материала.
- Эксплуатация данного прибора разрешена детям, начиная с 8-летнего возраста, и лицам с ограниченными физическими, психическими или умственными способностями, а также лицам, не обладающим достаточным опытом и знаниями, если они были соответствующим образом проинструктированы или находятся под наблюдением взрослых, ответственных за их безопасность.
- Не разрешайте детям играть с прибором.
- Не допускайте нахождения вблизи прибора детей младше 8 лет без присмотра взрослых.
- Не позволяйте детям младше 8 лет приближаться к работающему прибору.
- Чистка и уход не должны осуществляться детьми без присмотра взрослых.
- Убедитесь в правильности установки корончатых рассекателей и крышек на них в соответствующих пазах.
- ВНИМАНИЕ! Процесс приготовления должен всегда быть под контролем. Быстрые процессы приготовления пищи должны всегда быть под контролем.
- ПРЕДУПРЕЖДЕНИЕ: Если не контролировать готовку, при которой выделяются жиры и масла, это может привести к опасной ситуации и пожарам.
- ПРЕДУПРЕЖДЕНИЕ: Во время эксплуатации прибор и его доступные части могут нагреваться.
- ПРЕДУПРЕЖДЕНИЕ: Опасность пожара! Не оставляйте посторонние предметы на варочных панелях.
- Средства для отсоединения прибора должны входить в состав жесткой разводки в соответствии с монтажными правилами.
- Жиры и масла при перегреве могут загореться. Не отходите от прибора во время приготовления блюд, содержащих масло или жир. В случае возгорания масел или жиров никогда не гасите огонь водой. Закройте кастрюлю крышкой и выключите соответствующую варочную зону.
- Процесс приготовления должен всегда быть под контролем. Процесс быстрого приготовления должен быть под непрерывным контролем.

- Во время использования прибора не кладите на варочную панель металлические предметы, например, кухонные приборы или посуду, так как они могут накалиться.
- Не вставляйте острые металлические предметы (столовые приборы или инструменты) в прорези прибора.
- Не наливайте воду на очень горячие противни.
- Не используйте баллончики с аэрозолями вблизи работающего прибора.
- Выключайте прибор после использования.
- Запрещается вносить изменения в конструкцию прибора.
- Не пытайтесь отремонтировать прибор самостоятельно или без помощи квалифицированного техника.
- Никогда не вынимайте вилку, дергая за кабель.
- В случае повреждения шнура электрического питания необходимо немедленно связаться со службой технической поддержки для его замены.

Риск повреждения прибора

- Не садитесь на прибор.
- Не используйте для чистки прибора струи пара.
- Не заслоняйте отверстия и прорези, предназначенные для вентиляции и отвода тепла.
- Не оставляйте прибор без надзора во время приготовления блюд, при котором выделяется масло или жир, которые при сильном перегреве могут воспламениться. Будьте предельно внимательны
- Не оставляйте посторонние предметы на варочных поверхностях.
- Никогда не используйте прибор для обогрева помещения.
- Не распыляйте никакие аэрозоли вблизи духовки.
- Не пользуйтесь приборами или емкостями из пластмассы для приготовления пищи.
- Емкости или сковороды-гриль должны располагаться внутри периметра варочной панели.
- Вся посуда должна иметь плоское ровное дно.
- В случае переливания или выплескивания жидкости через край посуды необходимо удалить ее с варочной панели.
- Не проливайте на варочную панель кислые вещества, например, лимонный сок или уксус.
- Не ставьте пустые кастрюли или сковороды на включенные варочные зоны.
- Не используйте для чистки прибора струи пара.
- Запрещается использовать грубые или абразивные материалы, а также острые

металлические скребки.

- Для чистки компонентов из стали или с металлическим покрытием (например, анодированных, никелированных или хромированных) не пользуйтесь чистящими средствами, содержащими хлор, нашатырный спирт или отбеливающие вещества.
- Запрещается мыть в посудомоечной машине съемные элементы, такие как решетки, корончатые рассекатели и крышки конфорок.

Установка

- Запрещается **устанавливать** этот прибор на катерах или в трейлерах.
- Прибор нельзя устанавливать на подставку.
- Встраивание прибора в мебель следует производить вдвоем.
- Для предотвращения перегрева прибора не рекомендуется устанавливать его за декоративными дверями или панелями.
- Перед проведением любых работ на приборе (монтаж, техобслуживание, размещение или перемещение) всегда используйте средства индивидуальной защиты.
- Перед проведением любых работ на приборе необходимо отключить общее электропитание.
- Действия по установке и ремонту должны выполняться квалифицированным персоналом в соответствии с действующими нормами.
- Подключение к системе газоснабжения должен выполнять квалифицированный уполномоченный техник.
- Монтаж с использованием гибкого шланга должен производиться так, чтобы его протяженность не превышала 2 метров для стального гибкого шланга и 1,5 метров для резинового шланга.
- Шланг не должен соприкасаться с подвижными деталями и подвергаться сдавливанию.
- Если это требуется, используйте регулятор давления, соответствующий действующим нормам.
- После любых работ всегда проверяйте момент затяжки газовых соединений. Он должен находиться в пределах от 10 до 15 Нм.
- После установки проверьте подключение на утечку с помощью мыльного раствора, но ни в коем случае не с помощью пламени.
- Подключение к сети электропитания должно производиться уполномоченным техническим персоналом.
- Требуется обязательное заземление в соответствии с процедурами, предусмотренными нормами по

безопасности электрических приборов.

- Используйте провода, выдерживающие температуру минимум 90 °C.
- Момент затяжки винтов проводников питания клеммной панели должен составлять 1,5-2 Нм.
- Возможная замена кабеля электропитания должна выполняться только уполномоченным техническим персоналом.

1.2 Назначение прибора

- Данный прибор предназначен для приготовления пищи в домашних условиях. Любое иное использование прибора считается ненадлежащим.
- Прибор не предназначен для использования с наружными таймерами или с применением систем дистанционного управления.

1.3 Ответственность производителя

Производитель снимает с себя всякую ответственность за причиненный людям и имуществу ущерб в случае:

- ненадлежащего использования прибора;
- несоблюдения предписаний руководства по эксплуатации;
- нарушения целостности какой-либо части прибора;
- использования неоригинальных запчастей.

1.4 Данное руководство по эксплуатации

Данное руководство по эксплуатации является неотъемлемой частью прибора. Необходимо хранить его в целости и сохранности в доступном месте на протяжении всего срока службы прибора.

Перед началом использования прибора внимательно прочитайте данное руководство по эксплуатации.

1.5 Идентификационная табличка

Идентификационная табличка с техническими данными, паспортным номером и маркировкой. Никогда не снимайте идентификационную табличку.

1.6 Утилизация

Согласно европейской директиве 2012/19/EC об отходах электрического и электронного оборудования (WEEE) по окончании срока службы этот прибор должен быть утилизирован отдельно от других отходов. Данный прибор не содержит каких-либо веществ в количествах, считающихся опасными для здоровья и окружающей среды, в соответствии с действующими европейскими директивами.

RU

Для утилизации прибора:

- Обрежьте кабель электрического питания и удалите кабель вместе с вилкой.

Электрическое напряжение

Опасность поражения электрическим током

- Отключите общее электрическое питание.
- Отключите кабель электрического питания от электрической сети.

- По окончании срока службы прибора его следует передать в соответствующие центры дифференцированного сбора электрических и электронных отходов или же передать продавцу в момент покупки аналогичного прибора, в соотношении один к одному.

Примите во внимание, что для упаковки прибора применяются безвредные материалы, пригодные для повторного использования.

- Передайте материалы упаковки в соответствующие центры дифференцированного сбора отходов.

Пластиковые упаковки

Опасность удушения

- Не оставляйте упаковку или ее части без присмотра.
- Не разрешайте детям играть с пластиковыми пакетами, входящими в состав упаковки.

1.7 Информация о потреблении энергии в выключенном режиме/режиме ожидания

Технические данные о потребляемой мощности в выключенном режиме/режиме ожидания прибора можно найти на сайте www.smeg.com на странице, посвященной данному изделию.

1.8 Как читать руководство по эксплуатации

В настоящем руководстве по эксплуатации используются следующие условные обозначения:

Предупреждения

Общая информация об этом руководстве по эксплуатации, о мерах безопасности и конечной утилизации прибора.

Описание

Описание прибора и принадлежностей.

Использование

Информация по эксплуатации прибора и принадлежностей, советы по приготовлению.

Чистка и уход

Информация по правильной очистке и техническому обслуживанию прибора.

Установка

Информация для квалифицированного специалиста: установка, ввод в эксплуатацию и испытание устройства.

Меры предосторожности

Информация

Рекомендация

1. Последовательность инструкций по эксплуатации.

- Отдельная инструкция по эксплуатации.

RU

2 Описание

2.1 Общее описание

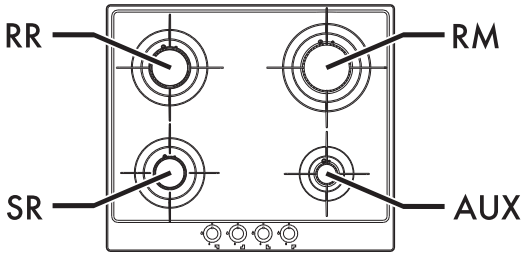

60 см

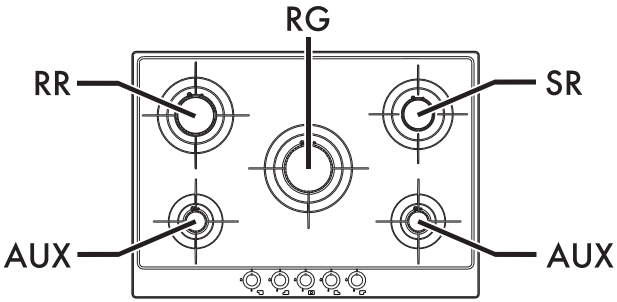

72 см

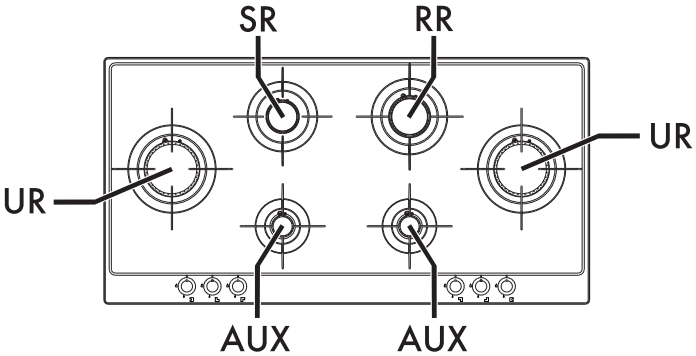

100 см

AUX = Вспомогательная конфорка
SR = Полубыстрая конфорка
RR = Быстрая малая конфорка
RM = Быстрая средняя конфорка
RG = Быстрая большая конфорка
UR = Ультраскоростная конфорка

2.2 Символы

Зоны варочной поверхности

Передняя правая

Передняя левая

Задняя правая

Задняя левая

Центральная правая

Центральная левая

Центральная

Ручки управления конфорками

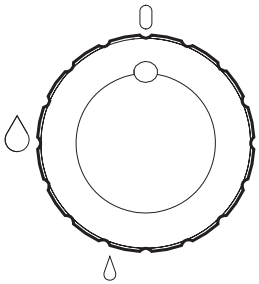

Используются для розжига и регулировки пламени конфорок варочной поверхности. Нажмите и поверните ручки против часовой стрелки до символа для розжига соответствующих горелок. Поворачивайте ручки в зоне, находящейся между символами максимального и минимального режима нагрева для регулировки пламени. Поверните ручки в положение для выключения конфорок.

2.3 Принадлежности, поставляемые в комплекте

Ключ для конфорки (используется только при установке)

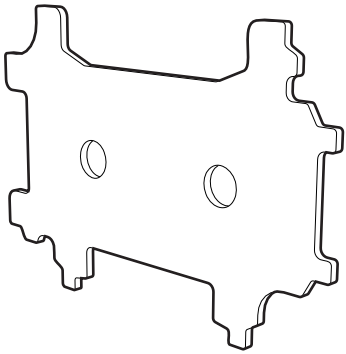

Применяется для разборки и сборки конфорок варочной поверхности.

Принадлежности, входящие в комплект поставки, или дополнительные принадлежности можно заказать в официальных Сервисных Центрах технического обслуживания. Используйте только оригинальные комплектующие и запчасти от производителя.

RU

3 Использование

3.1 Предупреждения

Неправильное использование
Опасность получения ожогов

- Убедитесь в правильности установки корончатых рассекателей и крышек на них в соответствующих пазах.
- Жиры и масла при сильном нагревании могут воспламеняться. Необходимо соблюдать максимальную осторожность.
- Не оставляйте прибор без присмотра во время приготовления пищи, поскольку может происходить выделение жира или масел.
- Не распыляйте никакие аэрозоли вблизи прибора.
- Не прикасайтесь к нагретым элементам прибора во время его работы. Необходимо дать им остыть перед началом возможных операций по чистке.
- Не позволяйте детям младше 8 лет, приближаться к работающему прибору.

Неправильное использование
Риск повреждения поверхностей

- Не покрывайте листами оловянной фольги конфорки или поверхность.
- Кастрюли и сковороды должны располагаться внутри периметра варочной поверхности.
- Вся посуда должна иметь плоское ровное дно.
- В случае перелива через край посуды необходимо удалить пролитую жидкость с варочной поверхности.
- Для приготовления или подогрева пищи не рекомендуется пользоваться глиняными кастрюлями или посудой из мыльного камня.

3.2 Первое использование

1. Удалите все защитные пленки снаружи и внутри прибора, а также с аксессуаров.
2. Удалите возможные этикетки (за исключением таблички с техническими данными) с принадлежностей.
3. Извлеките из прибора и вымойте все аксессуары (см. 4 Чистка и уход).

3.3 Эксплуатация варочной поверхности

Все органы управления и сигнализации прибора расположены на фронтальной панели. Возле каждой ручки указана соответствующая ей конфорка. Данный прибор снабжен устройством электронного розжига. Для розжига достаточно нажать и повернуть ручку против часовой стрелки на символ максимального пламени. Если в течение первых 15 секунд конфорка не загорается, поверните ручку на ⬯ и попробуйте зажечь заново по истечении 60 секунд. После зажигания конфорки удерживайте ручку нажатой в течение нескольких секунд, чтобы позволить термопаре разогреться.

Конфорка может выключаться при отпускании ручки: это означает, что термопара не достаточно разогрелась. Подождите немного и повторите операцию. Держите ручку нажатой более длительное время.

Если конфорка случайно погаснет, предохранительное устройство перекроет выход газа даже при открытом кране. Верните ручку в положение ⬯ и попробуйте зажечь заново по истечении 60 секунд.

Правильное положение корончатых рассекателей и крышек

Перед тем, как включить конфорки варочной поверхности, убедитесь, что корончатые рассекатели и крышки на них установлены в соответствующих пазах. Обратите внимание на то, что положение отверстий конфорки должно совпадать с термопарами (**A**) и свечами (**B**).

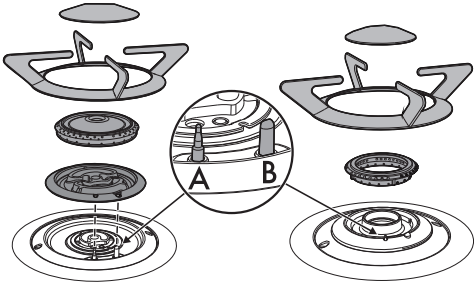

Убедитесь, что штифты (**C**) корончатых рассекателей пламени установлены в соответствующие гнезда (**D**) колец конфорок.

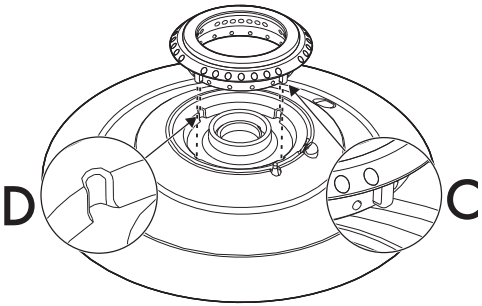

RU

Ограничения в использовании жаровен

Если захотите использовать сковороду-гриль, необходимо иметь в виду следующие особенности:

- Сковорода-гриль не должна выступать за периметр варочной поверхности;
- Во избежание повреждения прибора и тефлонового покрытия осуществляйте предварительное нагревание пустой алюминиевой сковороды-гриль с тефлоновым покрытием не дольше 5 минут. После чего разместить продукты на сковороде-гриль и продолжить приготовление, время которого не должно превышать 40 минут;
- Не используйте сковороду-гриль или противень для приготовления или подогрева пищи на ультраскоростной конфорке (UR);
- Если одна из конфорок вблизи деревянной задней стенки является ультраскоростной (UR), соблюдайте расстояние 160 мм от данной стенки до края сковороды-гриль;
- Следите за тем, чтобы пламя конфорки не выходило за края сковороды-гриль;
- Соблюдайте минимальное расстояние 160 мм от боковой стенки до края сковороды-гриль;
- Не устанавливайте сковороду-гриль на нескольких конфорках одновременно;
- Никогда не используйте ее более 40 минут.

Правильное положение решеток

Под горизонтальными прутьями решеток размещаются штифты, выполняющие роль фиксаторов конфорки.

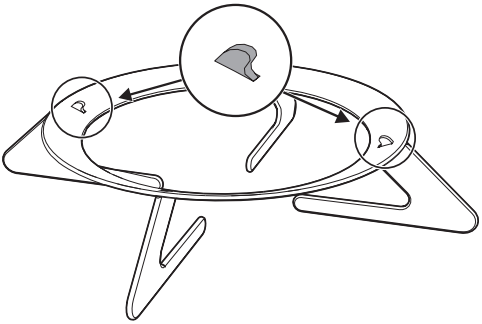

Установите решетки так, чтобы штифты (**A**) совпадали с соответствующими гнездами на поверхности. Затем нажмите ладонью до щелчка блокировки.

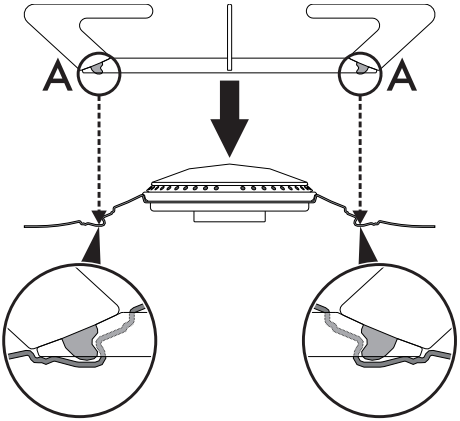

Практические советы для использования варочной поверхности

Для достижения оптимальной эффективности конфорок и минимального расхода газа необходимо использовать посуду с крышкой, по размерам пропорциональную конфорке, чтобы пламя не «лизало» ее боковые стенки. В момент закипания убавьте пламя до минимального необходимого уровня, чтобы предотвратить переливание жидкости через край.

Диаметры емкостей:

- AUX: 7 - 18 см.
- SR - RR: 10 - 24 см.
- RM: 18 - 24 см.
- RG: 20 - 24 см.
- UR: 20 - 28 см.

Во избежание обжигания или повреждения столешницы во время приготовления пищи всю посуду или сковороды-гриль (не из комплекта) необходимо ставить внутри периметра варочной панели, выдерживая расстояние не менее 3 сантиметров от ручки управления.

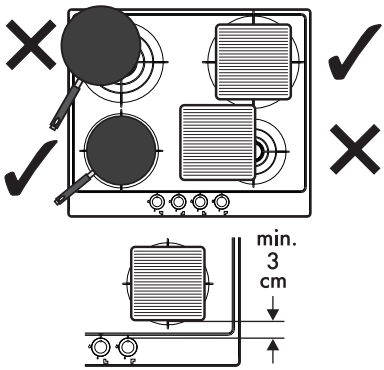

RU

4 Чистка и уход

4.1 Предупреждения

Неправильное использование
Риск повреждения поверхностей

- Не используйте для чистки прибора струи пара.
- Для чистки компонентов из стали или с металлическим покрытием (например, анодированных, никелированных или хромированных) не пользуйтесь чистящими средствами, содержащими хлор, нашатырный спирт или отбеливающие вещества.
- Запрещается использовать грубые или абразивные материалы, а также острые металлические скребки.
- Запрещается мыть в посудомоечной машине съемные элементы, такие как решетки, корончатые рассекатели и крышки конфорок.

4.2 Чистка прибора

Чтобы поверхности духовки хорошо сохранились, необходимо их регулярно чистить по окончании каждого использования, после того как они остынут.

Плановая ежедневная чистка

Всегда используйте только специальные чистящие средства, не содержащие абразивов или кислотных веществ на основе хлора.

Налейте средство на влажную ткань и проведите ею по поверхности, затем аккуратно промойте водой и вытрите насухо мягкой тряпкой или салфеткой из микрофибры.

Пятна от продуктов или остатки пищи

Во избежание повреждения поверхностей строго запрещается использовать стальные мочалки и острые скребки.

Следует применять обычные неабразивные средства, пользуясь при необходимости деревянными или пластмассовыми инструментами. Тщательно ополосните и протрите насухо мягкой тряпкой или салфеткой из микрофибры.

Решетки рабочей поверхности и крышки конфорок (покрытие EVERSHINE)

Специальное покрытие EVERSHINE делает конфорки и решетки из блестящей нержавеющей стали особо стойкими к нагреву и предотвращает их пожелтение из-за высоких температур. Для оптимальной очистки без повреждения покрытия выполните следующее:

1. Снимите крышки с конфорок.
2. Потяните решетку вверх за один из горизонтальных прутьев, чтобы извлечь ее из гнезда.
3. Вымойте горячей водой и неабразивным моющим средством только что снятые элементы, постарайтесь удалить весь нагар. Не применяйте металлические, абразивные губки или острые скребки.
4. Высушите очищенные элементы.

5. Установите крышки на соответствующие корончатые рассекатели; установите решетки так, чтобы штифты корончатых рассекателей пламени заходили в соответствующие гнезда варочной поверхности (см. Раздел 3.3 «Правильное положение решеток»).

В случае контакта с очень агрессивными моющими средствами, известковой водой или возможными подтеками (кипящая вода, соус, кофе и пр.) немедленно очистите поверхность после ее охлаждения.

Корончатые рассекатели пламени

Корончатые рассекатели и крышки конфорок являются съемными для упрощения их чистки. Промойте их в горячей воде с неабразивным моющим средством. Тщательно удалите любые следы нагара и подождать до полного высыхания. Установите на место корончатые рассекатели с крышками, убедившись в правильности их расположения в соответствующих пазах.

Если конфорки UR имеют нестабильное пламя (корончатый рассекатель не загорается или загорается с трудом), тщательно очистите перфорированный рассекатель для удаления отложений в отверстиях. Если после очистки проблема не устранена, обратитесь в сертифицированный Центр технического обслуживания.

Ручки

Ручки выполнены из нержавеющей стали, поэтому, их следует очищать также, как и варочную поверхность.

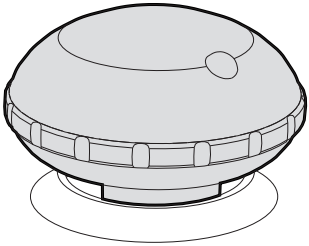

Запальные свечи и термопары

Для корректного функционирования запальных свечей и термопар они должны быть всегда хорошо очищены. Почаще проверяйте их и, при необходимости, очищайте влажной тряпкой. Присохшие остатки можно удалить деревянной зубочисткой или иголкой.

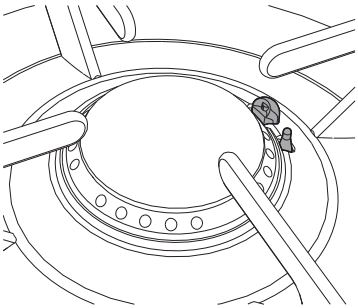

RU

5 Установка

5.1 Указания по безопасности

Распространение тепла во время работы прибора
Риск возгорания

- Убедитесь, что мебель выполнены из термостойкого материала.
- Убедитесь, что в мебели имеются требуемые отверстия.

Фанерная обшивка, клеящие вещества или пластмассовые отделочные покрытия на мебели, расположенной рядом с варочной поверхностью, должны быть теплостойкими (**>90°C**), иначе со временем они могут деформироваться.

Минимальное расстояние между вытяжкой и варочной поверхностью должны соответствовать, как минимум, тем, что указаны в инструкциях по монтажу самой вытяжки.

Необходимо также соблюдать минимальные расстояния в вырезах рабочей поверхности на задней части, как указано на иллюстрации по монтажу.

Если над варочной поверхностью устанавливается вытяжка, ознакомьтесь с руководством по ее эксплуатации, чтобы соблюсти нужное расстояние до нее.

5.2 Врезка рабочей поверхности

Следующая операция требует выполнения кладочных и/или столярных работ и, поэтому должна выполняться квалифицированным специалистом.

Установка возможна с использованием различных материалов: кирпичная кладка, металл, натуральное дерево или ламинированные пластиком деревянные конструкции, которые должны обладать достаточной теплостойкостью (**>90°C**).

Сделайте отверстие в рабочем столе мебели с указанными размерами.

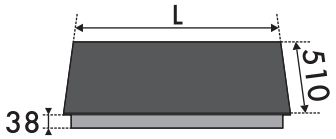

L (см)	X (мм)	Y (мм)
60	555 ÷ 560	478 ÷ 482
72	555 ÷ 560	478 ÷ 482
100	839 ÷ 844	480 ÷ 484

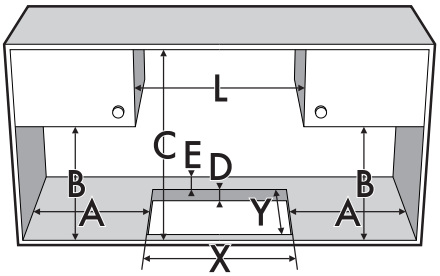

L = 72 см -L = 60 см				
A (мм)	B (мм)	C (мм)*	D (мм)	E (мм)
мин 150	мин 460	мин 750	20 ÷ 40	мин 50
L = 100 см				
A (мм)	B (мм)	C (мм)*	D (мм)	E (мм)
мин 300	мин 460	мин 750	20 ÷ 40	мин 50

*При наличии подвесной мебели над варочной поверхностью. В случае вытяжки смотрите высоту, указанную в соответствующем руководстве.

Габаритные размеры: расположение подключений для газа и электрического питания (размеры выражены в миллиметрах)

Модели на 60 и 72 см:

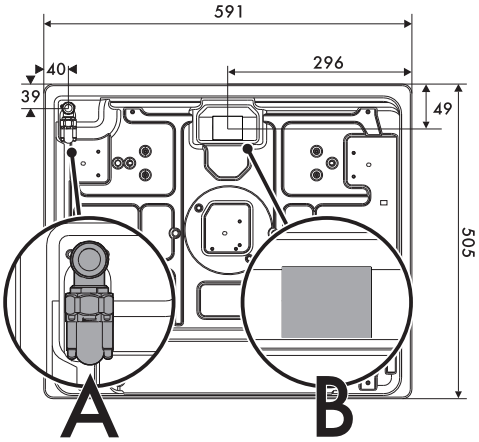

Вид снизу

A Подключение к газовой сети

B Подключение к сети электропитания

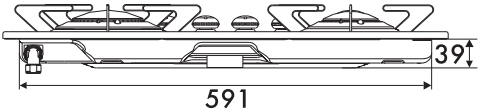

Вид сзади

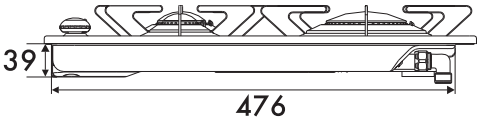

Вид справа

Модели от 100 см:

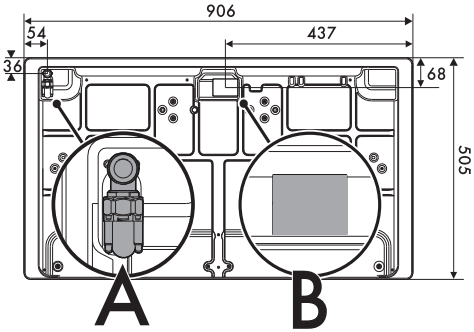

Вид снизу

A Подключение к газовой сети

B Подключение к сети электропитания

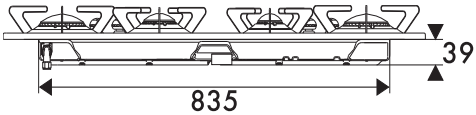

Вид сзади

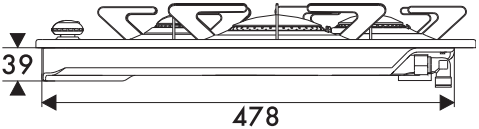

Вид справа

RU

5.3 Встраивание

В отсеке встраиваемой духовки

Расстояние между варочной поверхностью и кухонной мебелью или встраиваемыми аппаратами должно гарантировать достаточную вентиляцию и достаточный выход воздуха.

При установке над духовкой, необходимо предусмотреть наличие свободного пространства между дном варочной поверхности и частью устанавливаемого ниже оборудования.

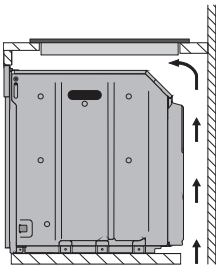

с отверстием на дне

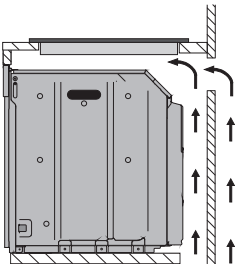

с отверстием на дне и сзади

При установке над духовкой последняя должна снабжаться охлаждающим вентилятором.

В нейтральном отсеке или ящиках

В случае наличия иной мебели (боковые стенки, ящики и т.п.), посудомоечных машин или холодильников, расположенных под варочной поверхностью, необходимо установить деревянное двойное дно на минимальном расстоянии **20 мм** от нижней стороны рабочей поверхности, во избежание случайных контактов. Двойное дно может быть удалено только при использовании специальных инструментов.

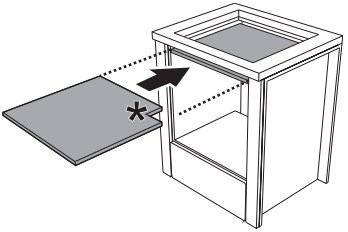

***(мм) 150 x 150**

необходимо для подключения газа

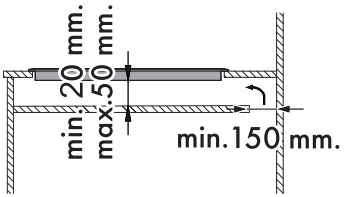

Если не устанавливать двойное дно, то пользователь рискует случайно коснуться острых или горячих частей.

Кронштейны крепления

Привинтите скобы (**A**), совместив их со специальными отверстиями, расположенными на боковых сторонах нижнего картера, чтобы правильно прикрепить варочную поверхность к конструкции.

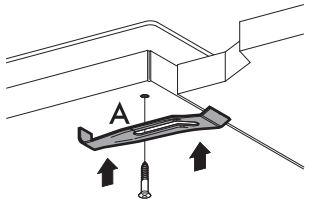

60 72

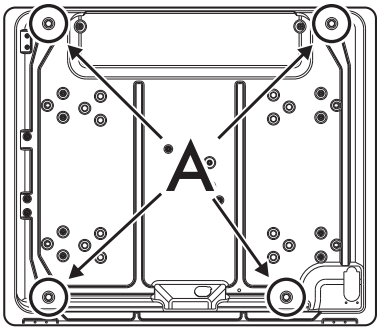

100

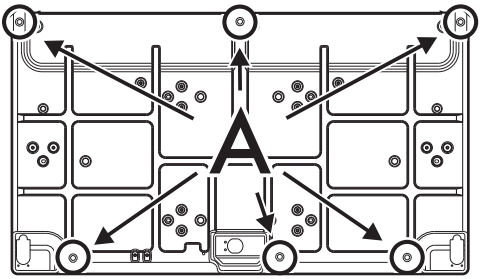

Не закрепляйте варочную поверхность при помощи силикона. При необходимости демонтажа варочной поверхности невозможно будет снять ее, не повредив.

Прокладка варочной поверхности

Во избежание проникновения жидкостей между рамкой варочной панели и рабочей поверхностью перед монтажом варочной поверхности проложите прилагаемую в оснастке изолирующую прокладку.

1. Придерживайтесь расстояний, указанных на рисунке, учитывая, что край передней продольной полосы прокладки должен совпадать с краем отверстия.

60

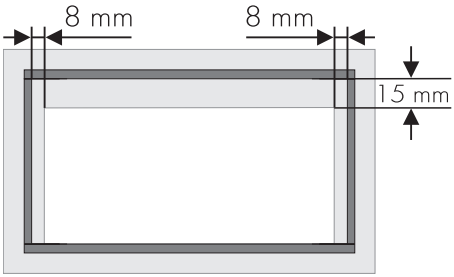

72

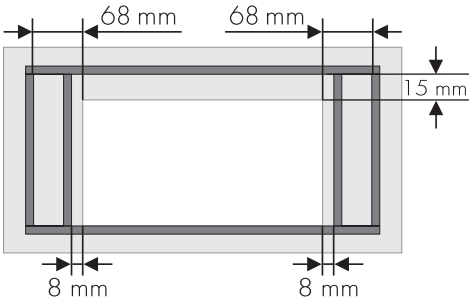

100

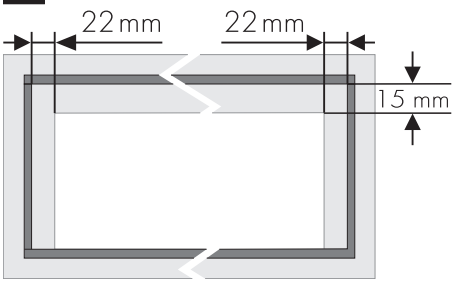

RU

2. Приклейте ее, слегка нажимая, на поверхность внешнего периметра отверстия, выполненного в столешнице.
3. Аккуратно обрежьте лишнюю часть прокладки.

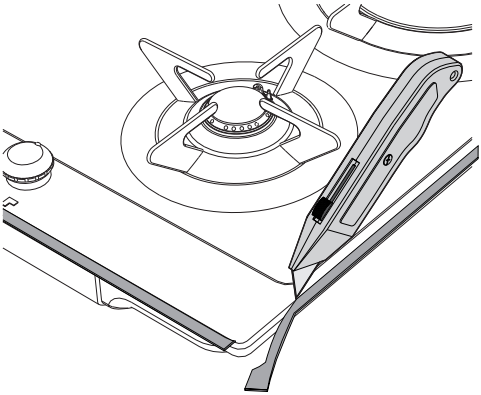

5.4 Подключение к газовой сети

Утечка газа
Опасность взрыва

- По окончании любых работ, проверьте момент затяжки газовых соединений, его значение должно находиться в интервале от 10 Нм до 15 Нм.
- Если это требуется, используйте регулятор давления, соответствующий действующим нормам.
- После установки проверьте подключение на утечку с помощью мыльного раствора, но ни в коем случае не с помощью пламени.
- Шланг не должен соприкасаться с подвижными деталями и подвергаться сдавливанию.
- Характеристики устройства указаны на этикетке (или паспортной табличке)

Общая информация

Подключение к газовой сети должно осуществляться с использованием жесткой медной трубы или гибкой стальной трубы со сплошной стенкой, с соблюдением требований, установленных действующими нормами.

Для подачи другого типа газа см. главу «5.5 Регулировка для разных видов газов». Впускной газовый патрубок имеет наружную газотрубную резьбу на ½" (ISO 228-1).

Подключение с использованием гибкой стальной трубы

Подключите подачу сетевого газа, используя гибкий непрерывный стальной шланг с характеристиками, указанными в действующих нормах.

Аккуратно навинтите патрубок **3** на газовый патрубок **1** прибора, подложив прокладку **2** из комплекта.

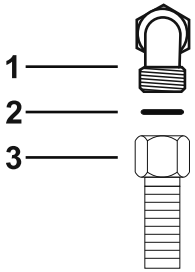

Соединение с применением гибкого стального шланга с коническим штуцером

Подключите подачу сетевого газа, используя гибкий непрерывный стальной шланг с характеристиками, указанными в действующих нормах.

Аккуратно привинтите фитинг **3** к газовому патрубку **1** (резьба ½" ISO 228-1) прибора, подложив прокладку **2** из комплекта поставки. Нанесите изолирующий материал на резьбу штуцера **3**, затем навинтите гибкий стальной шланг **4** на штуцер **3**.

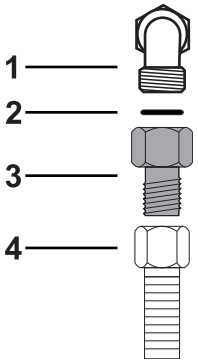

Подключение к сжиженному газу

Используйте регулятор давления и выполните подключение к баллону с соблюдением требований, установленных действующими нормами.

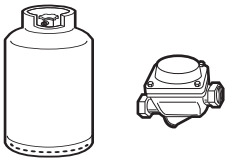

Давление подачи газа должно соответствовать значениям, указанным в таблице «Обозначения видов газа в разных странах».

RU

Вентиляция помещений

Прибор можно устанавливать только в постоянно вентилируемых помещениях, как предусмотрено действующими нормами. В помещении, где устанавливается прибор, должен обеспечиваться такой приток воздуха, который требуется для регулирования процесса горения газа и воздухообмена в самом помещении. Защищенные решетками отверстия для впуска воздуха должны иметь размеры, соответствующие действующим нормам и располагаться так, чтобы их ничто не перекрывало, даже частично.

В помещении должна поддерживаться достаточная вентиляция для отвода тепла и влажности, возникающих при приготовлении пищи; в частности, после продолжительного использования рекомендуется открыть окно или увеличить скорость вращения вентиляторов (если имеются).

Отвод продуктов горения

Данное устройство не подключается к вытяжной вентиляционной системе для удаления продуктов горения. Устройство должно устанавливаться в строгом соответствии с требованиями действующих норм. Особое внимание следует обратить на требования, касающиеся вентиляции.

Отвод продуктов горения должен обеспечиваться с помощью вытяжек, подсоединенных к надежно функционирующей дымовой трубе с естественной тягой или с помощью принудительной вытяжки.
Проектирование эффективной вытяжной системы с соблюдением позиций установки и расстояний, указанных в нормативной документации, должно осуществляться квалифицированным специалистом.

По окончании монтажных работ специалист по установке должен выдать свидетельство о соответствии.

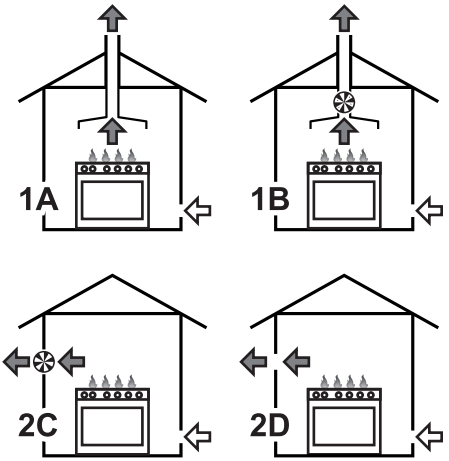

1 Отвод отработанных газов посредством вытяжки

2 Отвод отработанных газов без вытяжки

A Отвод посредством отдельной дымовой трубы с естественной тягой

B Отвод посредством отдельной дымовой трубы с электровентилятором

C Отвод непосредственно во внешнюю атмосферу со стенным или укрепленным на стекле электровентилятором

D Отвод непосредственно во внешнюю атмосферу через стену

⇦ Воздух

⬅ Продукты горения

Электровентилятор

5.5 Регулировка для разных видов газов

Для работы с другими видами газа необходимо заменить форсунки и отрегулировать первичный воздух. Для замены форсунок и регулировки конфорок необходимо демонтировать панель.

Снятие панели

1. Снимите крышки и потяните решетки вверх за один из горизонтальных прутьев.

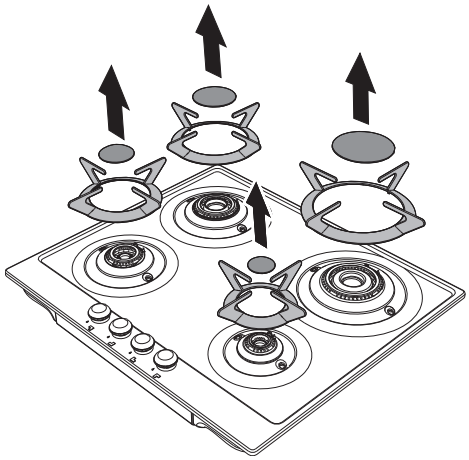

2. Снимите ручки.

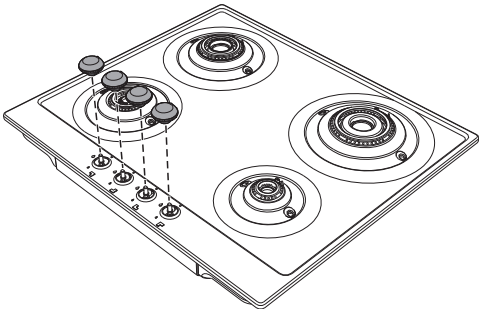

RU

3. Снимите корончатые рассекатели пламени.

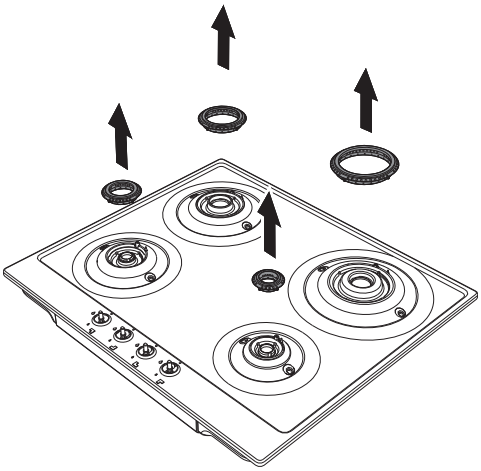

4. Для снятия конфорки UR (в зависимости от модели) кроме крышек (**1**) также потребуется снять решетки (**2**), корончатые рассекатели пламени (**3**), а также нижнее стопорное кольцо (**4**).

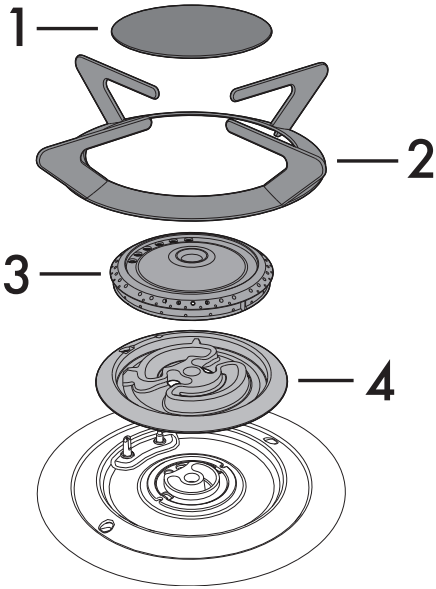

5. Отвинтите и снимите кольца конфорки с помощью специального ключа из комплекта.

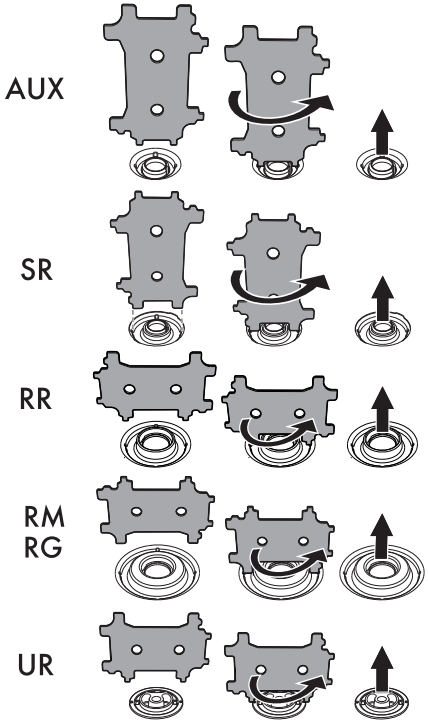

Во время установки панели на место следует помнить о том, что кольца должны быть затянуты до упора с помощью специального ключа из комплекта.

Если кольца не затянуты до упора, зоны прерывания пламени рассекателей не совпадают с прутьями решеток.

6. Снимите панель.

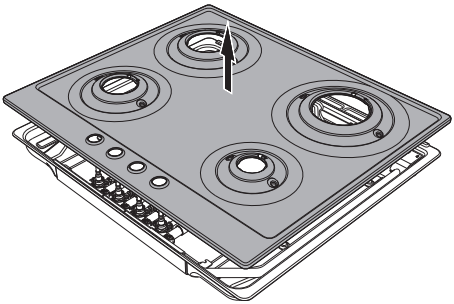

7. Снимите опорную пластину с панели.

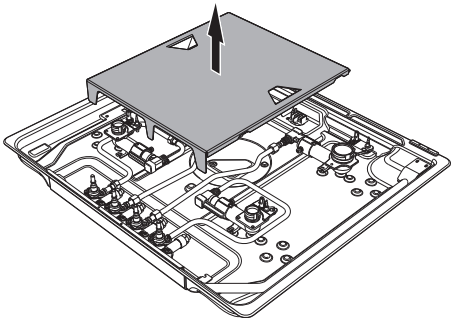

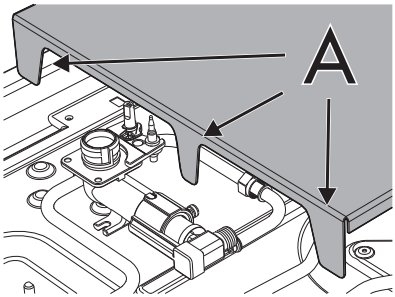

Опорную пластину следуют установить на место так, чтобы передние опорные зубцы (**A**) были направлены в сторону газовых кранов, а сама пластина была установлена таким же образом, как и до снятия.

Замена форсунок

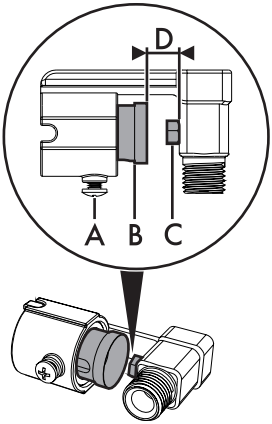

1. Отвинтите винт **A** и задвиньте вниз регулятор воздуха **B**.
2. С помощью ключа на 7 мм снимите форсунки **C** и установите подходящие для нового типа газа, следуя указаниям, приведенным в соответствующих таблицах (см. «Обозначения видов газа в разных странах»).

Момент затяжки форсунки не должен превышать 3 Нм.

3. Отрегулируйте поступление воздуха, сместив регулятор воздуха **B**, пока не будет достигнуто расстояние **D**, указанное в соответствующей таблице (см. «Обозначения видов газа в разных странах»).
4. Выполнив регулировку каждой конфорки, соберите устройство правильным образом, выполняя операции демонтажа (см.: «5.5 Регулировка для разных видов газов - Снятие панели») в обратном порядке.

RU

После калибровки расстояния регулятора воздуха «**D**» пламя может выглядеть следующим образом:

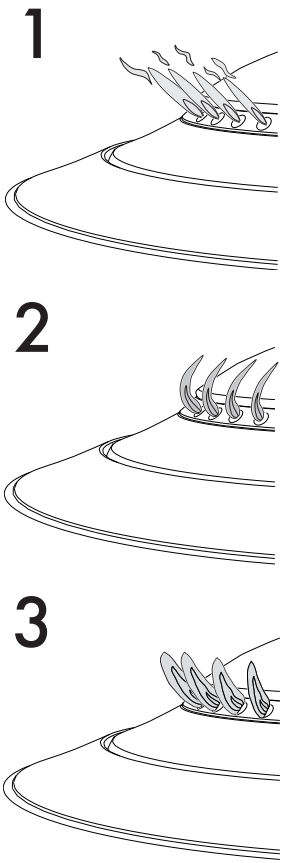

- **1**: пламя «шумное» и «отделяется» от конфорки - регулятор воздуха открыт чрезмерно.
- **2**: пламя тусклое, не яркое или с желтыми участками, «обволакивает» конфорку - регулятор воздуха закрыт чрезмерно.
- **3**: пламя голубого цвета, прозрачное и стабильное, не «отрывается» и не «обволакивает» конфорку - регулятор воздуха отрегулирован правильно.

Если пламя выглядит так, как показано на рисунке «**1**» или «**2**» следует повторно выполнить калибровку регулятора воздуха в соответствии с инструкциями в таблице «Таблицы характеристик конфорок и форсунок».

Регулировка минимального уровня метана или бытового газа

1. Разожгите конфорку и установите ее на минимальное положение.
2. Снимите ручку газового крана, после чего ослабьте или затяните регулировочный винт, находящийся сбоку от стержня крана (в зависимости от модели), настолько, чтобы получить равномерное малое пламя.
3. Установите ручку на место и проверьте стабильность пламени конфорки.
4. При резком повороте ручки управления из максимального в минимальное положение пламя не должно гаснуть.
5. Повторите эту операцию для всех газовых кранов.

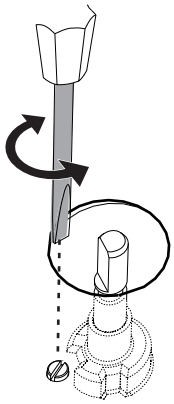

Регулировка минимального уровня пламени для сжиженного газа

Завинтите полностью в направлении часовой стрелки винт, расположенный сбоку от стержня крана подачи газа.

После перенастройки на вид газа, иной, чем тот, для которого варочная поверхность проверялась во время технического контроля, замените ярлык газовой регулировки, наклеиваемый на крышку, на соответствующий новому виду газа. Этикетка находится в пакете с форсунками (если имеется).

Смазка газовых кранов

Со временем газовые краны могут начать заедать и поворачиваться с трудом. Примите необходимые меры для их внутренней очистки и замены консистентной смазки.

Смазка газовых кранов должна осуществляться квалифицированным персоналом.

Конфорка UR двойная (только модели на 100 см)

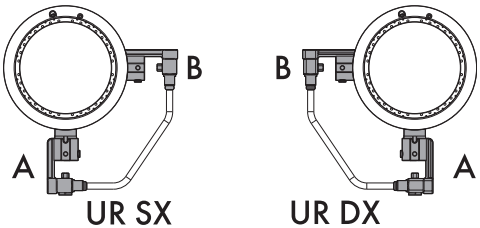

Конфорки UR состоят из двух форсунок и двух разных регуляторов воздуха; для выполнения правильной регулировки см. таблицу: «Таблицы характеристик конфорок и форсунок».

RU

Обозначения видов газа в разных странах

Вид газа		IT	GB-IE	FR-BE	DE	AT	NL	ES	PT	RU	SE DK	DI NO	PL	HU
1 Газ метан G20														
G20	20 мбар	•	•		•	•	•	•	•	•	•	•	•	
G20/25	20-25 мбар			•										
2 Газ метан G20														
G20	25 мбар													•
3 Газ метан G25.3														
G25.3	25 мбар						•							
4 Газ метан G25.1														
G25.1	25 мбар													•
5 Газ метан G25														
G25	20 мбар				•									
6 Газ метан G2.350														
G2.350	13 мбар												•	
7 Сжиженный газ G30/31														
G30/31	28-30/37 мбар	•	•	•				•	•	•				
G30/31	30-30 мбар						•				•	•		•
8 Сжиженный газ G30/31														
G30/31	37 мбар												•	
9 Сжиженный газ G30/31														
G30/31	50 мбар				•	•								
10 Городской газ G110														
G110	8 мбар	•									•			

В зависимости от страны установки возможно определить используемые виды газа. По цифровой маркировке необходимо определить в «Таблица характеристик конфорок и форсунок» правильные параметры.

Таблица характеристик конфорок и форсунок

1	Газ метан G20 - 20 мбар	AUX	SR	RR	RM	RG	UR - A	UR - B
	Номинальный расход тепла (кВт)	0.9	1.7	2.4	3.0	3.5	3.6	
	Диаметр форсунки (1/100 мм)	67	92	110	125	135	110	73
	Экономичный расход (Вт)	400	500	700	900	900	1100	
	Первичный воздух (мм)	2	2	2	2	2	2	2
2	Газ метан G20 - 25 мбар	AUX	SR	RR	RM	RG	UR - A	UR - B
	Номинальный расход тепла (кВт)	1.0	1.7	2.4	3.0	3.5	3.6	
	Диаметр форсунки (1/100 мм)	67	87	105	120	126	110	67
	Экономичный расход (Вт)	400	500	700	900	900	1100	
	Первичный воздух (мм)	2	2	2	2	2	2	2
3	Газ метан G25.3 - 25 мбар	AUX	SR	RR	RM	RG	UR - A	UR - B
	Номинальный расход тепла (кВт)	1.0	1.7	2.4	3.0	3.5	3.6	
	Диаметр форсунки (1/100 мм)	75	98	112	128	135	120	75
	Экономичный расход (Вт)	400	500	700	900	900	1100	
	Первичный воздух (мм)	2	1.5	2	1.5	1.5	2	2
	Форкамера (штампованная на форсунке)	F5	F5	F3	H2	F5	F5	
3	Газ метан G25.1 - 25 мбар	AUX	SR	RR	RM	RG	UR - A	UR - B
	Номинальный расход тепла (кВт)	1.0	1.7	2.4	3.0	3.5	3.6	
	Диаметр форсунки (1/100 мм)	73	100	115	130	145	128	73
	Экономичный расход (Вт)	400	500	700	900	900	1100	
	Первичный воздух (мм)	1.5	1	1	1.5	1.5	1.5	1.5
4	Газ метан G25 - 20 мбар	AUX	SR	RR	RM	RG	UR - A	UR - B
	Номинальный расход тепла (кВт)	0.9	1.7	2.4	3.0	3.5	3.6	
	Диаметр форсунки (1/100 мм)	75	105	120	135	150	130	75
	Экономичный расход (Вт)	400	500	700	900	900	1100	
	Первичный воздух (мм)	1	1	1	1	1	1.5	1.5
6	Газ метан G2.350 - 13 мбар	AUX	SR	RR	RM	RG	UR - A	UR - B
	Номинальный расход тепла (кВт)	0.9	1.7	2.4	2.9	3.5	3.6	
	Диаметр форсунки (1/100 мм)	95	126	150	170	190	165	95
	Экономичный расход (Вт)	400	500	700	900	900	1100	
	Первичный воздух (мм)	1	1	1	1	1	1.5	1.5

7	Сжиженный газ G30/31 - 30/37 мбар	AUX	SR	RR	RM	RG	UR - A	UR - B
	Номинальный расход тепла (кВт)	1.0	1.7	2.4	2.9	3.4	3.6	
	Диаметр форсунки (1/100 мм)	48	62	75	82	87	75	48
	Экономичный расход (Вт)	400	500	700	900	900	1100	
	Первичный воздух (мм)	14	1.5	1.5	1.5	2	14	14
	Номинальный расход G30 (г/ч)	73	124	174	211	247	262	
	Номинальный расход G31 (г/ч)	71	121	171	207	243	257	
8	Сжиженный газ G30/31 - 37 мбар	AUX	SR	RR	RM	RG	UR - A	UR - B
	Номинальный расход тепла (кВт)	0.9	1.7	2.4	3.0	3.4	3.6	
	Диаметр форсунки (1/100 мм)	42	60	70	78	82	70	42
	Экономичный расход (Вт)	450	550	800	900	900	1100	
	Первичный воздух (мм)	откры-	1.5	1	1.5	1.5	14	14
	Номинальный расход G30 (г/ч)	65	124	174	218	247	262	
	Номинальный расход G31 (г/ч)	64	121	171	214	243	257	
9	Сжиженный газ G30/31 - 50 мбар	AUX	SR	RR	RM	RG	UR - A	UR - B
	Номинальный расход тепла (кВт)	1.0	1.7	2.4	3.0	3.4	3.6	
	Диаметр форсунки (1/100 мм)	42	54	65	72	76	64	42
	Экономичный расход (Вт)	500	600	900	1100	1100	1400	
	Первичный воздух (мм)	1	1	1	1	1	12	12
	Номинальный расход G30 (г/ч)	73	124	174	218	247	262	
	Номинальный расход G31 (г/ч)	71	121	171	214	243	257	
10	Газ метан G110 - 8 мбар	AUX	SR	RR	RM	RG	UR - A	UR - B
	Номинальный расход тепла (кВт)	1.0	1.7	2.4	3.0	3.5	3.5	
	Диаметр форсунки (1/100 мм)	132	165	220	270	280	245	132
	Экономичный расход (Вт)	400	500	700	900	900	1100	
	Первичный воздух (мм)	1	0.5	1	1	1	1.5	1.5

Форсунки, не входящие в комплект поставки, можно найти в официальных сервисных центрах технического обслуживания.

5.6 Подключение к сети электропитания

Электрическое напряжение
Опасность получения электрического удара

- Подключение к сети электропитания должно производиться уполномоченным техническим персоналом.
- Обеспечьте комплектацию средствами индивидуальной защиты.
- Требуется обязательное заземление в соответствии с процедурами, предусмотренными нормами по безопасности электрических приборов.
- Отключите общее электрическое питание.
- Никогда не вынимайте вилку, дергая за кабель.
- Используйте провода, выдерживающие температуру минимум 90 °C.
- Момент затяжки винтов проводников питания клеммной панели должен составлять 1,5-2 Нм.

Общая информация

Проверьте, чтобы характеристики электрической сети соответствовали данным, указанным на идентификационной табличке прибора.

Идентификационная табличка с техническими данными, паспортным номером и маркировкой расположена на видном месте на приборе.

Никогда не снимайте эту табличку.

Выполните заземление с помощью кабеля, длина которого должна превышать длину других кабелей не менее чем на 20 мм.

Прибор может работать при следующих условиях:

- 220-240 В 1N~

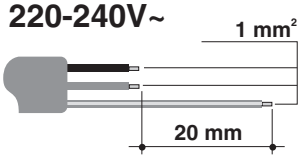

Кабель **трехжильный 3 x 0,75 мм²**.

Вышеуказанные значения относятся к сечению внутреннего кабеля.

Стационарное подключение

На линии питания необходимо предусмотреть многополюсное устройство, обеспечивающее отключение от сети и имеющее расстояние между контактами, позволяющее полное отключение в условиях перенапряжения категории III, согласно правилам монтажа.

Соединение посредством розетки и штепсельной вилки

Следует проверить, чтобы розетка и штепсельная вилка были одного типа.

Избегайте использования переходников, адаптеров или ответвителей, так как они могут стать причиной нагрева или ожога.

Приемные испытания

После установки выполните небольшую проверку. При любых неполадках отсоедините устройство от электросети и обратитесь в ближайший сервисный центр.

RU

5.7 Для монтажника

- После монтажа прибора розетка должна оставаться доступной. Не сгибайте и не зажимайте кабель подключения к сети электропитания.
- Прибор следует устанавливать согласно схемам установки.
- Не пытайтесь отвинтить или применять силу к резьбовому колену штуцера. Вы рискуете повредить эту часть оборудования, что приведет к прекращению действия гарантии производителя.
- Для проверки утечек газа на всех соединениях используйте воду и мыло. ЗАПРЕЩАЕТСЯ использовать открытый огонь для проверки возможных утечек газа.
- Включите каждую конфорку по отдельности, а затем все конфорки одновременно, чтобы проверить исправность работы газового клапана, конфорки и системы розжига.
- Поверните ручку горелок в положение минимального огня и проверьте устойчивость пламени каждой горелки, как по отдельности, так и всех одновременно.
- Если вы заметили неполадки в работе прибора, то после проведения всех проверок обратитесь в официальный сервисный центр в вашей зоне.
- После правильной установки прибора просим вам обучить пользователя правильному способу его использования.