IT	Cappa aspirante	Istruzioni di montaggio e d’uso
EN	Exhaust hood	Instruction on mounting and use
FR	Hotte	Prescriptions de montage et mode d’emploi
DE	Dunstabzugshaube	Montage- und Gebrauchsanweisung
PT	Exaustor	Instruções para montagem e utilização
ES	Campana extractora	Montaje y modo de empleo
NL	Afzuigkap	Montagevoorschriften en gebruiksaanwijzingen
SV	Köksfläkt	Monterings- och bruksanvisningar
DA	Emhætte	Bruger- og monteringsvejledning
NO	Kjøkkenventilator	Instrukser for montering og bruk
RU	Вытяжка	Инструкции по монтажу и эксплуатации
PL	Okap kuchenny	Instrukcja montażu i obsługi

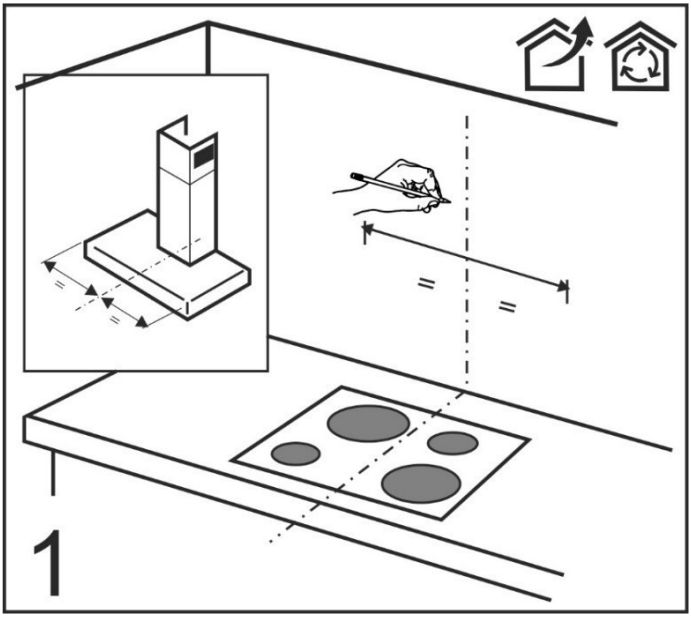
1

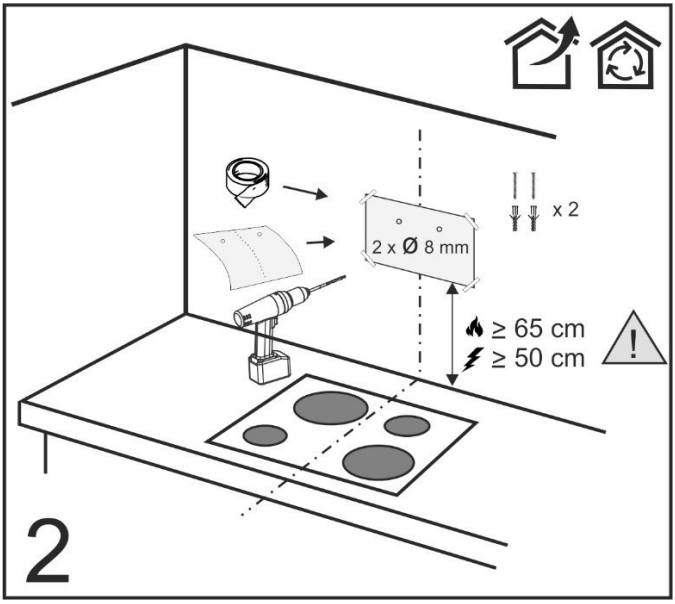
x 2
2 x Ø 8 mm
≥ 65 cm
≥ 50 cm
2

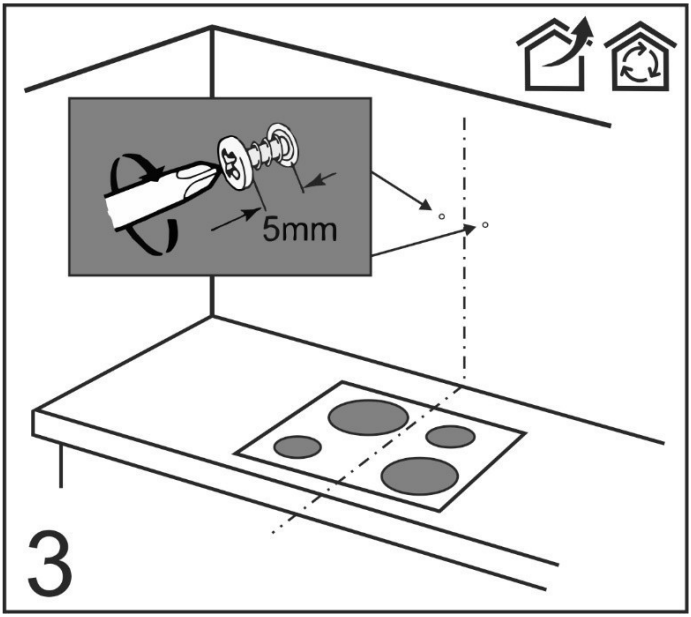
5mm
3

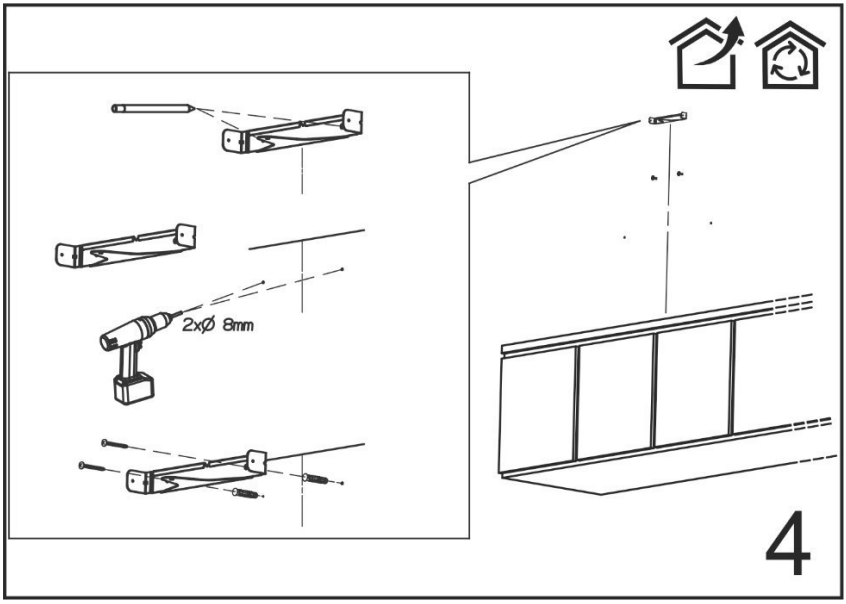
2xØ 8mm
4

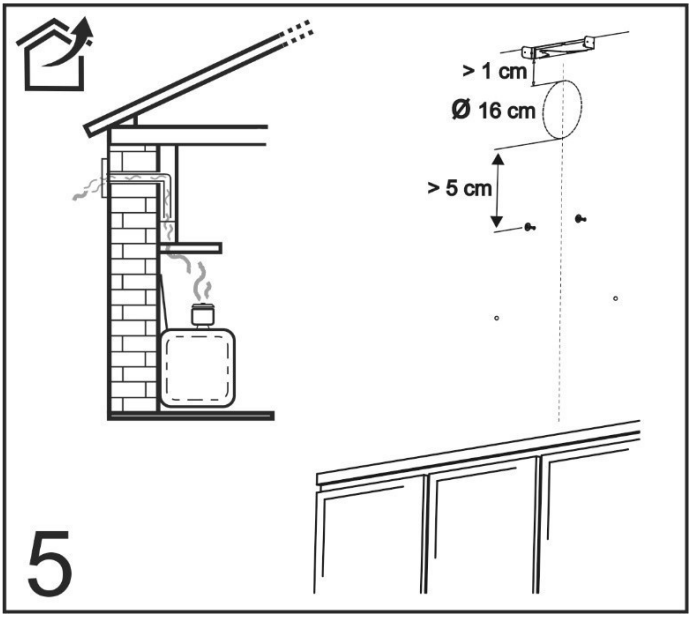
> 1 cm
Ø 16 cm
> 5 cm
5

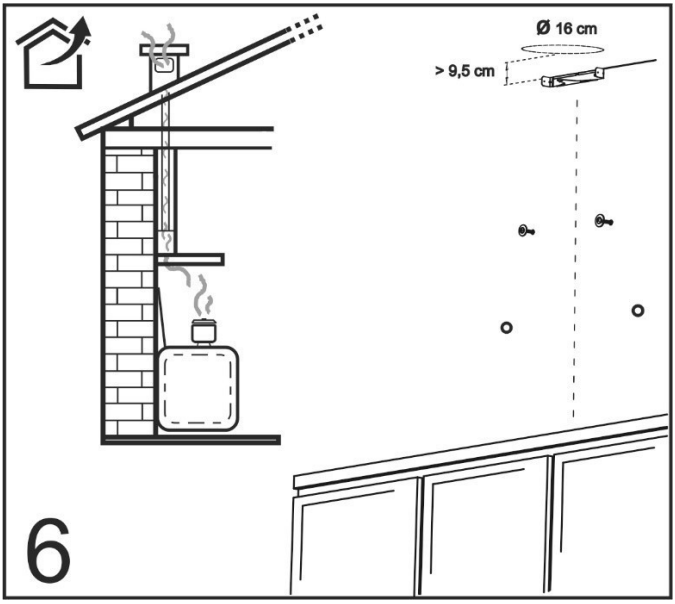
Ø 16 cm
> 9,5 cm
6

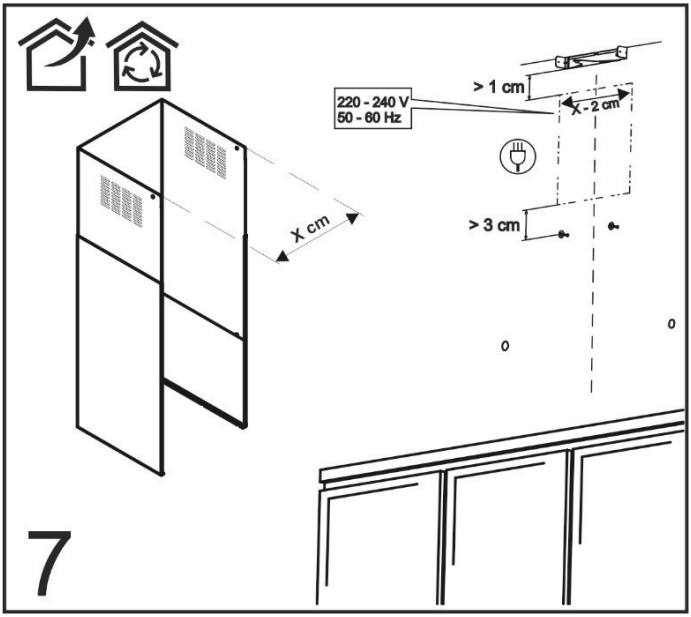
220 - 240 V
50 - 60 Hz
> 1 cm
X - 2 cm
X cm
> 3 cm
7

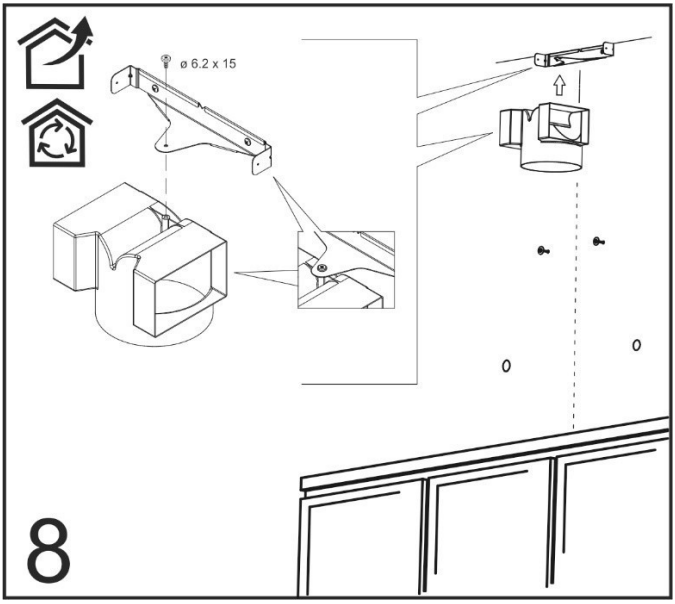
ø 6.2 x 15
8

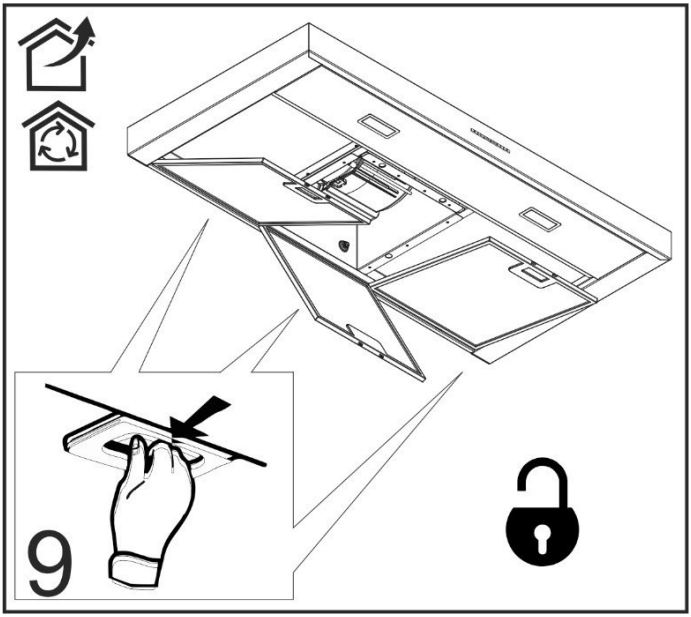
9

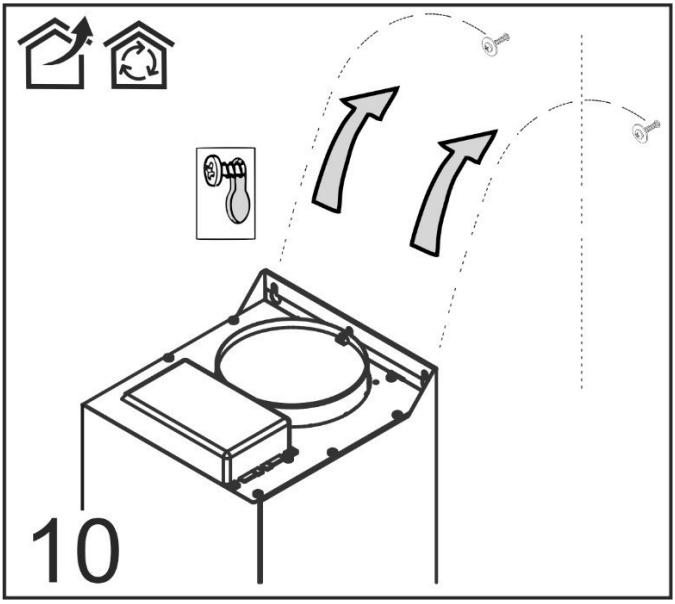
10

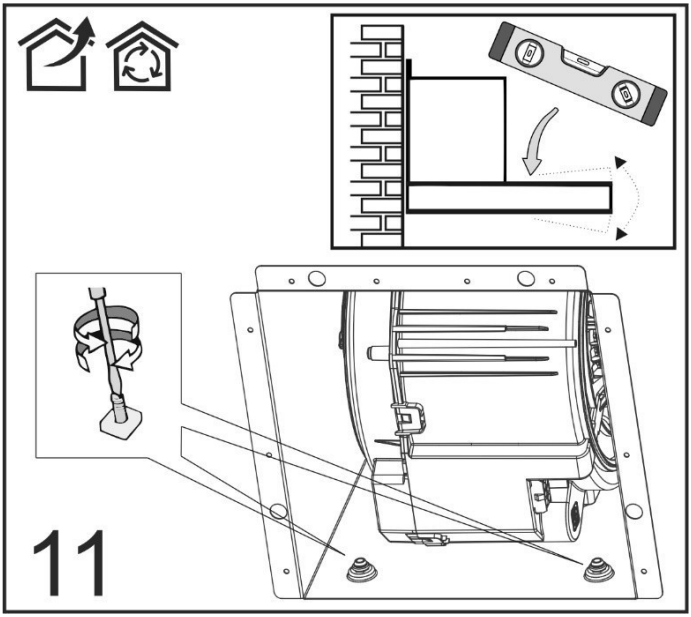
11

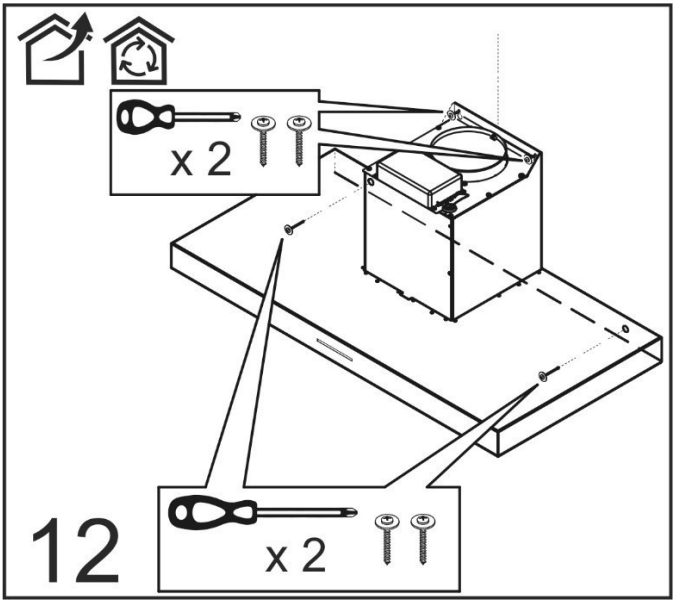
x 2
12
x 2

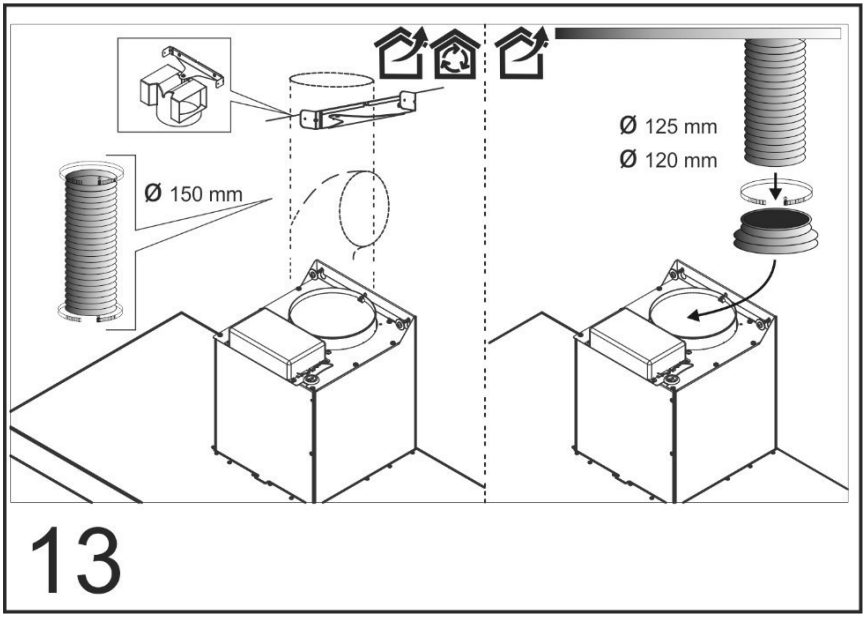
Ø 150 mm
Ø 125 mm
Ø 120 mm
13

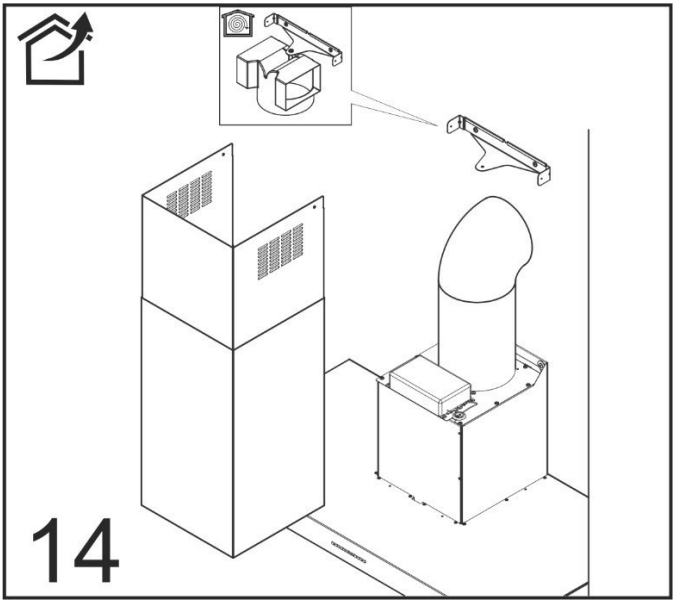
14

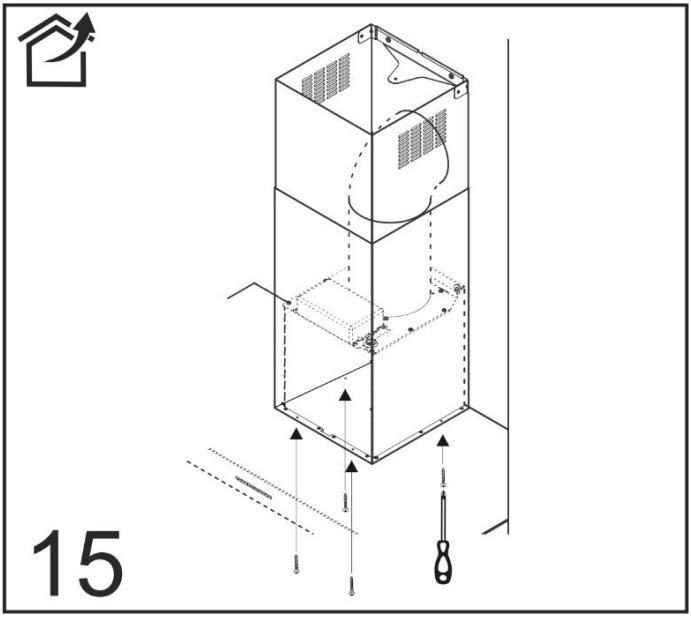
15

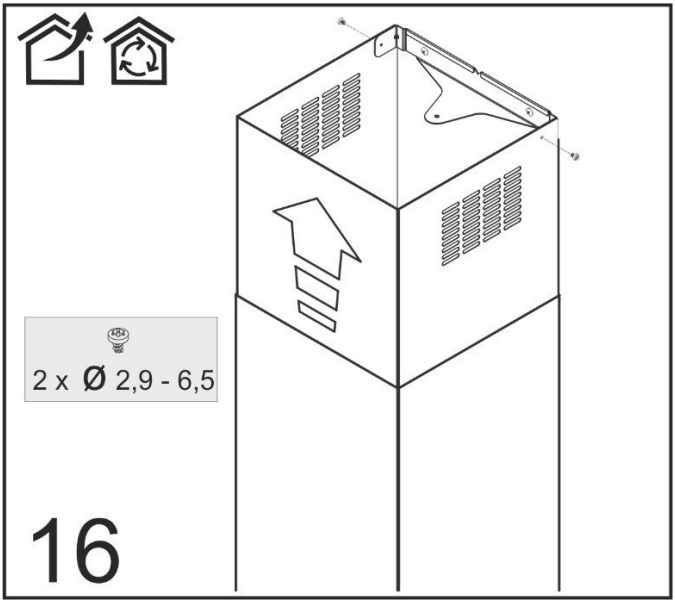
2 x Ø 2,9 - 6,5
16

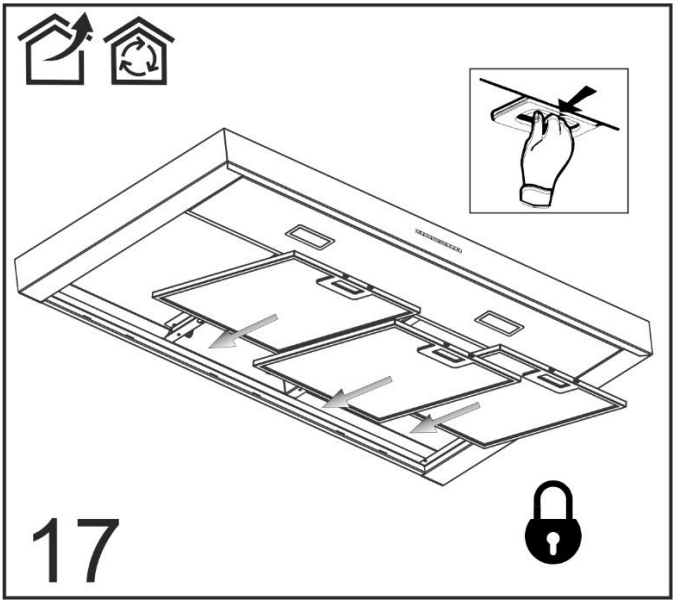
17

TRADUÇÃO DAS INSTRUÇÕES ORIGINAIS

Instruções de segurança

Leia todas as instruções

Siga rigorosamente as instruções apresentadas neste manual. Não nos responsabilizamos por qualquer inconveniente, dano ou incêndio causados ao aparelho como resultado do desrespeito pelas instruções fornecidas neste manual. O exaustor foi concebido para a extração de fumos e vapores de cozinha e destina-se apenas a uso doméstico.

O exaustor pode ter uma estética diferente daquela ilustrada nos desenhos deste folheto, no entanto, as instruções de utilização, manutenção e instalação permanecem as mesmas.

! É importante conservar este manual para se poder consultá-lo sempre que necessário. Em caso de venda, transferência ou mudança, certifique-se de que este acompanha o produto.

! Leia atentamente as instruções: há informações importantes sobre a instalação, a utilização e a segurança.

! Não realize alterações elétricas ou mecânicas no produto ou nos tubos de escape.

! Antes de instalar o aparelho, verifique se todos os componentes apresentam algum tipo de dano. Se for o caso, contacte o revendedor e não continue com a instalação.

Nota: As peças marcadas com o símbolo "(*)" são acessórios opcionais fornecidos apenas em alguns modelos ou peças não fornecidas, que podem ser adquiridas.

⚠ Advertências

Atenção! Não ligue o aparelho à rede elétrica até que a instalação esteja totalmente concluída.
Antes de qualquer operação de limpeza ou manutenção, desligue o exaustor da rede elétrica removendo a ficha ou desligando o interruptor geral de ativação.
Utilize luvas de proteção em todas as operações de instalação e manutenção.
O aparelho não se destina à utilização por parte de crianças ou pessoas com capacidades físicas, sensoriais ou mentais reduzidas, ou que não possuam experiência e conhecimento, a não ser que sejam supervisionadas ou instruídas, no que diz respeito à utilização do aparelho, por uma pessoa responsável pela sua segurança.
As crianças devem ser vigiadas para que não brinquem com o aparelho.
Nunca utilize o exaustor sem a grelha corretamente montada!
O exaustor nunca deve ser utilizado como superfície de apoio, a menos que seja especificamente indicado.
O local deve ter ventilação suficiente quando o exaustor de cozinha for utilizado simultaneamente com outros aparelhos de combustão de gás ou outros combustíveis.
O ar aspirado não deve ser transportado num tubo

utilizado para a descarga dos fumos produzidos por aparelhos de combustão de gás ou outros combustíveis.
É estritamente proibido preparar alimentos na chama sob o exaustor.
A utilização de chama aberta é prejudicial para os filtros e pode causar incêndios, portanto, deve ser evitada em qualquer caso.
A fritura deve ser realizada sob controlo para evitar que o óleo sobreaquecido se incendeie.
Quando a placa de cozinha está a funcionar, as partes acessíveis do exaustor podem ficar quentes.
No que se refere às medidas técnicas e de segurança a adotar para a descarga dos fumos, siga rigorosamente as disposições dos regulamentos das autoridades locais competentes.
O exaustor deve ser frequentemente limpo interna e externamente (PELO MENOS UMA VEZ POR MÊS; em qualquer caso, siga o que está expressamente indicado nas instruções de manutenção fornecidas neste manual). O não cumprimento das instruções de limpeza do exaustor e substituição e limpeza dos filtros provoca risco de incêndio.
Não utilize ou deixe o exaustor sem as lâmpadas devidamente montadas devido ao possível risco de choque elétrico.
Não nos responsabilizamos por qualquer inconveniente, dano ou incêndio causados ao aparelho como resultado do desrespeito às instruções fornecidas neste manual.

Este aparelho está marcado em conformidade com a diretiva europeia 2002/96/CE, Waste Electrical and Electronic Equipment (REEE). Ao garantir que este produto seja eliminado de modo correto, o utilizador contribui para prevenir as potenciais consequências negativas para o ambiente e para a saúde. O símbolo no produto ou na documentação que o acompanha indica que este produto não deve ser tratado como lixo doméstico, mas antes ser entregue no ponto de recolha próprio para a reciclagem de aparelhos elétricos e eletrónicos. Descarte-o conforme os regulamentos locais de eliminação de resíduos. Para mais informações sobre o tratamento, recuperação e reciclagem deste produto, contacte os agentes locais, o serviço de recolha dos resíduos domésticos ou a loja na qual o produto foi adquirido.

Aparelho projetado, testado e construído em conformidade com as normas:

- Segurança: CEI/EN 60335-1; CEI/EN 60335-2-31; CEI/EN 62233.
- Desempenho: CEI/EN 61591; ISO 5167-1; ISO 5167-3; ISO 5168; CEI/EN 60704-1; CEI/EN 60704-2-13; ISO 3741; EN 50564; CEI 62301.
- EMC: EN 55014-1; CISPR 14-1; EN 55014-2; CISPR 14-2; CEI/EN 61000-3-2; CEI/EN 61000-3-3.

Sugestões para uma utilização correta, a fim de reduzir o impacto ambiental:
Quando começar a cozinhar, ligue o exaustor na velocidade mínima, deixando-o ligado por alguns minutos, mesmo após o término da cozedura.
Aumente a velocidade apenas no caso de grandes quantidades de fumo e vapor, utilizando a função booster só em casos extremos.
Para manter a boa eficiência do sistema de redução de odores, substitua o(s) filtro(s) de carvão sempre que necessário. Para manter a boa eficiência do filtro de gordura, limpe-o quando necessário. Para otimizar a eficiência e minimizar o ruído, utilize o diâmetro máximo do sistema de tubagem indicado neste manual.

ATENÇÃO! A ausência de instalação dos parafusos ou dos dispositivos de fixação em conformidade com estas instruções poderá implicar riscos de natureza elétrica.

Utilização

O exaustor foi concebido para ser utilizado em versão aspirante com evacuação externa ou filtrante com recirculação interna.

Versão aspirante

Os vapores são evacuados para o exterior através de um tubo de escape fixado à flange de ligação.
O diâmetro do tubo de escape deve ser equivalente ao diâmetro do anel de ligação.

Atenção! O tubo de evacuação não é fornecido e deve ser comprado.
Na parte horizontal, o tubo deve ter uma ligeira inclinação para cima (cerca de 10°) para que possa transportar o ar para o exterior com mais facilidade.
Se o exaustor estiver equipado com filtros de carvão, estes devem ser removidos.
Ligue o exaustor a tubos e orifícios de escape na parede com diâmetro equivalente à saída de ar (flange de ligação).
A utilização de tubos e orifícios de escape na parede com um diâmetro inferior provocará uma diminuição no desempenho da aspiração e um aumento drástico do ruído.
Nesse caso, declina-se qualquer responsabilidade.

! Utilize um tubo com o comprimento mínimo indispensável.

! Utilize um tubo com o menor número de curvas possível (ângulo máximo da curva: 90°).

! Evite mudanças drásticas de secção do tubo.

! Utilize um tubo com o interior mais liso possível.

! O material do tubo deve ser aprovado por lei.

Versão filtrante

O ar aspirado será desengordurado e desodorizado antes de ser devolvido à cozinha. Para utilizar o exaustor nesta versão, é necessário instalar um sistema de filtragem adicional com base em carvões ativos.
Os modelos sem motor de aspiração funcionam apenas na versão aspirante e devem

ser ligados a uma unidade de aspiração periférica (não fornecida).
As instruções de ligação são fornecidas com a unidade de aspiração periférica.

Instalação

A distância mínima entre a superfície de suporte dos recipientes no dispositivo de cozedura e a parte mais baixa do exaustor não deve ser inferior a 50 cm no caso de fogões elétricos e 65 cm no caso de fogões a gás ou mistos.
Se as instruções de instalação do aparelho de cozedura a gás especificarem uma distância maior, é necessário tê-las em consideração.

⚠ Ligação elétrica

A tensão da rede deve corresponder à tensão indicada na etiqueta de características localizada dentro do exaustor. Se equipado com uma ficha, ligue o exaustor a uma tomada que esteja em conformidade com as normas vigentes e localizada numa área acessível mesmo após a instalação. Se não possuir uma ficha (ligação direta à rede) ou a tomada não estiver numa zona acessível, mesmo após a instalação, instale um interruptor bipolar padrão que assegure o desligamento completa da rede em condições de sobretensão de categoria III, de acordo com as regras de instalação.

ATENÇÃO! Antes de voltar a ligar o circuito do exaustor à rede elétrica e de verificar o seu funcionamento correto, certifique-se sempre que o cabo de rede foi instalado corretamente.

O exaustor está equipado com um cabo de alimentação especial; se o cabo estiver danificado, solicite-o ao serviço de assistência técnica.
Conserve estas instruções

Montagem

Antes de iniciar a instalação:

- Verifique se o produto adquirido possui as dimensões adequadas à zona de instalação escolhida.
- Remova o(s) filtro(s) de carvão ativo, se fornecido(s) (consulte também o parágrafo correspondente). Estes/s deve/m ser remontado/s apenas se o exaustor for utilizado na versão filtrante.
- Verifique se não ficou algum item fornecido (por motivos de transporte) dentro do exaustor (por exemplo, sacos com parafusos, garantias, etc.); eventualmente retire-o e guarde-o.
- Se possível, desmonte e retire o mobiliário abaixo e ao redor da área de instalação (parede ou teto) do exaustor para ter uma melhor acessibilidade. Caso contrário, proteja o mobiliário e todas as partes envolvidas na instalação tanto quanto possível. Escolha uma superfície plana para cobrir com uma proteção, onde possa apoiar o exaustor e as peças fornecidas.
- Verifique também se nas proximidades da zona onde o exaustor

será instalado (em zona acessível mesmo com o exaustor instalado), está disponível uma tomada elétrica e se é possível ligá-la a um aparelho de escape de fumos para o exterior (apenas na versão aspirante).

- Execute todos os trabalhos de alvenaria necessários (por exemplo: instalação de uma tomada elétrica e/ou orifício para a passagem do tubo de escape).

O exaustor está dotado de buchas de fixação adequadas para a maioria das paredes/tetos. No entanto, é necessário consultar um técnico qualificado para verificar a sua adequação aos materiais de acordo com o tipo de parede/teto. A parede ou teto devem ser suficientemente robustos para suportar o peso do exaustor.

TECLADO DE 9 COMANDOS CAPACITIVO.

TECLA	COMANDO
	OFF/ ON / Stand-by.
1	Ativação velocidade 1.
2	Ativação velocidade 2.
3	Ativação velocidade 3.
	Função Boost.
	Ligação / Desligamento / Ajuste da iluminação.
	Função 24h.
	Função de desligamento diferido.
F	Notificação de limpeza do filtro.

LIGAÇÃO/ DESLIGAMENTO:

Quando o exaustor é alimentado eletricamente, encontra-se no estado OFF. O ícone está iluminado com baixa intensidade e as funcionalidades estão desativadas. Para ativar as funcionalidades do exaustor, toque no símbolo . O exaustor entrará no estado de Stand-By, em que os ícones estão iluminados com baixa intensidade, preparados para a ativação das funções. As funções são ativadas tocando no ícone correspondente que se iluminará com uma intensidade mais elevada.

Para desligar o exaustor (OFF) e fazê-lo voltar às condições deStand-By, basta tocar no símbolo .

ATIVAÇÃO DA VELOCIDADE DE ASPIRAÇÃO.

A partir da condição de Stand-By, toque em 1 , 2 , 3 para ativar ou alterar a velocidade desejada.

Ao premer novamente o símbolo, desativa-se a função.

FUNÇÃO BOOST .

Ao tocar no ícone , define-se a aspiração à máxima velocidade durante 7 minutos, em seguida o exaustor volta automaticamente à velocidade 3. Para desativar a função, toque no botão . Enquanto a função boost está ativa, o ícone pisca e não será possível ativar a função de desligamento diferido.

FUNÇÃO DE DESLIGAMENTO DIFERIDO

Com qualquer velocidade definida, exceto se na modalidade BOOST, é possível ativar o desligamento automático diferido de 10 minutos.

Tocando na tecla para ativar a função, o ícone ilumina-se com uma intensidade mais elevada. Para desativar a função toque novamente no símbolo.

LIGAÇÃO / DESLIGAMENTO / AJUSTE DA ILUMINAÇÃO.

Ao tocar levemente no ícone liga-se ou desliga-se a iluminação. Mantendo pressionado este símbolo durante mais de 1 segundo, altera-se o nível de intensidade luminosa de um mínimo a um máximo, de forma circular. Libertando o botão, o nível de intensidade de iluminação será gravado na memória e definido sempre que se liga o exaustor.

Ao tocar por duas vezes rapidamente no símbolo com a lâmpada desligada a iluminação será ajustada na máxima intensidade.

Função "Tunable White".

Ao tocar contemporaneamente nos símbolos F, e ativa-se a funcionalidade **"Tunable White",** ou seja a definição da graduação da luz. A graduação muda de uma cor fria a uma quente e vice-versa de forma circular, até à libertação dos dois botões; e será gravada na memória e definida sempre que se liga o exaustor.

FUNÇÃO 24h.

Permite uma renovação de ar ativando a aspiração à velocidade 1,

para 10 minutos a cada hora. Em condições de Stand-by (todos os botões são iluminados a baixa luminosidade), ao tocar no símbolo para ativar a função, o respetivo ícone iluminar-se-á. A função desativa-se automaticamente após 24 horas de funcionamento; é possível desativá-la ao tocar novamente no ícone. Durante o funcionamento em aspiração o ícone da velocidade 1 também se ilumina.

NOTIFICAÇÃO DE LIMPEZA DO FILTRO F

A cada 100 horas de efetivo funcionamento do exaustor é notificada a necessidade de limpeza / substituição dos filtros através da ligação do símbolo F. (ver parágrafo **MANUTENÇÃO da secção LIMPEZA**). Para repor a notificaçãotoque durante 3 segundos no símbolo F.

FUNÇÃO AUTO-VENT 2.0 (Ligação com placa de cozinha SMEG predefinida)

Esta função só é possível se combinada com uma placa de cozinha Smeg, predefinida com ligação wireless, e permite o funcionamento automático do exaustor em resposta aos comandos provenientes da placa.

A ligação é sempre unidirecional, desde a placa até ao exaustor: não é possível comandar a placa através do exaustor.

Na modalidade Stand-by do exaustor (todos os botões iluminados com baixa intensidade) a cada 5 segundos os botões 1, 2, 3 piscam para indicar que a funcionalidade automática está ativa. Em modalidade automática o exaustor regula a velocidade de aspiração com base no funcionamento da placa de cozinha. Consulte o manual de instruções da placa de cozinha para ter indicações sobre as várias funcionalidades que podem ser definidas.

Ao desligar a placa de cozinha o exaustor regressa na modalidade Stand-by com a funcionalidade automática ainda ativa (os botões 1-2-3 piscam a cada 5 segundos). Qualquer intervenção manual no exaustor durante o funcionamento automático desativará a funcionalidade. Para a ativar será

necessário desligar (estado OFF) e voltar a ligar o exaustor (Stand-by).

Manutenção

ATENÇÃO! Antes de qualquer operação de limpeza ou manutenção, desligue o exaustor da rede elétrica removendo a ficha ou desligando o interruptor geral de ativação.

Limpeza

O exaustor deve ser limpo com frequência (pelo menos com a mesma frequência com que se realiza a manutenção dos filtros antigordura), tanto interna como externamente. Para a limpeza, utilize um pano humedecido com detergentes líquidos neutros. Evite utilizar produtos que contenham abrasivos. **NÃO UTILIZE ÁLCOOL!**

Atenção: O não cumprimento das instruções de limpeza do aparelho e da substituição dos filtros provoca risco de incêndio. Por isso, recomenda-se que siga as instruções sugeridas.

Não se aceita qualquer responsabilidade por algum dano no motor, por incêndios causados por uma manutenção inadequada ou pela não observância dos avisos acima.

Filtro antigordura

Retém as partículas de gordura resultantes da cozedura. Deve ser limpo uma vez por mês (ou quando o sistema de indicação de saturação dos filtros - se previsto no modelo adquirido - indicar esta necessidade), com detergentes não agressivos, manualmente ou na máquina de lavar loiça a baixas temperaturas e em ciclos curtos.

Com a lavagem na máquina de lavar loiça, o filtro antigordura metálico pode descolorir, mas as suas características de filtragem não se alteram de todo.

Para remover o filtro antigordura, puxe a alça de libertação com mola.

Substitua o colchão a cada 3 anos e sempre que o pano estiver danificado.

Substituição das lâmpadas

O exaustor é equipado com um sistema de iluminação baseado na tecnologia LED.

Os LEDs garantem uma iluminação excelente, uma duração até 10 vezes maior do que as lâmpadas tradicionais e poupam até 90% de energia elétrica.

Para a sua substituição, contacte o serviço de assistência técnica.