Bäste kund,
Vi vill tacka dig för att du köpt en kaffemaskin ur vår 50-talsserie.
Genom att välja en av våra produkter har du valt en apparat som är resultatet av en unik stil, en innovativ teknisk design och en känsla för detaljer.
Denna apparat passar perfekt med andra Smeg-produkter samtidigt som den ger en särskild känsla av stil i ditt kök.
Vi hoppas att du ska uppskatta din nya hushållsapparat och dess funktioner till fullo.
För ytterligare information om produkten hänvisar vi till: www.smeg.com eller www.smeg50style.com.

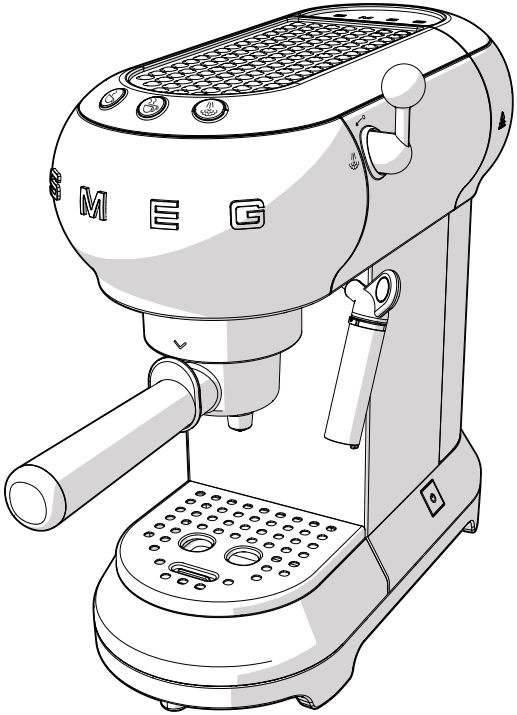

Modell ECF01
Kaffemaskin

Innehåll

1 Anvisningar 160

1.1 Introduktion 160
1.2 Denna bruksanvisning 160
1.3 Avsedd användning 160
1.4 Allmänna säkerhetsföreskrifter 160
1.5 Tillverkarens ansvar 163
1.6 Identifikationsdekal 163
1.7 Bortskaffning 163

2 Beskrivning 164

2.1 Beskrivning av produkten 164

3 Användning 165

3.1 Före den första användningen 165
3.2 Första användningstillfället 166
3.3 Espressobryggning 167
3.4 Cappuccinobryggning 169
3.5 För att släppa ut varmt vatten 170
3.6 Åtkomst till programmeringsmenyn och justering av inställningar 170
3.7 Kyla av bryggruppen 173

4 Rengöring och underhåll 174

4.1 Anvisningar 174
4.2 Rengöring av kaffemaskinens stomme 174
4.3 Rengöring av kaffemaskinens delar 174
4.4 Avkalkning 176
4.5 Vad gör man om... 177

SV

Vi rekommenderar dig att noga läsa denna bruksanvisning som innehåller all den information som behövs för att bevara apparatens utseende och funktion.
För mer information om produkten: www.smeg.com

1 Anvisningar

1.1 Introduktion

Viktig information till användaren:

Anvisningar

Allmän information om denna bruksanvisning, säkerhet och bortskaffning.

Beskrivning

Beskrivning av apparaten.

Användning

Information om användning av apparaten.

Rengöring och underhåll

Information om korrekt rengöring och underhåll av apparaten.

Säkerhetsföreskrifter

Information

Råd

1.2 Denna bruksanvisning

Denna bruksanvisning utgör en del av apparaten och ska förvaras i sin helhet och alltid finnas inom räckhåll under hela apparatens livstid.

1.3 Avsedd användning

Apparaten får användas för att göra espresso och cappuccino med malet kaffe eller med kuddar. All annan användning är olämplig. Använd inte apparaten till något annat än vad den är avsedd för.

1.4 Allmänna säkerhetsföreskrifter

- Användning av denna apparat är inte tillåten för personer (inklusive barn) med nedsatt fysisk eller mental förmåga eller som saknar erfarenhet eller kunskap, såvida de inte övervakas av en person med ansvar för deras säkerhet.
- Barn ska hållas under uppsyn för att garantera att de inte leker med apparaten.
- Barn får endast utföra rengörings- eller underhållsarbete på apparaten under överinsyn av en vuxen.

- Apparaten får aldrig sänkas ner i vatten.
- Denna apparat är avsedd uteslutande för hemmabruk. Dessutom får den inte användas:
  - i kök avsedda för personal i affärer, på kontor och andra arbetsplatser;
  - inom lantbruk/agriturism;
  - av kunder på hotell, motell eller andra liknande boende;
  - på bed and breakfasts.
- Om nätsladden skadas ska man för att undvika eventuell fara omedelbart kontakta den tekniska supporten som i sin tur sörjer för att sladden byts ut.

Endast för europeiska marknader:

- Barn över 8 år får använda denna apparat om de övervakas eller instrueras angående en säker användning av apparaten och om de förstår de risker som är förbundna med användningen.
- Rengöring och underhåll får utföras av barn som är 8 år eller äldre endast förutsatt att de hålls under uppsikt.
- Se till att apparaten och nätsladden är utom räckhåll för barn som är under 8 år.
- Låt inte barn leka med apparaten.
- Apparaten får användas av personer med nedsatt fysisk eller mental förmåga eller personer som saknar erfarenhet eller kunskap endast under förutsättning att de övervakas eller instrueras angående en säker användning av apparaten och om de förstår de faror som är förbundna med användningen.
- Koppla ur apparaten från eluttaget innan du börjar sätta samman, ta isär eller rengöra apparaten.

SV

Varma ytor

- Ytor med denna symbol blir varma under användning. Symbolen finns endast på vissa modeller.

Anvisningar

Vad gäller denna apparat

- Följ alla säkerhetsanvisningar för en säker användning av apparaten.
- Innan man använder apparaten ska man noga läsa denna bruksanvisning.
- Stäng alltid av apparaten direkt efter användning.
- Lämna inte apparaten oövervakad när den är i drift.
- Koppla alltid ur kaffemaskinen ur eluttaget innan du monterar eller tar loss delar samt innan du rengör den.
- Dra alltid ut kontakten ur eluttaget innan du gör rent apparaten och om det är något fel på den.
- Låt kaffemaskinen svalna innan rengöring.
- Använd inte kaffemaskinen om det inte finns vatten i behållaren eller om behållaren inte sitter på plats.
- Lämna ett fritt utrymme på minst 3 cm mellan kaffemaskinen och eventuella väggar på sidorna eller bakom, och lämna ett fritt utrymme på minst 15 cm ovanför kaffemaskinen.
- Fara för brännskador! Kaffemaskinen genererar värme och framställer varmvatten och ånga under drift.
- Fara för brännskador! Rör inte vid koppvärmaren under drift.
- Använd inte kaffemaskinen i kombination med delar eller tillbehör från andra tillverkare.
- Använd endast tillverkarens originalreservdelar. Att använda andra reservdelar än de som rekommenderas av tillverkaren kan ge upphov till bränder, elektriska stötar eller andra personskador.
- Placera alltid kaffemaskinen på en plan och torr yta.
- Blöt inte ner och spruta inte någon vätska på kaffemaskinen. Vid kontakt med vätska ska man omedelbart dra ut sladden från eluttaget och torka noggrant: Fara för elstöt!
- Använd inte starka rengöringsmedel eller vassa föremål för att rengöra kaffemaskinen.
- Gör inga ändringar på apparaten.
- Försök aldrig släcka en låga eller en brand med vatten. Stäng av apparaten, dra ut kontakten ur eluttaget och täck över lågan med ett lock eller en brandfilt.
- Se till att nätsladden inte kommer i kontakt med vassa kanter.
- Placera inte apparaten på eller i närheten av gas- eller elspisar som är i drift, inne i en ugn eller i närheten av värmekällor.
- Placera inte apparaten i närheten av kranar eller vaskar.

1.5 Tillverkarens ansvar

Tillverkaren avsäger sig allt ansvar för skador på personer eller egendom som orsakats av:

- en annan användning av apparaten än den avsedda;
- att användaren inte har läst bruksanvisningen;
- en felaktig användning av hela eller en del av apparaten;
- användning av reservdelar som inte är i original;
- att man inte har följt säkerhetsanvisningarna.

1.6 Identifikationsdekal

På identifikationsdekalen finner man tekniska specifikationer, serienummer och märkning. Identifikationsdekalen får aldrig avlägsnas.

1.7 Bortskaffning

Denna apparat ska samlas in separat från annat avfall (direktiv 2012/19/EU). Denna apparat innehåller inte ämnen i sådana mängder att de kan anses farliga för hälsa eller miljö, i överensstämmelse med gällande europeiska föreskrifter.

Elektrisk spänning
Risk för elektrisk stöt

- Stäng av den allmänna elektriska försörjningen.
- Koppla ut nätsladden ur elsystemet.

- **Uttjänta elektriska apparater får inte slängas tillsammans med hushållsavfall.** I enlighet med gällande lagstiftning ska uttjänta elektriska apparater lämnas in till återvinningscenter för separat insamling av elektriskt och elektroniskt avfall. Man kan därmed återvinna dyrbara material från gamla apparater och skydda miljön. För ytterligare information ber vi att ni kontaktar lokala myndigheter eller personal vid återvinningsstationerna.

Vid tillverkning av apparatens emballage används återvinningsbara och icke förorenande material.

- Lämna in emballagen till lämpliga stationer för separat insamling.

Plastemballage
Fara för kvävning

- Lämna inte emballaget eller delar av det utom synhåll.
- Låt inte barn leka med plastpåsarna som utgör en del av emballaget.

SV

2 Beskrivning

2.1 Beskrivning av produkten

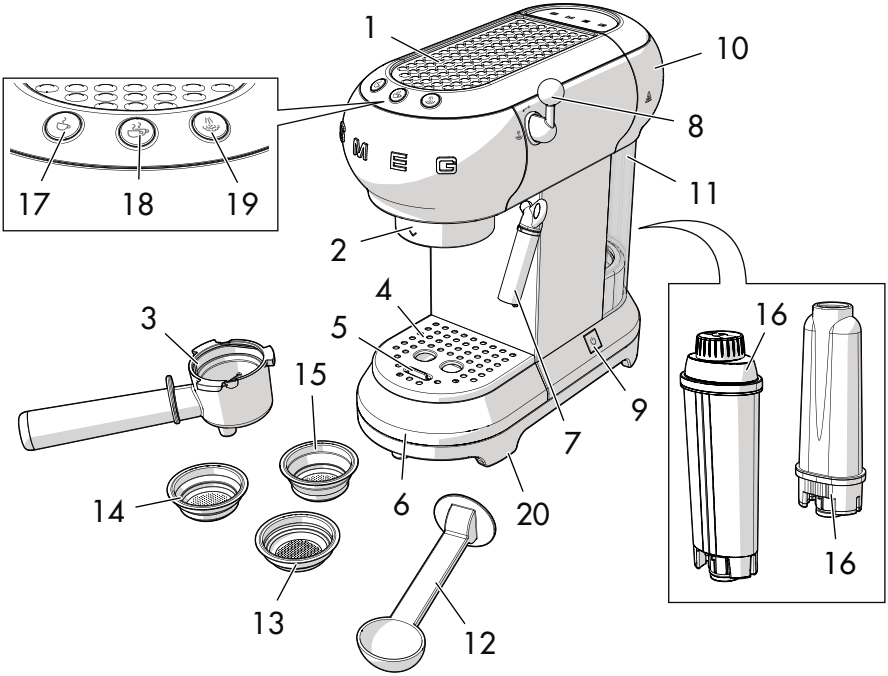

Modell ECF01 - Kaffemaskin

1 Koppvärmare
2 Bryggrupp
3 Filterhållare
4 Kopphållarbricka i stål
5 Flottör
6 Droppuppsamlare i rostfritt stål
7 Munstycke varmvatten/ånga/ mjölkskummare
8 Ångvred
9 ON/OFF-knapp
10 Lock till vattenbehållare
11 Vattenbehållare (1 liter)
12 Mått/press
13 Filter för kuddar
14 Filter för malet kaffepulver 1 kopp
15 Filter för malet kaffepulver 2 koppar
16 Filter för vattenavhärdning (tillval)
17 Knapp för 1 kaffekopp (vit lampa)
18 Knapp för 2 kaffekoppar (vit lampa)
19 Ångknapp (vit lampa)/Knapp för avkalkning (orange lampa)
20 Stödfötter med halkskydd

3 Användning

Risk för elektrisk stöt

- Sätt i kontakten i ett jordat eluttag som överensstämmer med gällande föreskrifter.
- Mixtra inte med jordningen.
- Använd inte en adapter.
- Använd inte en förlängningssladd.
- Försummelse av dessa anvisningar kan leda till livsfara, brand eller elektrisk stöt.

3.1 Före den första användningen

1. Ta bort eventuella etiketter och klistermärken från kaffemaskinen.
2. Tvätta och torka kaffemaskinens delar noggrant (se "4 Rengöring och underhåll").
3. Ta bort locket (**1**) genom att dra det uppåt och ta sedan ut behållaren (**2**).

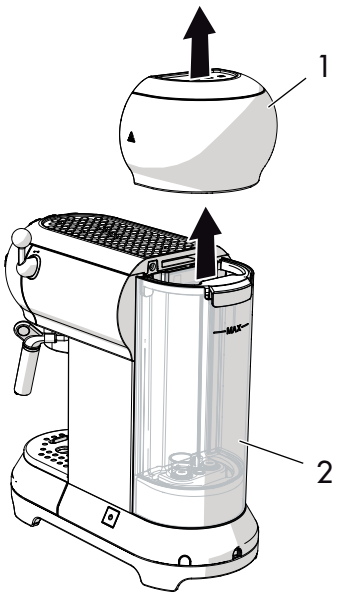

4. Fyll behållaren (**2**) med färskt och rent vatten direkt under kranen eller med hjälp av en karaff. Se till att inte överskrida max-markeringen.

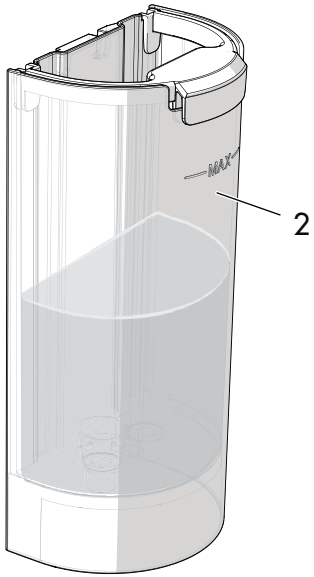

Fara för fel

- Sätt inte igång kaffemaskinen om det inte finns vatten i behållaren eller om behållaren inte sitter på plats.

De delar som förutses komma i kontakt med livsmedel är tillverkade av material som överensstämmer med bestämmelser i gällande lagar.

SV

3.2 Första användningstillfället

1. Sätt igång kaffemaskinen genom att trycka på knappen ON/OFF (**1**): lamporna på de tre knapparna (**2**), (**3**) och (**4**) blinkar i ordningsföljd.

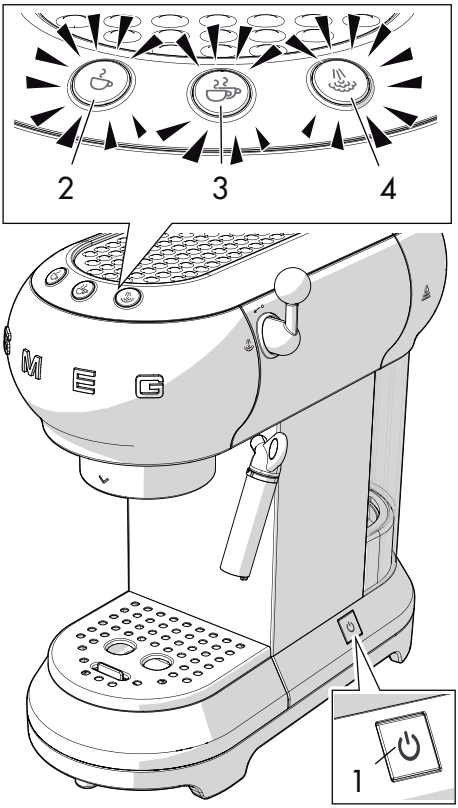

2. Lamporna (**2**) och (**3**) blinkar för att tala om att apparaten håller på att nå den förinställda temperaturen. Kaffemaskinen är klar att användas så snart lamporna lyser med ett fast sken.

Vid det första användningstillfället ska man skölja de inre kretsarna:

- Haka fast filterhållaren till kaffemaskinen.
- Placera en behållare under kaffepiparna och tryck på knappen .
- Upprepa denna procedur 5 gånger.

Vi rekommenderar att ni sköljer de inre kretsarna även vid tillfällen då kaffemaskinen inte använts under en längre period.

3. Placera en behållare under munstycket för varmvatten-/ånga (**4**).
4. Vrid ångvredet (**5**) till läget och låt 100 ml vatten rinna ut.

5. Ställ tillbaka ångvredet (**5**) till läget ↩.

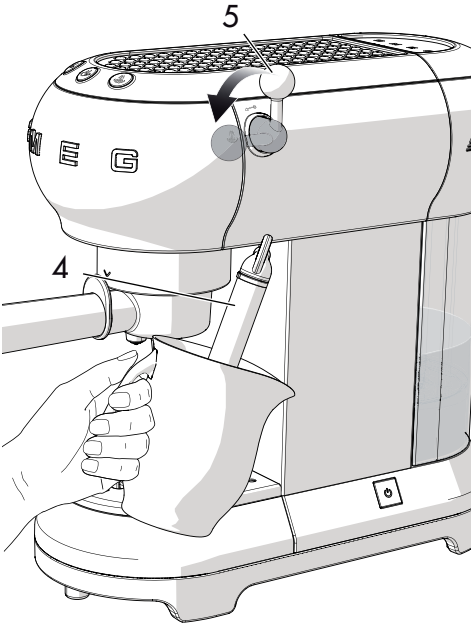

Tillaga 4-5 koppar espresso eller 4-5 cappuccino för att få ett tillfredsställande resultat.

Filter

Kaffemaskinen är försedd med tre filter: filter för en kopp, filter för två koppar och filter för kuddar. Under varje filter finns motsvarande symbol intryckt.

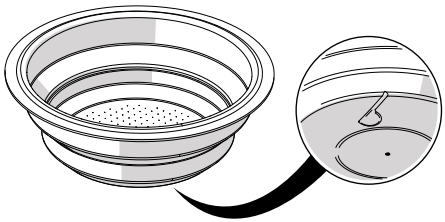

3.3 Espressobryggning

Malet kaffe:

1. Sätt i filtret för malet kaffe (**1**) i filterhållaren (**2**). Välj mellan filtret för en kopp ☕ och filtret för två koppar ☕☕.

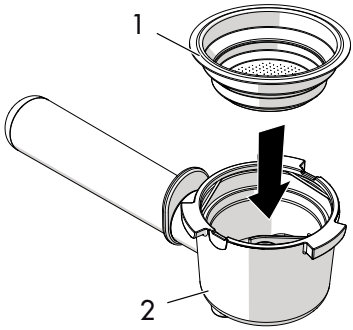

2. Pressa kaffet med pressverktyget (**3**).

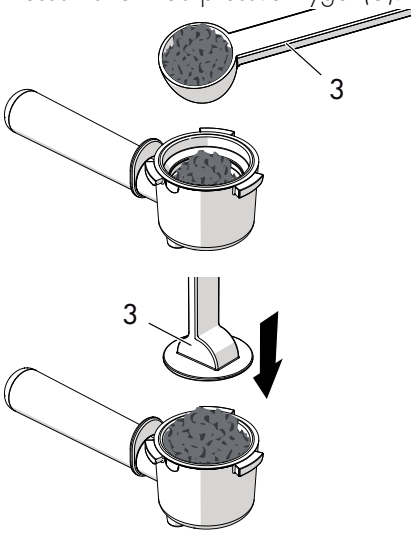

SV

3. Ta bort eventuellt överskott av kaffe från filterhållarens kant. Haka fast filterhållaren genom att ställa handtaget i linje med ^ och vrid åt höger till position v.

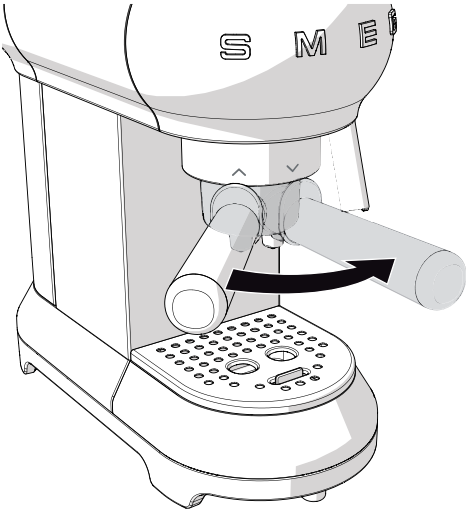

- Om man vill tillaga en kopp ska man fylla filtret med ett slätt mått kaffe (cirka 7 gram).
- Om man vill tillaga två koppar ska man fylla filtret med två släta mått.
- Om man önskar starkt kaffe ska man trycka ner kaffepulvret hårt med hjälp av pressverktyget.
- Om man istället vill ha svagare kaffe ska man inte trycka ner kaffepulvret så hårt med pressverktyget.

4. Placera koppen eller kopparna under filterhållarens pipar och tryck på utsläppsknappen eller .

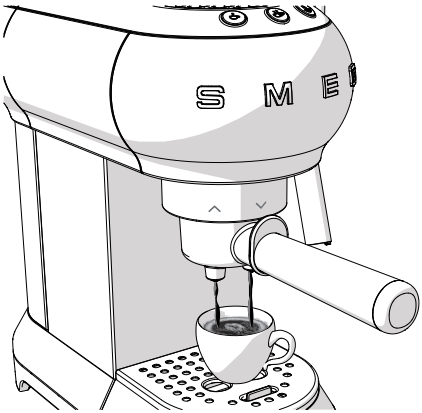

Fara för brännskador

- För att undvika stänk ska man inte haka loss filterhållaren under tiden drycken strömmar ut utan vänta någon sekund efter att kaffet bryggts klart.

Det är helt normalt om de första kopparna som bryggs efter att maskinen stått oanvänd en stund (pauser över 30 min) inte håller korrekt temperatur.

Rekommendationer för att få varmt kaffe direkt hittar du i avsnittet "4.5 Vad gör man om..."

Kaffe i kudde:

1. Sätt i filtret för kaffe i kudde i filterhållaren.
2. Sätt i kudden i filterhållaren så centrerat som möjligt.
3. Följ samma procedur som för kaffepulver.

Fara för brännskador

- För att undvika stänk ska man inte haka loss filterhållaren under tiden drycken strömmar ut utan vänta någon sekund efter att kaffet bryggts klart.

- Man kan när som helst avbryta utsläppet genom att trycka på utsläppsknappen.
- För att öka mängden kaffe i koppen ska man hålla utsläppsknappen intryckt.

3.4 Cappuccinobryggning

1. Tillaga espresso i stora koppar.
2. Tryck på knappen : lampan blinkar.
3. Fyll en behållare med 100 gram kall mellanmjölk för varje cappuccino du vill brygga.
4. När lampan lyser med ett fast sken ska man placera en tom behållare under mjölkskummaren (**1**) och ställa ångvredet (**2**) till läget för att tömma ut eventuellt vatten och därefter stänga vredet igen.
5. Placera behållaren med mjölk under mjölkskummaren (**1**) och doppa den någon millimeter ner i mjölken. Ställ vredet (**2**) till läget och för försiktigt behållaren nerifrån och upp för att få ett krämigt skum.

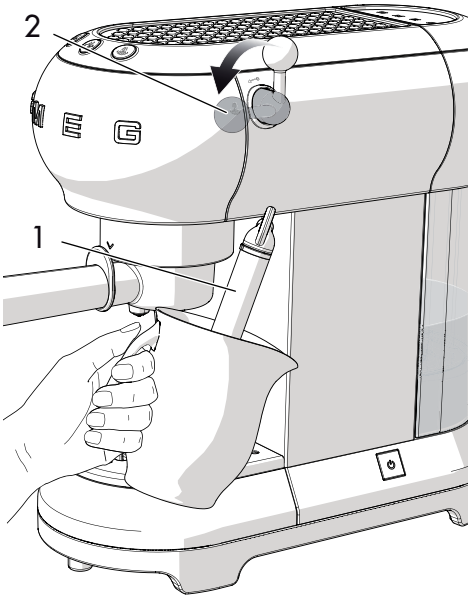

SV

6. När mjölkens volym dubblats ska man doppa mjölkskummaren hela vägen ner och värma mjölken till 60°C. Stoppa utsläppet genom att vrida ångvredet i medurs riktning.
7. Häll mjölken i koppen med espresson.

- Om du vill göra flera koppar cappuccino ska du först förbereda all espresso och först därefter skumma mjölk till samtliga cappuccino.
- Av hygieniska skäl rekommenderar vi att man rengör mjölkskummaren efter varje användning.
- Töm ut mjölkrester genom att vrida ångvredet så att ångan kommer ut.
- Släpp ut ångan under max 60 sekunder.

3.5 För att släppa ut varmt vatten

1. Sätt igång maskinen med hjälp av **ON/OFF-knappen** och vänta tills lamporna för kaffeutsläpp lyser med ett fast sken.
2. Placera en behållare under mjölkskummaren.
3. Vrid vredet till läget som att varmvattnet kommer ut.

- Släpp ut ångan under max 60 sekunder.

3.6 Åtkomst till programmeringsmenyn och justering av inställningar

1. Kontrollera att maskinen är redo att användas och håll knappen intryckt under 10 sekunder tills de tre knapparna börjar blinka: nu är maskinen i programmeringsläge.
2. Ställ in maskinen enligt önskemål.
3. För att stänga menyn räcker det att vänta 15 sekunder innan man trycker på någon knapp.

Ställa in kaffets temperatur

1. Gå till programmeringsmenyn
2. Tryck på knappen för att välja kaffets temperatur. Lamporna för aktuell inställning tänds:

Lampor	Temperaturinställning
	Låg
	Medel
	Hög

3. Lamporna börjar blinka i ordningsföljd.
4. Tryck på den knapp som motsvarar önskad temperatur: låg, medel eller hög.
5. Knappen blinkar för att tala om att valet memorerats.

Ställa in mängden kaffe

För att ställa in mängden kaffe som bryggs i maskinen:

1. Placera en eller två koppar under filterhållarens pipar.
2. Tryck på knappen för en kopp eller den för två koppar och håll den intryckt.
3. Maskinen börjar brygga kaffe.
4. Släpp knappen när önskad mängd kaffe erhållits.
5. Lampan blinkar för att tala om att den valda mängden memorerats.

Ställa in vattnets hårdhet

1. Gå till programmeringsmenyn
2. Tryck på knappen för att välja vattnets hårdhet. Lamporna för aktuell inställning tänds:

Lampor	Vatteninställning
	Lätt
	Medel
	Hårt

3. Lamporna börjar blinka i ordningsföljd.

SV

4. Tryck på knappen som motsvarar vattnets hårdhet:

mjukt	medel	hårt
<10°dH	10°dH - 20°dH	> 20°dH
<18°fH	18°fH - 36°fH	> 36°fH
< 180 mg/l CaCo3	180-300 mg/l CaCo3	360 mg/l CaCo3

5. Knappen blinkar för att tala om att valet memorerats.

Inställning av tid för automatisk avstängning

För att spara energi är kaffemaskinen utrustad med en funktion för automatisk avstängning som aktiveras om maskinen inte används under en viss tid.

Tryck på någon av kontrollpanelens knappar för att sätta igång apparaten igen.

För att ställa in tiden för automatisk avstängning:

1. Gå till programmeringsmenyn
2. Tryck på knappen för att välja tid för automatisk avstängning. Lamporna för aktuell inställning tänds:

Lampor	Tidsinställning
	9 minuter
	30 minuter
	3 timmar

3. Lamporna börjar blinka i ordningsföljd.
4. Tryck på den knapp som motsvarar tiden du vill ställa in. Välj mellan 9 minuter, 30 minuter eller 3 timmar.
5. Knappen blinkar för att tala om att valet memorerats.

Återställa fabriksinställningar

För att återställa fabriksinställningarna:

1. Gå till programmeringsmenyn
2. Vrid ångvredet till läget .
3. Tryck på knappen : de tre lamporna blinkar för att tala om att fabriksinställningarna återställs.
4. Ställ tillbaka ångvredet till läget .

3.7 Kyla av bryggruppen

Om man vill göra en espresso direkt efter att man skummat mjölk till cappuccino måste man först låta bryggruppen svalna.

Om bryggruppen inte kyls av kommer espresson att smaka bränt.

1. Placera en behållare under mjölkskummaren och öppna ångvredet för att låta släppa ut varmvattnet.

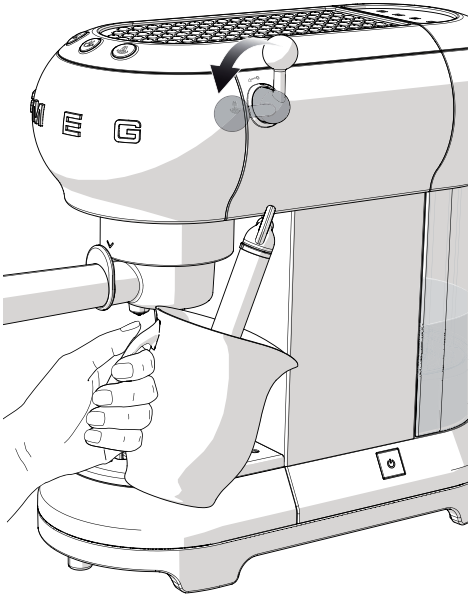

2. Varmvattnet slutar strömma ut så snart bryggruppen har svalnat.
3. Stäng ångvredet och börja brygga espresson.

SV

4 Rengöring och underhåll

4.1 Anvisningar

Felaktig användning
Risk för elektrisk stöt

- Ta ut kontakten ur eluttaget innan du rengör kaffemaskinen.
- Sänk inte ner kaffemaskinen i vatten eller annan vätska.
- Låt kaffemaskinen svalna innan rengöring.

Felaktig användning
Risk för skador på ytor

- Rengör aldrig kaffemaskinen med ångstråle.
- Använd inte rengöringsprodukter som innehåller klor, ammoniak eller blekmedel vid rengöring av delarna med en yta i metall (t.ex. anodiserade, förnicklade och förkromade).
- Använd inte slipande eller frätande rengöringsmedel (t.ex. produkter i pulverform, fläckborttagningsmedel och metallsvampar).
- Använd inte slipande eller sträva material eller vassa metallskrapor.

4.2 Rengöring av kaffemaskinens stomme

För att bevara de externa ytorna i gott skick ska man rengöra dem efter varje användningstillfälle, efter att de har svalnat. Rengör med en mjuk och fuktig trasa.

4.3 Rengöring av kaffemaskinens delar

Rengöring av droppbricka

Droppuppsamlaren är försedd med en röd flottör (**1**) som sticker upp från kopphållarbrickan så fort maxnivån för vätska har överskridits.

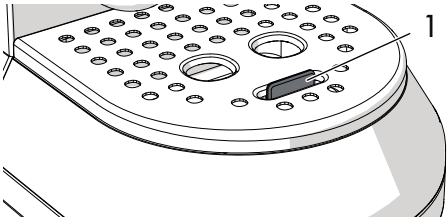

1. Ta bort kopphållarbrickan (**2**) och därefter droppuppsamlaren (**3**) för att tömma den.

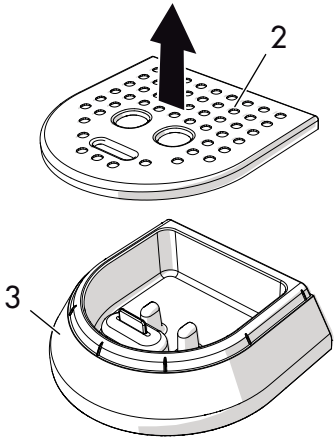

2. Rengör uppsamlaren med en trasa och sätt tillbaka den tillsammans med kopphållarbrickan.

Rengöring av kaffefilter

Rengör regelbundet kaffefiltren under rinnande vatten. Om hålen är tilltäppta ska de rengöras med en nål eller en borste.

Rengöring av mjölkskummaren

Rengör alltid mjölkskummaren direkt efter användning.

1. Vrid ångvredet för att släppa ut lite ånga och låt mjölk som blivit kvar på insidan rinna ut.
2. Stäng av kaffemaskinen genom att trycka på ON/OFF.
3. Håll mjölkskummarens rör (**1**) stilla med ena handen och vrid med den andra handen mjölkskummaren (**2**) i moturs riktning och dra loss den nedåt.

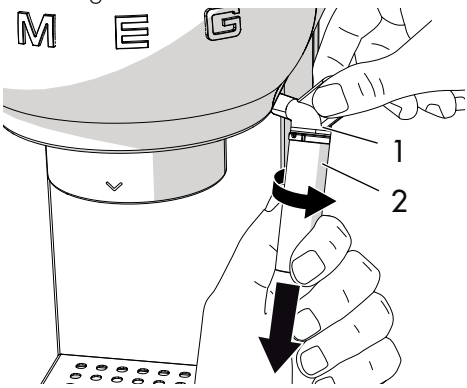

4. Ta bort munstycket i gummi (**3**) från mjölkskummarens rör genom att dra nedåt.

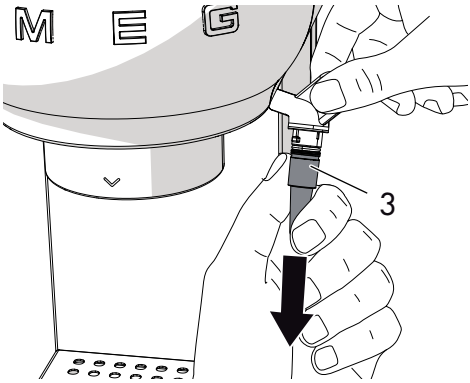

5. Rengör mjölkskummare och munstycke noggrant med ljummet vatten.
6. Kontrollera att hålet (**4**) inte är tilltäppt.

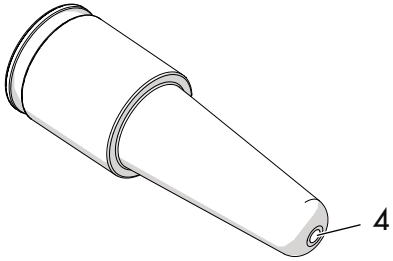

7. Sätt i munstycket (**3**) i mjölkskummarens rör (**1**) och sätt tillbaka mjölkskummaren (**2**) genom att föra den uppåt och vrida moturs.
8. Sätt tillbaka mjölkskummaren på plats genom att följa anvisningarna för rengöring i motsatt ordningsföljd.

Rengöring av bryggrupp

Bryggruppen ska sköljas när man tillagat 200 koppar espresso. Släpp ut cirka 500 ml vatten genom att trycka på knappen för kaffe, utan att sätta i kaffepulver eller kudde.

Rengöring av vattenbehållare

Rengör vattenbehållaren en gång i månaden med en fuktigt trasa och ett milt rengöringsmedel.

4.4 Avkalkning

Kaffemaskinen ska avkalkas när den orange lampan till knappen tänds.

1. Fyll vattenbehållaren med en lösning bestående av vatten och avkalkningsmedel enligt tillverkarens anvisningar.
2. Tryck på knappen ON/OFF.
3. Ta bort filterhållaren och placera en behållare under mjölkskummaren.
4. Vänta tills lamporna eller lyser med ett fast sken.
5. Håll in knappen under 10 sekunder tills de tre knapparna börjar blinka i ordningsföljd.
6. Vrid ångvredet till läget .
7. Tryck på för att starta avkalkningen.
8. Avkalkningscykeln kör automatiskt en serie sköljningar för att avlägsna kalk från kaffemaskinens insida tills tanken är tom.
9. Avkalkningscykeln avbryts och den orange lampan blinkar.
10. Ta bort vattenbehållaren, töm och skölj den.
11. Fyll behållaren med vatten hela vägen upp till max-nivån och sätt den på plats.
12. Placera en tom behållare under mjölkskummaren och kontrollera att ångvredet är ställt till .
13. Tryck på ångknappen igen för att starta sköljningscykeln.
14. När behållaren är tom betyder det att sköljningscykeln avslutats och den orange lampan slocknar.
15. Vrid ångvredet till läget .

Risk för personskada

- Avkalkningsmedlet innehåller syror som kan irritera hud och ögon.
- Följ tillverkarens anvisningar och säkerhetsanvisningarna på förpackningen noggrant vid kontakt med hud eller ögon.
- Använd de avkalningsmedel som Smeg rekommenderar för att undvika skador på kaffemaskinen.

Avkalkning och sköljning av bryggrupp

Under avkalkningscykeln ska man stänga ångvredet då och då för att släppa ut lite avkalkningsmedel från bryggruppen.

Under sköljningscykeln ska man stänga ångvredet med jämna mellanrum för att skölja ur bryggruppen.

4.5 Vad gör man om...

Problem	Möjlig orsak	Åtgärd
Det kommer inte ut något kaffe	Det saknas vatten i behållaren.	Fyll på behållaren.
	Hålen i filtret är tilltäppta.	Rengör filtret med en bortse eller en nål.
	Behållaren sitter inte rätt.	Sätt behållaren på plats.
	Det förekommer kalk.	Kör avkalkningscykeln.
Kaffet droppar från filterhållaren och inte från piparna	Filterhållaren sitter inte som den ska eller så är den smutsig.	Sätt fast filterhållaren och vrid den till stoppläge. Rengör filterhållaren.
	Bryggruppens packning är utsliten.	Kontakta en auktoriserad serviceverkstad för att få den utbyt.
	Hålen i piparna är tilltäppta.	Rengör hålen i piparna.
Filterhållaren hakar inte fast i kaffemaskinen	Filtret är överfyllt.	Använd det medföljande måttet och korrekt filter.
Kaffemaskinen fungerar inte och alla lampor blinkar	Maskinen kan vara sönder.	Koppla ur kaffemaskinen och kontakta en behörig serviceverkstad.

Problem	Möjlig orsak	Åtgärd
Kaffeskummet är ljust och rinner ut ur pipen snabbt	Kaffepulvret är inte tillräckligt hårt pressat.	Pressa kaffet mer.
	Mängden kaffepulver är för liten.	Öka mängden.
	Kaffet är grovmalet.	Använd endast malet kaffe för espressomaskiner.
	Kvaliteten på det malda kaffet är inte korrekt.	Byt typ av kaffepulver.
Kaffeskummet är mörkt och kommer ut ur pipen långsamt	Kaffepulvret är för hårt pressat.	Pressa kaffet mindre.
	Mängden kaffepulver är för stor.	Minska mängden.
	Bryggruppen eller filtret är tilltäppt.	Rengör bryggrupp och filter.
	Kaffet är för finmalet.	Använd endast malet kaffe för espressomaskiner.
	Det förekommer kalk.	Kör avkalkningscykeln.

Problem	Möjlig orsak	Åtgärd
Lamporna och blinkar under några sekunder	Ångvredet är öppet	Stäng ångvredet.
	Hög temperatur i bryggrupp.	Kyl av bryggruppen.
	Det förekommer kalk.	Kör avkalkningscykeln.
	Det saknas vatten i behållaren.	Fyll på behållaren.
	Bryggruppen eller filtret är tilltäppt.	Rengör bryggrupp och filter.
	Behållaren sitter inte rätt.	Sätt behållaren på plats.
Kaffet är inte varmt	Maskinen har inte använts på en stund.	Höj kaffets temperatur från programmeringsmenyn genom att följa anvisningarna i avsnitt "Ställa in kaffets temperatur". Värm den kopp som kaffet bryggs i genom att låta varmt vatten strömma ut i den.

Om problemet kvarstår eller andra typer av problem uppstår ska man kontakta närmsta serviceställe.

SV