MANUALE D'USO
SPREMIAGRUMI
IT

INSTRUCTION MANUAL
CITRUS JUICER
EN

MANUEL D'UTILISATION
PRESSE-AGRUMES
FR

BEDIENUNGSHANDBUCH
ZITRUSPRESSE
DE

GEBRUIKSAANWIJZING
CITRUSPERS
NL

MANUAL DE USO
EXPRIMIDOR DE CÍTRICOS
ES

MANUAL DE UTILIZAÇÃO
ESPREMEDOR DE CITRINOS
PT

BRUKSANVISNING
CITRUSPRESS
SV

РУКОВОДСТВО ПО ЭКСПЛУАТАЦИИ
СОКОВЫЖИМАЛКА ДЛЯ ЦИТРУСОВЫХ
RU

BRUGERVEJLEDNING
CITRUSPRESSER
DA

INSTRUKCJA OBSŁUGI
WYCISKARKA DO CYTRUSÓW
PL

KÄYTTÖOPAS
SITRUSPURISTIN
FI

BRUKSANVISNING
SITRUSPRESSE
NO

دليل التعليمات
عصارة حمضيات
AR

smeg

Informazioni importanti per l'utente
Important information for the user
Informations importantes pour l'utilisateur
Wichtige Informationen für den Benutzer
Belangrijke informatie voor de gebruiker
Información importante para el usuario
Informações importantes para o utilizador
Viktig information för användaren
Важная информация для пользователя
Vigtig information til brugeren
Ważne informacje dla użytkownika
Tärkeitä tietoja käyttäjälle
Viktig informasjon for brukere
معلومات هامة للمستخدم

Avvertenze / Recommendations / Avertissements / Hinweise Waarschuwingen / Advertencias / Advertências / Varningar / Меры предосторожности / Advarsler / Ostrzeżenia / Varoitukset / Advarsler / تحذيرات

Descrizione / Description / Description / Beschreibung / Beschrijving / Descripción / Descrição / Beskrivning / Описание / Beskrivelse / Opis / Kuvaus / Beksrivelse / الوصف

Uso / Use / Utilisation / Gebrauch / Gebruik / Uso / Utilização / Användning / Использование / Anvendelse / Użytkowanie / Käyttö / Bruk / الإستعمال

Pulizia e manutenzione / Cleaning and care / Nettoyage et entretien / Reinigung und Wartung / Reiniging en onderhoud / Limpieza y mantenimiento / Limpeza e manutenção / Rengöring och underhåll / Чистка и техническое обслуживание / Rengøring og vedligeholdelse / Czyszczenie i konserwacja / Puhdistus ja hoito / Rengjøring og vedlikehold / التنظيف و الصيانة

Avvertenza di sicurezza / Safety instructions / Consignes de sécurité / Sicherheitshinweise / Veiligheidswaarschuwingen / Advertencia de seguridad / Advertências de segurança / Säkerhetsvarning / Предупреждение о безопасности / Sikkerhedsanvisninger / Ostrzeżenie dotyczące bezpieczeństwa / Turvallisuuteen liittyvät varoitukset / Sikkerhetsadvarsler / تحذير للسلامة

Informazione / Information / Information / Information / Informatie / Información / Informação / Information / Информация / Information / Informacja / Tietoa / Informasjon / معلومات

Suggerimento / Advice / Conseil / Empfehlungen / Aanbeveling / Sugerencia / Sugestões / Råd / Рекомендация / Forslag / Porada / Neuvo / Forslag / اقتراحات

Gentile Cliente,La ringraziamo vivamente per il Suo acquisto. I nostri prodotti sono unici perché uniscono una spiccata ricerca estetica alla progettazione tecnica innovativa. Essi sono coordinati con altri prodotti in gamma e possono costituire elementi d'arredo e di design. Augurandole di apprezzare appieno le funzionalità del Suo elettrodomestico, Le porgiamo i nostri più cordiali saluti.

Dear Customer, Thank you for purchasing one of our appliances. Our products are unique because they combine iconic style with innovative technical solutions. They match perfectly with other products in our range and work equally well as a standalone design objects in your kitchen. We hope you enjoy using your new appliance! Best regards.

Cher client, merci beaucoup pour votre achat. Nos produits sont uniques car ils combinent une forte recherche esthétique avec une conception technique innovante. Ils sont coordonnés avec d'autres produits de la gamme et peuvent constituer des éléments d'ameublement et de design. En espérant que vous pourrez apprécier pleinement votre nouvel appareil électroménager, nous vous adressons nos meilleures salutations.

Sehr geehrter Kunde, wir danken Ihnen herzlichst für den Kauf. Unsere Produkte sind einzigartig, da sich in ihnen eine gewissenhafte Designforschung und eine innovative technische Planung vereinen. Sie sind mit anderen Produkten des Sortiments kombinierbar und stellen ausgefallene Einrichtungs- und Designgegenstände dar. Wir hoffen, dass Sie Ihr neues Haushaltsgerät voll und ganz schätzen werden und verbleiben mit freundlichen Grüßen.

Beste klant, hartelijk dank voor uw aankoop. Onze producten zijn uniek omdat ze esthetiek combineren met innovatief technisch ontwerp. De producten zijn uitstekend te combineren andere producten van het assortiment en kunnen worden gebruikt als meubel- en designelementen. We hopen dat u volop van uw nieuwe huishoudelijke apparaat zult genieten. Met vriendelijke groet

Estimado cliente, le damos las gracias por su compra. Nuestros productos son únicos porque combinan una notable búsqueda estética con un diseño técnico innovador. Se combinan con otros productos de la gama y se pueden utilizar como elementos de decoración y diseño. Le deseamos que pueda apreciar plenamente su nuevo electrodoméstico. Le enviamos nuestros saludos más cordiales.

Prezado cliente, Muito obrigado pela sua compra. Os nossos produtos são únicos porque combinam uma forte busca estética com um desenho técnico inovador. São coordenados com outros produtos da linha e podem constituir elementos de decoração e design. Esperando que possa desfrutar totalmente das funcionalidades do seu eletrodoméstico, enviamos-lhe os nossos melhores cumprimentos.

Bäste kund, vi vill tacka dig för ditt köp. Våra produkter är unika eftersom de kombinerar ett estetiskt nytänkande med innovativ teknik. Våra produkter passar med de andra i samma serie och kan användas som föremål inom heminredningen för att ge en särskild känsla av stil i ditt hem. Vi hoppas att du till fullo kommer att uppskatta funktionerna hos din hushållsmaskin. Med bästa hälsningar.

Уважаемый покупатель! Благодарим Вас за покупку. Наши изделия уникальны, поскольку они сочетают в себе великолепный дизайн и передовые технические решения. Кроме того, они комбинируются с другими изделиями из этой линейки и могут стать стильными элементами интерьера и дизайна. Надеемся, что Вы в полной мере оцените функциональные возможности Вашего бытового прибора. С наилучшими пожеланиями.

Kære Kunde, mange tak for dit køb. Vores produkter er unikke, da de forener æstetisk research og innovativt teknisk design. De passer perfekt sammen med de andre produkter i serien, og kan stå som et enkeltstående møbel af design. Vi håber, at du vil værdsætte din hårde hvidevares funktionalitet, og sender de bedste hilsner.

Szanowny Kliencie, Dziękujemy za Twój zakup. Nasze produkty są wyjątkowe, ponieważ łączą intensywne badania estetyczne z innowacyjnym projektem technicznym. Są one skoordynowane z innymi produktami z asortymentu i mogą stanowić elementy wyposażenia i wystroju. Mamy nadzieję, że będą Państwo mogli w pełni korzystać z funkcjonalności tego urządzenia. Serdecznie pozdrawiamy.

Arvoisa Asiakas, kiitämme sinua hankintasi johdosta. Tuotteemme ovat ainutlaatuisia, koska niissä yhdistyvät esteettisyys ja innovatiivinen tekninen suunnittelu. Ne sopivat yhteen muiden valikoimaan kuuluvien tuotteiden kanssa toimien samalla sisustus- ja design-tuotteina. Toivomme, että voit nauttia täysin siemauksin kodinkoneesi toiminnoista. Sydämellisin terveisin.

Kjære kunde. Vi takker for at dere valgte å kjøpe et av våre produkter. Våre produkter er unike fordi de forener søken etter estetikk med en nyskapende teknisk design. De koordineres med andre produkter i vårt sortiment og kan ha funksjon som både møbel- og designvare. Vi håper du får fullt utbytte av ditt husholdningsapparat, og sender deg våre beste hilsener.

تحتفظ جهة التصنيع بحقها في إجراء أية تغييرات تراها ضرورية لتحسين منتجاتها دون إخطار مسبق. لذا، تعتبر الرسوم التوضيحية والأوصاف الواردة في هذا الدليل غير ملزمة ولكنها إرشادية فقط.

SMEG S.p.A.

Model: CJF11

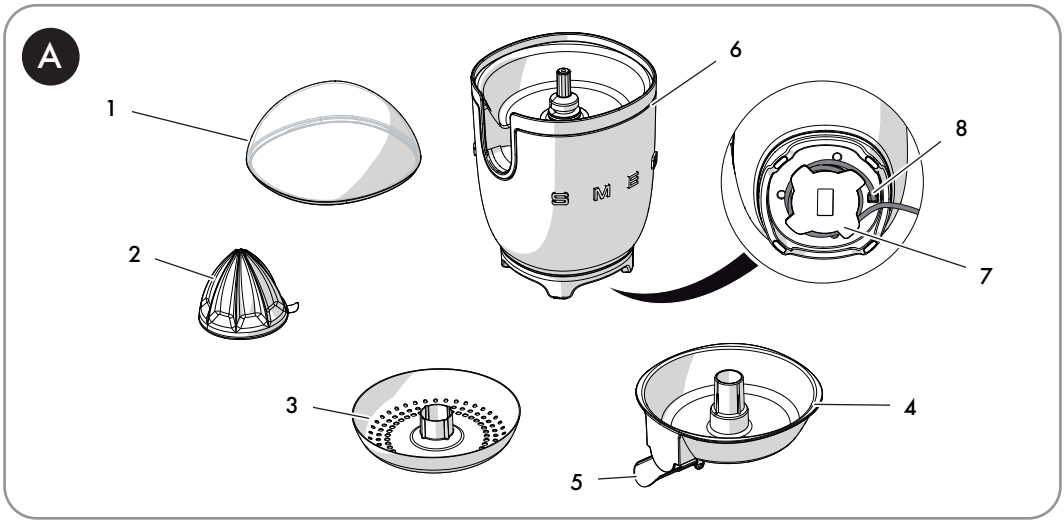

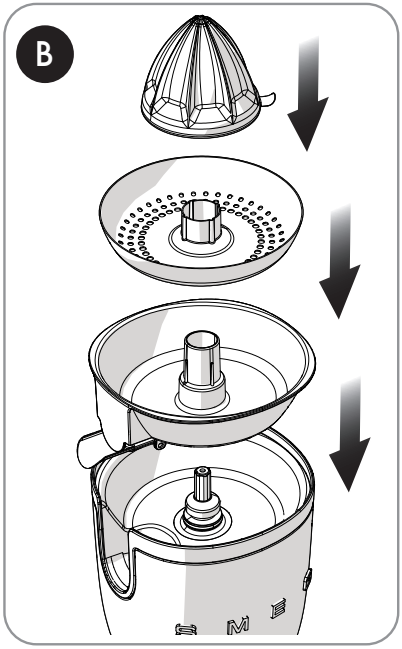

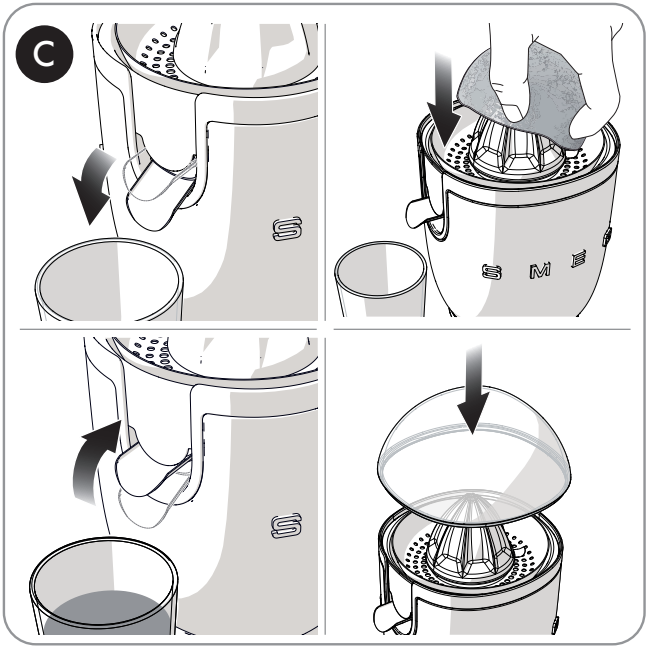

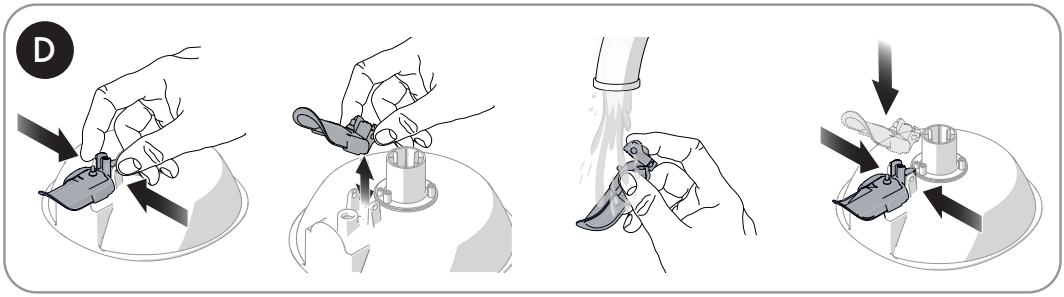

1 Anvisningar

Denna bruksanvisning utgör en del av apparaten och ska förvaras i sin helhet och alltid finnas inom räckhåll under hela apparatens livstid.

1.1 Avsedd användning

- Använd endast apparaten inomhus och max. 2 000 m ö.h.
- Apparaten är avsedd för hushållsbruk och liknande, såsom:
  - i kök avsedda för personal i affärer, på kontor och andra arbetsplatser;
  - på bed and breakfast och landsbygdsturism;
  - av kunder på hotell, motell eller andra liknande boende.
- Andra användningsområden, såsom i restauranger, barer och kaféer, är olämpliga.
- Apparaten ska användas för att pressa citrusfrukter (apelsin, grapefrukt och citron). All annan användning är olämplig. Använd inte apparaten till något annat än vad den är avsedd för.
- Apparaten har inte utformats för att användas med externa timers eller system för fjärrstyrning.
- Denna apparat får inte användas av personer (inklusive barn under 8 år) med nedsatt fysisk, sensorisk eller mental förmåga såvida de inte övervakas eller instrueras om säker användning av apparaten.
- Kontrollera att barn inte leker med apparaten.
- Förvara apparaten utom räckhåll från barn under 8 år.
- Rengöring och underhåll får utföras av barn som är 8 år eller äldre förutsatt att en vuxen håller uppsikt.

1.2 Allmänna säkerhetsföreskrifter

- Koppla bort apparaten från eluttaget innan du byter ut rörliga och avtagbara delar (som exempelvis presskon, filter och uppsamlingsskål).
- Lämna inte apparaten oövervakad när den är i drift.
- Sänk inte ner apparaten, motordelen, nätsladden eller stickkontakten i vatten eller någon annan vätska.
- Använd inte apparaten om nätsladden eller kontakten är skadad, om apparaten ramlat ner på golvet eller skadats på något sätt.
- Om apparaten går sönder eller om nätsladden skadas låt reparera apparaten endast av en kvalificerad tekniker eller en auktoriserad teknisk support.
- Se till att nätsladden inte kommer i kontakt med vassa kanter.
- Dra inte i nätsladden för att dra ut stickkontakten ur eluttaget.
- Placera inte apparaten på eller i närheten av gas- eller elspisar som är i drift, inne i en ugn eller i närheten av värmekällor.
- Försök aldrig reparera apparaten själv eller utan att anlita en kvalificerad tekniker.
- Gör inga ändringar på apparaten eftersom detta ogiltiggör garantin.
- Koppla alltid bort apparaten från eluttaget innan montering, nedmontering, innan den ska rengöras och efter varje användning.

1.3 Anvisningar för denna apparat

- Koppla ur apparaten innan tillbehör byts ut eller innan du rör vid rörliga delar. Se till att hålla händer, hår, kläder och köksredskap på avstånd från delar i rörelse under funktionen för att undvika personskador eller skador på apparaten.
- Koppla alltid ur citruspressen ur eluttaget innan du lämnar den oövervakad, innan du monterar eller tar loss delar och innan du rengör den.
- Dra ut kontakten ur eluttaget när citruspressen inte används, innan du gör rent den och om det är något fel på den.
- Låt citruspressen svalna innan rengöring.
- Man får inte lyfta, dra i eller flytta citruspressen genom att dra i kabeln. Ta alltid tag i citruspressens motordel när du vill flytta den.
- Överfyll inte uppsamlingsskålen.
- Använd inte citruspressen under någon längre tid. Det finns risk att motorn överhettas. Om motorn stannar på grund av längre tids användning, låt den svalna i 15-20 minuter.
- Använd inte citruspressen tillsammans med delar eller tillbehör från andra varumärken.
- Använd endast originalreservdelar från tillverkaren. Att använda andra reservdelar än de som rekommenderas av tillverkaren kan ge upphov till bränder, elektriska stötar eller andra personskador.
- Placera alltid citruspressen på en plan och stabil yta.
- Kontrollera att citruspressen är korrekt monterad innan du använder den.
- Undvik att blöta ner eller stänka vätska på citruspressens motordel och sladd. Vid kontakt med vätska ska man omedelbart koppla bort nätsladden från uttaget och torka noggrant: Risk för elektrisk stöt!
- Innan användning ska man kontrollera att filter eller pip inte blockeras av rester av fruktkött.
- Citruspressen ska förvaras tömd och väl rengjord innan och efter användning.
- Placera inga föremål ovanpå citruspressen.

1.4 Tillverkarens ansvar

Tillverkaren avsäger sig allt ansvar för skador på personer eller föremål som orsakats av:

- att apparaten används på annat sätt än vad den är avsedd för;
- att användaren inte har läst bruksanvisningen;
- att man mixtrat med hela eller en del av apparaten;
- att man använt reservdelar som inte är i original.
- att man inte har följt säkerhetsanvisningarna.

1.5 Bortskaffning

Denna apparat ska samlas in separat från annat avfall (direktiv 2012/19/EU).

- Denna apparat innehåller inte ämnen i sådana mängder att de kan anses farliga för hälsa eller miljö, i överensstämmelse med gällande europeiska föreskrifter.
- Uttjänta elektriska apparater får inte slängas tillsammans med hushållsavfall. I enlighet med gällande lagstiftning ska uttjänta elektriska apparater lämnas in till återvinningscenter för separat insamling av elektriskt och elektroniskt avfall. För ytterligare information ska man kontakta lokala myndigheter eller personal vid återvinningsstationerna.
- Lämna in emballagen till lämpliga stationer för separat insamling.

Plastemballage

Fara för kvävning

- Lämna inte emballaget eller delar av det utom synhåll.
- Låt inte barn leka med plastpåsarna som utgör en del av emballaget.

Risk för elektrisk stöt

- Sätt i kontakten i ett eluttag som överensstämmer med gällande föreskrifter.
- Använd inte en adapter.
- Använd inte en förlängningssladd.
- En försummelse av dessa anvisningar kan leda till livsfara, en olycka eller en elektrisk stöt.
- Dra ut stickkontakten ur eluttaget före rengöring av citruspressen.
- Sänk inte ner motordelen i vatten eller annan vätska.

Risk för oavsiktlig igångsättning

- Kontrollera att citruspressen kopplats bort från eluttaget innan du monterar eller tar bort delar.

SV

Delar i rörelse

Risk för personskada eller skador på apparaten.

- Låt inte citruspressen vara igång under någon längre tid. Låt motorn svalna innan du sätter igång den igen.
- Stoppa inte in fingrar, gafflar eller skedar i pipen. Det kan leda till personskada eller skador på apparaten.
- Se till att hålla händer, hår, halsband, slipsar, spatlar och andra föremål på avstånd från konen och filtret för att undvika personskador och skador på apparaten.
- Ta inte tag i presskonen eller filtret med händerna när citruspressens nätsladd är inkopplad i eluttaget.

Felaktig användning

Risk för skador på ytor

- Rengör aldrig apparaten med ångstråle.
- Använd inte rengöringsprodukter som innehåller klor, ammoniak, blekmedel eller alkohol vid rengöring av delar som har en yta i metall (t.ex. anodiserade, förnicklade och förkromade).
- Använd inte slipande eller frätande rengöringsmedel (t.ex. produkter i pulverform, fläckborttagningsmedel och metallsvampar).
- Använd inte slipande eller sträva material eller vassa metallskrapor.

2 Beskrivning av produkten (Fig. A)

1) Dammskydd
2) Presskon
3) Filter
4) Uppsamlingsskål
5) Pip med droppstopp
6) Motordel
7) Sladdgömma
8) Stödfötter med halkskydd

Delar som förutses komma i kontakt med livsmedel är tillverkade av material som överensstämmer med bestämmelser i gällande lagar.

3 Användning

3.1 Före den första användningen

1) Avlägsna eventuella etiketter och klistermärken från citruspressen.
2) Rengör och torka citruspressens delar noggrant (se "4.2 Rengöring av citruspressens delar").

3.2 Funktion (Fig. B)

1) Placera uppsamlingsskålen (4) i utrymmet ovanför motordelen (6).
2) Placera filtret (3) på skålen (4) och därefter konen (2) på filtret (3).

3.3 Hur man använder citruspressen (Fig. C)

1) Skär citrusfrukten på mitten
2) Placera citruspressen på en plan och torr yta.
3) Öppna pipen med droppstopp (5) genom att dra ner den och placera ett glas eller annan behållare under.
4) Koppla in sladden i eluttaget.
5) Pressa halva citrusfrukten mot presskonen (2). Kontrollera att pipen med droppstopp (5) är öppen. Motorn startar automatiskt.
6) När man pressat klart ska man ta bort citrusfrukten från konen (2) så att motorn stängs av automatiskt.
7) Stäng pipen med droppstopp (5).
8) Rengör och torka citruspressens delar noggrant efter användningen (se "4.2 Rengöring av citruspressens delar").
9) Täck produkten med dammskyddet (1).

Tips och råd för användaren

- Pressa inte citrusfrukten för hårt mot presskonen eftersom de vita och beska delarna i citrusfruktens skal då kan lossna.
- Använd inga hårda eller vassa föremål för att ta bort fruktkött eftersom det kan repa och skada filtret eller presskonan.

4 Rengöring och underhåll

- Låt inte rester av fruktkött torka in på citruspressens ytor.
- Använd inte starka rengöringsmedel eller vassa skrapor för att ta bort rester av fruktkött från citruspressens delar.

4.1 Rengöring av motordelen

För att bevara ytorna i gott skick ska man rengöra dem efter varje användningstillfälle, efter att de har svalnat. Rengör med en mjuk och fuktig trasa och ett neutralt rengöringsmedel.

4.2 Rengöring av citruspressens delar

Presskonen (2), locket (1), filtret (3) och uppsamlingsskålen (4) kan diskas i diskmaskin.

För en optimal rengöring kan pipen med droppstopp (5) lossas och diskas separat under rinnande vatten (Fig. D).

Torka delarna noggrant och se till att sätta på dammskyddet (1) när apparaten inte används.

4.3 Vad ska man göra om...

Problem	Orsak	Lösning
Apparaten startar inte.	Kontakten har inte satts in i eluttaget korrekt.	Sätt in kontakten i eluttaget. Använd inte adaptrar eller förlängningssladdar. Kontrollera att huvudströmbrytaren är påslagen.
	Sladden är defekt.	Låt en auktoriserad teknisk support byta ut sladden.
	Ström saknas.	Kontrollera att huvudströmbrytaren är påslagen.
	Motorns överhettningsskydd har löst ut på grund av kontinuerlig och längre tids användning av apparaten.	Vänta i 15-20 minuter så att motorn får svalna.

Om problemet inte går att lösa eller för andra typer av fel, kontakta den lokala tekniska supporten.

Il costruttore si riserva di apportare senza preavviso tutte le modifiche che riterrà utili al miglioramento dei propri prodotti. Le illustrazioni e le descrizioni contenute in questo manuale non sono quindi impegnative ed hanno solo valore indicativo.

The manufacturer reserves the right to make any changes deemed necessary for the improvement of its products without prior notice. The illustrations and descriptions contained in this manual are therefore not binding and are merely indicative.

Le fabricant se réserve la faculté d'apporter, sans préavis, toutes les modifications qu'il jugera utiles pour l'amélioration de ses produits. Les illustrations et les descriptions figurant dans ce manuel ne sont pas contraignantes et n'ont qu'une valeur indicative.

Der Hersteller behält sich vor, ohne vorherige Benachrichtigung alle Änderungen vorzunehmen, die er zur Verbesserung seiner Produkte für nützlich erachtet. Die in diesem Handbuch enthaltenen Illustrationen und Beschreibungen sind daher unverbindlich und dienen nur zur Veranschaulichung.

De fabrikant behoudt zich het recht voor zonder waarschuwing alle wijzigingen aan te brengen die hij nodig acht om zijn producten te verbeteren. De afbeeldingen en de beschrijvingen die aanwezig zijn in deze handleiding zijn niet bindend, en hebben enkel een aanduidende waarde.

El fabricante se reserva el derecho a aportar sin aviso previo todas las modificaciones que considere útiles para la mejora de sus propios productos. Las ilustraciones y las descripciones contenidas en este manual no son vinculantes y tienen solo valor indicativo.

O fabricante reserva-se o direito de efetuar, sem aviso prévio, qualquer modificação que vise o melhoramento dos respetivos produtos. As ilustrações e descrições contidas neste manual não são, por isso, vinculativas e possuem apenas valor indicativo.

Tillverkaren förbehåller sig rätten att genomföra alla de ändringar som anses nödvändiga för att förbättra de egna produkterna utan att meddela detta i förväg. De illustrationer och beskrivningar som finns i aktuell manual är därmed inte bindande utan endast indikativa.

Для улучшения выпускаемой продукции изготовитель оставляет за собой право вносить без предварительного предупреждения любые изменения, которые он сочтет целесообразными. Рисунки и описания, содержащиеся в данном руководстве, не являются обязывающими и носят ознакомительный характер.

Fabrikanten forbeholder sig retten til, uden varsel, at udføre alle de ændringer, der vurderes nyttige for at forbedre egne produkter. Tegningerne og beskrivelserne i denne manual er derfor kun vejledende og ikke bindende.

Producent zastrzega sobie prawo do nanoszenia, bez uprzedniego powiadomienia, wszelkich zmian, które uzna za stosowne w celu ulepszania swoich produktów. Rysunki i opisy zawarte w niniejszej instrukcji nie są zobowiązujące i mają jedynie charakter orientacyjny.

Valmistaja pidättää itsellään oikeuden tehdä ohjeisiin mielestään tarpeellisia muutoksia ilman ennakkoilmoitusta. Tässä oppaassa olevat kuvat ja piirrokset eivät näin ollen ole sitovia, vaan ne annetaan vain viitteellisessä mielessä.

Produsenten forbeholder seg rett til å foreta endringer på sine produkter grunnet tekniske fremskritt, uten forutgående varsel. Illustrasjonene og beskrivelsene i denne bruksanvisningen er derfor ikke bindende og skal kun betraktes som retningsgivende.

عميلنا العزيز، شكرًا لك على شراء أحد أجهزتنا. تعد منتجاتنا فريدة لأنها تجمع بين الأسلوب المميز والحلول التقنية المبتكرة. وهي تتناسب تمامًا مع المنتجات الأخرى في مجموعتنا وتعمل بنفس القدر كتصميمات قائمة بذاتها في مطبخك. نأمل أن تستمتع باستخدام هذا الجهاز الجديد! وتفضلوا بقبول وافر الاحترام والتقدير.