VR78

Material der Spüle: Edelstahl
Beckenart: Geschweißtes Becken
Anzahl der Spülbecken: 1
EAN-Code: 8017709257514

Designlinie

Farbe/Ausführung: Edelstahl
Dekor/Sonderfarbe: n.v.
Oberfläche: Gebürstet
Designlinie: Linea
Serie: n.v.
Kombination: n.v.
Edelstahloberfläche: Gebürstet
Montageart: Einbauspüle

Markenlogo: Geprägt
Tassenabtropfgitter
Hahnlochbohrung: 2
Design-Serie: Neu

Bowl

	Art des Beckens	Wandstärke Becken (mm)	Abmessungen Becken BxTxH (mm)	Tiefe Becken (mm)	Eckradius Becken (mm)	Überlauf Becken	Position Beckenablauf	Dimension Beckenablauf
Becken	Minimalradius	1	780 x 350 x 200	200	12	Ja, standard	Hinten	3 ½“ mit Zugknebel

Technische Eigenschaften

Abmessungen der Spüle HxBxT (mm): 219x897x510 mm
Abmessungen Ausschnitt BxT (mm): 850 X 480 mm
Randhöhe: 8 mm
Nischenmaß: 90 cm
Ø Hahnlochbohrung: 35 mm
Exzenter-Ablauffernbedienung: 1 Becken
Typ Knebel der Exzenter-Ablauffernbedienung: Rechteckig
Dichtungsart: Versiegelt
Anzahl der Befestigungshaken: 12
Art der Befestigungshaken: Standard

Serienzubehör

Serien-Montagezubehör: Ablauf, Siphon mit Schlauchanschluss, Befestigungshaken, Dichtung, Exzenter-Ablauffernbedienung

Nudelsieb
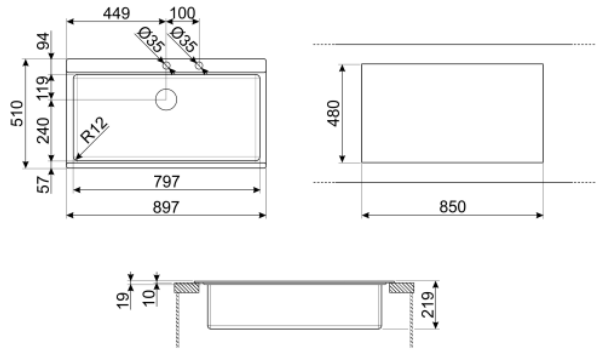
RONDO-Korbventil 3 ½“, PUSH-PULL-Ablaufbedienung