FAB50LCR

Produktfamilie: Kühlschränke
Installation: Freistehend
Produktkategorie: 2-türig
Kühlsystem: Total FROSTFREI
Abtausystem: Automatisch
Scharniersystem: Standard
Türanschlag: Links
EAN-Code: 8017709233914

Designlinie

Farbe: Creme
Dekor/Sonderfarbe: n.v.
Oberfläche: Hochglanz
Designlinie: 50's Style
Serie: n.v.
Kooperationen: n.v.
Design: Bombiert
Oberfläche der Gerätetür: Thermogeformt
Position des Türgriff: Extern
Ausführung/Position des Türgriffs: Fest fixiert
Farbe/Ausführung des Türgriffs: Chrom
Farbe/Ausführung des Markenlogos: Chrom
Material der Seitenwände: Metall
Farbe/Ausführung der Seitenwände: Creme
Markenlogo: 3D
Weitere Farbvarianten: Pastellblau, Weiß, Schwarz, Rot, Polarsilber Metallic, Pastellgrün

Aufteilung Kühlteil

Anzahl der Obst-/Gemüseschubladen: 2
Anzahl der höhenverstellbaren Einlegeböden: 3
Art der Obst-/Gemüseschublade: Standard
Art der höhenverstellbaren Einlegeböden: Sicherheitsglas
Abdeckung für Obst-/Gemüse-Schublade
Art der Abdeckung der Obst-/Gemüse-Schublade: Sicherheitsglas
Kaltlagerfach Life-Plus (nahe 0°C), Schublade mit Sichtfenster, rollengeführt
Innenbeleuchtung des Kühlteils
Art der Innenbeleuchtung Kühlteil: LED

Aufteilung Innentür Kühlteil

Anzahl der höhenverstellbaren Türablagen: 3
Anzahl der Flaschenborde: 1

Zusatzausstattung Kühlteil

Zubehör: Käsefach, Butterfach, Eierablage
Multiflow-Umluftkühlung

Aufteilung Gefrierteil

Anzahl der Einlegeböden Gefrierteil: 1
Anzahl der Klappfächer Gefrierteil: 1
Art der Einlegeböden: Kunststoff
Innenbeleuchtung Gefrierteil
Art der Innenbeleuchtung Gefrierteil: Led-Beleuchtung

Aufteilung Innentür Gefrierteil

Anzahl der Türablagen: 2

Zusatzausstattung Gefrierteil

Eiswürfelzubereiter mit doppelter Rotationsentleerung
Art der Eiswürfelzubereitung: Manuell
Schnellgefrierfach

Weitere technische Eigenschaften

Temperatursteuerung: Elektronisch
Anzahl der Kompressoren: 1
Kältemittel: R600a
Kompressor: Inverter (elektronisch gesteuert)
Füllmenge des Kältemittels: 62 g

Material der Isolierschäumung: Cyclopentan

Leistung / Energielabel

Kategorie des Haushaltskühlgerätes: Kühl-Gefriergerät
Energieeffizienzklasse (auf einer Skala von A+++ bis D): A++
Jährlicher Energieverbrauch(AEc): 300 kWh/Jahr
Nutzinhalt Kühlen für frische Lebensmittel: 315 l
Nutzinhalt Kaltlagerfach (0°C-Zone): 28 l
Nutzinhalt Gefrieren: 97 l
Nutzinhalt gesamt: 440 l
Bruttoinhalt Kühlen: 351 l
Bruttoinhalt Gefrieren: 116 l

Bruttoinhalt gesamt: 467 l
Sternebewertung des Gefrierteils: 4
Lagerzeit bei Störung: 10 h
Gefriervermögen: 5,5 kg/24h
Klimaklassen: N, ST, T
Luftschallemissionen: 44 dB(A) re 1pW

Elektrischer Anschluss
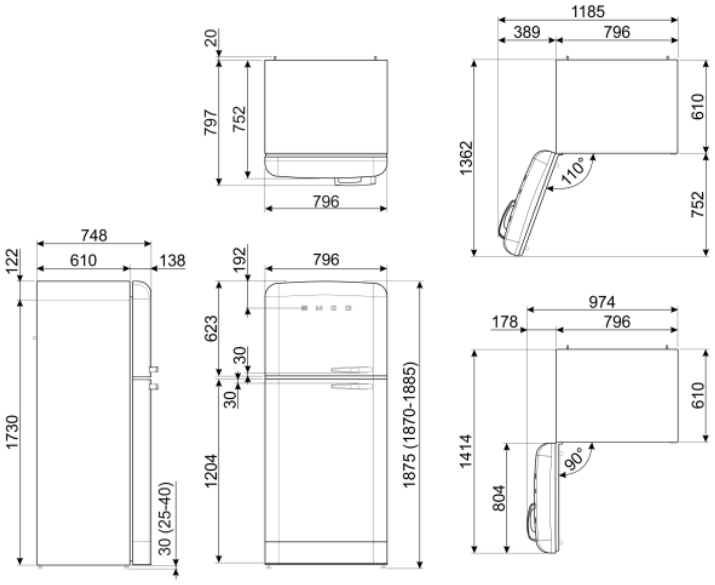
Netzstecker: (F;E) Schuko
Elektrischer Gesamtanschlusswert: 197 W
Absicherung: 1,37 A
Spannung: 220-240 V
Frequenz: 50/60 Hz
Länge des Netzkabels: 200 cm