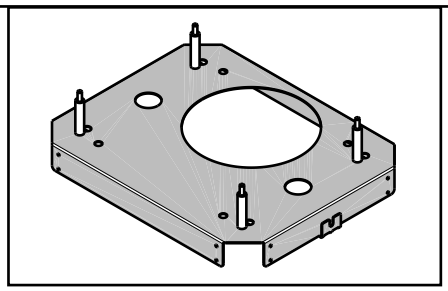

1

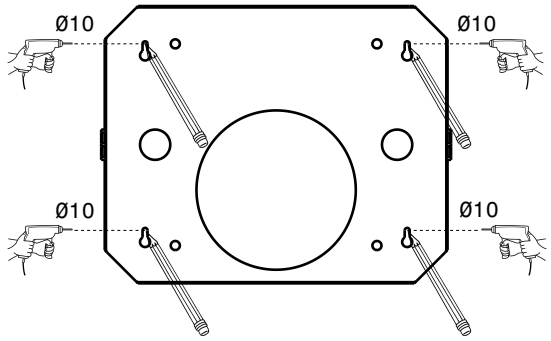

2

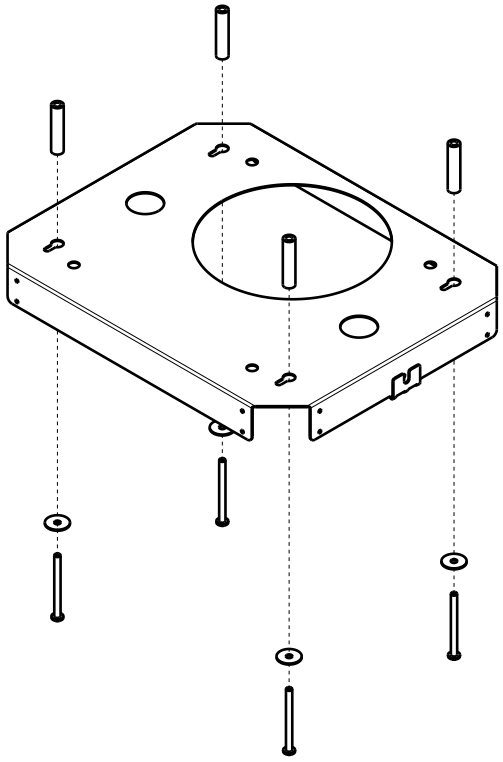

3

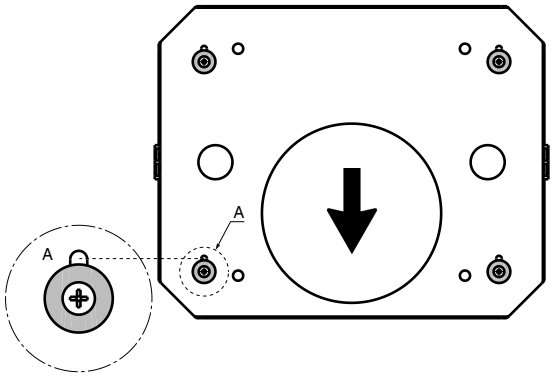

4

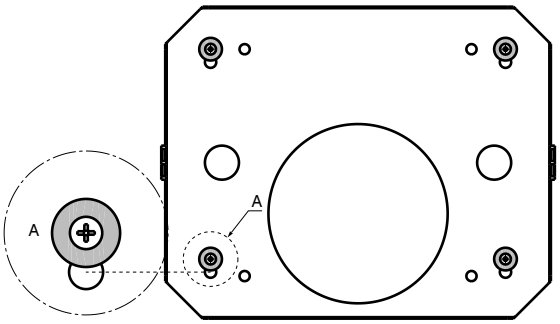

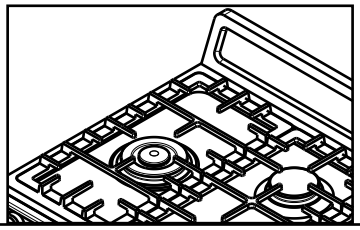

1700583A

5

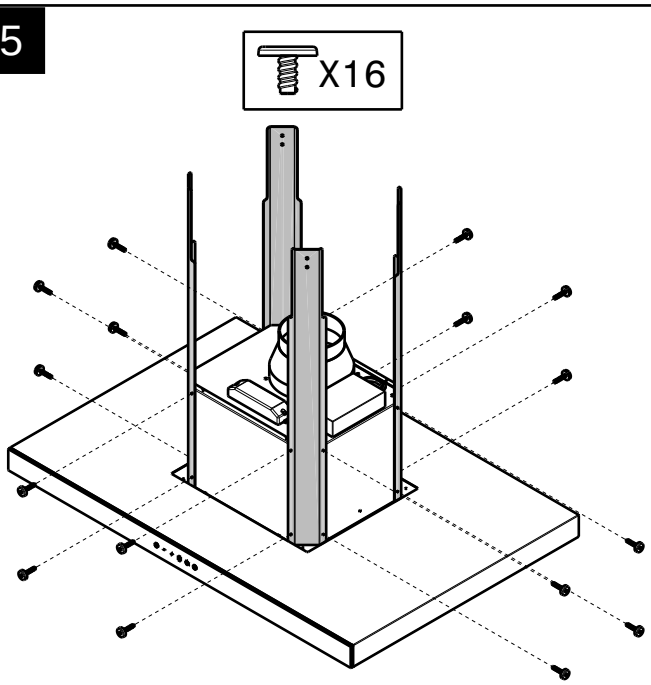

6

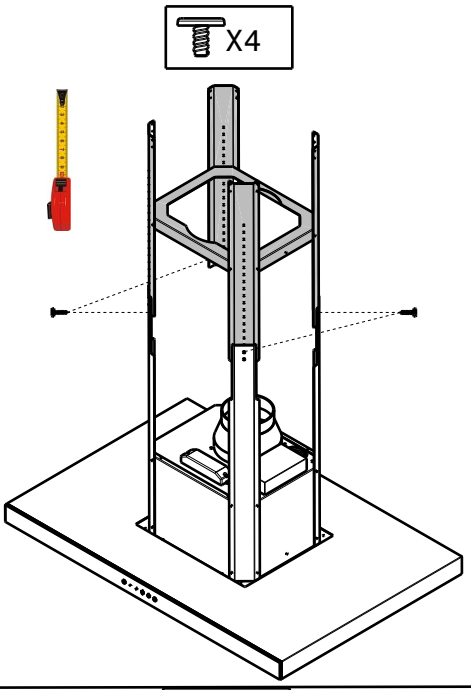

7

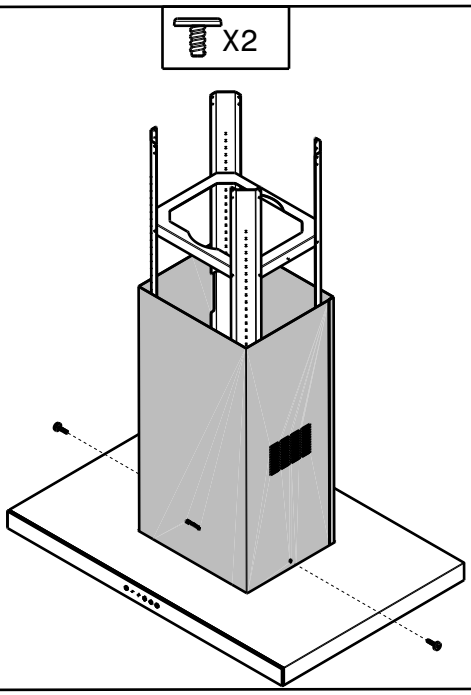

8

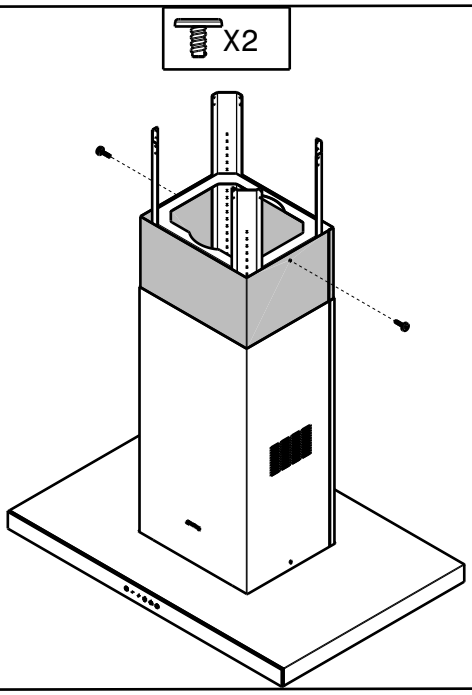

9

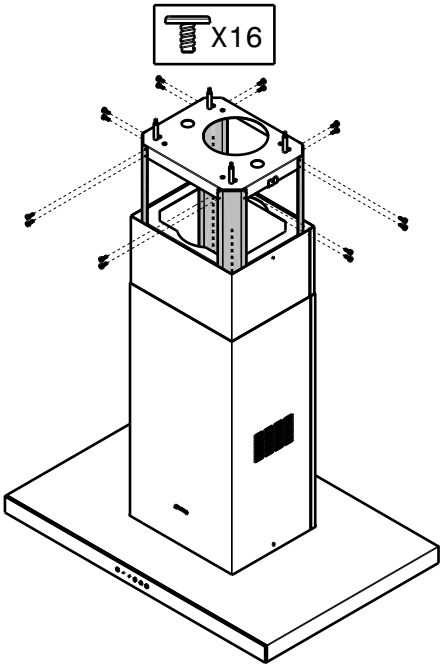
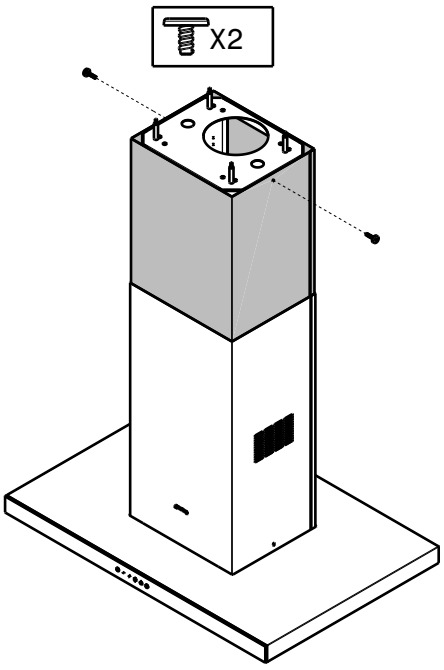
10